คู่มือการใช้งานเล่มนี้ใช้สำหรับรถยนต์ Ciaz

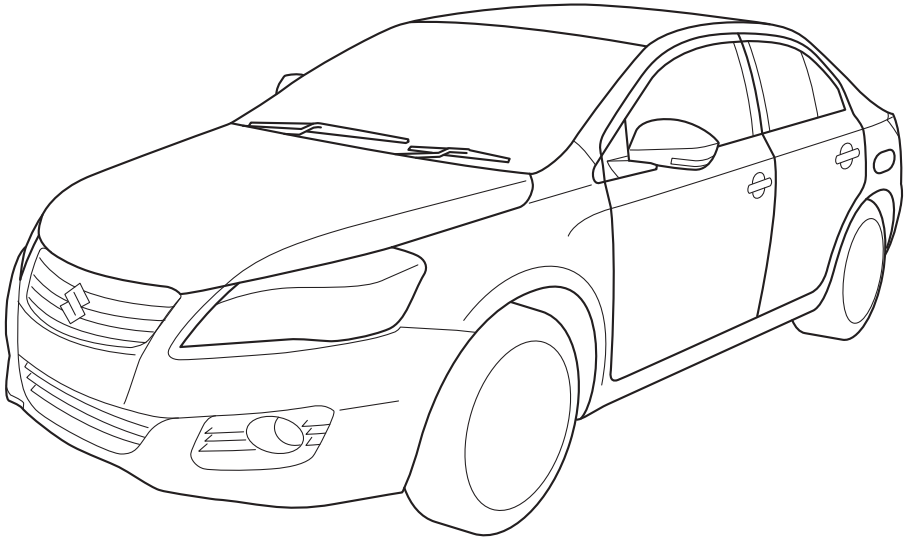

79MH0002

หมายเหตุ: รุ่นที่แสดงในภาพประกอบเป็นตัวอย่างของรถยนต์ Ciaz

© 2015 **บริษัท ซูซูกิ มอเตอร์ (ประเทศไทย) จำกัด** สงวนลิขสิทธิ์

ห้ามมิให้ทำซ้ำหรือถ่ายโอนส่วนหนึ่งส่วนใดหรือทั้งหมดของเอกสารนี้ไม่ว่าจะในรูปแบบใด วิธีใด ทางอิเล็กทรอนิกส์ หรือ
ทางกลไก เพื่อจุดประสงค์ใดก็ตามโดยไม่ได้รับอนุญาตเป็นลายลักษณ์อักษรจากบริษัท ซูซูกิ มอเตอร์ (ประเทศไทย) จำกัด

79MS0-14E

บทนำ

คู่มือเล่มนี้เป็นส่วนหนึ่งของรถยนต์ ดังนั้น ให้เก็บรักษาคู่มือเล่มนี้ไว้กับตัวรถเมื่อจำหน่ายหรือโอนกรรมสิทธิ์ต่อให้กับเจ้าของหรือผู้ใช้รายใหม่ โปรดอ่านคู่มือเล่มนี้อย่างละเอียดก่อนใช้งานรถยนต์ซูซูกิคันใหม่ของท่าน และให้อ่านทบทวนคู่มือนี้เป็นครั้งคราว คู่มือเล่มนี้ประกอบด้วยข้อมูลสำคัญเกี่ยวกับความปลอดภัย การใช้งาน และการบำรุงรักษา

บริษัท ซูซูกิ มอเตอร์ (ประเทศไทย) จำกัด

ข้อมูลทั้งหมดในคู่มือเล่มนี้อ้างอิงจากข้อมูลล่าสุดของรถยนต์ที่จำหน่าย ณ เวลาที่จัดพิมพ์ ข้อมูลในคู่มือเล่มนี้กับรถของท่านอาจแตกต่างกัน อันเนื่องมาจากการปรับปรุงหรือการเปลี่ยนแปลงอื่นๆ บริษัท ซูซูกิ มอเตอร์ (ประเทศไทย) จำกัด ขอสงวนสิทธิ์ในการเปลี่ยนแปลงรายละเอียดทางการผลิตได้ตลอดเวลา โดยไม่ต้องแจ้งให้ทราบล่วงหน้า และไม่ถือเป็นข้อผูกมัด เพื่อทำการเปลี่ยนแปลงให้เหมือนหรือคล้ายคลึงกับรถยนต์ที่ผลิตหรือจำหน่ายไปก่อนหน้านี้

รถยนต์คันนี้อาจไม่ได้เป็นไปตามมาตรฐานหรือกฎข้อบังคับของแต่ละประเทศ ก่อนดำเนินการจดทะเบียนรถคันนี้เพื่อใช้ในประเทศอื่นใด โปรดตรวจสอบข้อบังคับทั้งหมด และทำการดัดแปลงแก้ไขบางส่วนตามความจำเป็น

หมายเหตุ:
โปรดศึกษาป้ายเตือนในส่วนของ “ความหมายของสัญลักษณ์ถุงลม” ที่หมวด “ก่อนการขับขี่” ในเนื้อหาเกี่ยวกับถุงลมด้านหน้า

สิ่งสำคัญ

⚠คำเตือน/⚠ข้อควรระวัง/*ข้อพึงระวัง*/*หมายเหตุ* กรุณาอ่านคู่มือนี้และปฏิบัติตามคำแนะนำอย่างระมัดระวังเพื่อเน้นข้อมูลพิเศษ สัญลักษณ์ ⚠ และคำว่า **คำเตือน**, **ข้อควรระวัง**, ***ข้อพึงระวัง*** และ *หมายเหตุ* จะมีความหมายพิเศษ ดังนั้นให้เอาใจใส่เป็นพิเศษต่อข้อความที่เน้นย้ำด้วยสัญลักษณ์และคำเหล่านี้

⚠ คำเตือน

สัญลักษณ์นี้เตือนให้ระมัดระวังอันตรายซึ่งอาจทำให้เกิดการบาดเจ็บรุนแรงหรือเสียชีวิตได้

⚠ ข้อควรระวัง

สัญลักษณ์นี้เตือนให้ระมัดระวังอันตรายซึ่งอาจทำให้เกิดการบาดเจ็บเล็กน้อยหรือปานกลางได้

ข้อพึงระวัง

สัญลักษณ์นี้เตือนให้ระมัดระวังอันตรายซึ่งอาจทำให้รถเสียหายได้

หมายเหตุ:
สัญลักษณ์นี้แสดงข้อมูลเพิ่มเติมเพื่อให้ทำการบำรุงรักษาได้ง่ายขึ้น หรือให้คำแนะนำที่ชัดเจนขึ้น

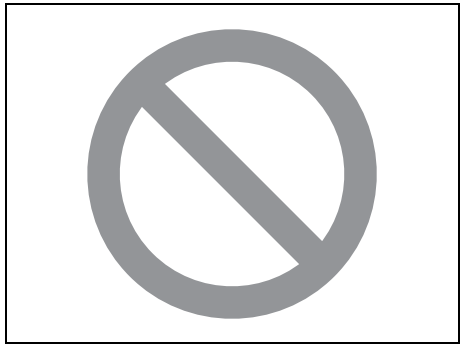

75F135

สัญลักษณ์วงกลมที่มีเส้นคาดผ่านในคู่มือเล่มนี้หมายถึง “ห้ามทำสิ่งนี้” หรือ “อย่าให้สิ่งนี้เกิดขึ้น”

คำเตือนเกี่ยวกับการดัดแปลง

⚠ คำเตือน

ห้ามทำการดัดแปลงแก้ไขรถยนต์คันนี้ การดัดแปลงแก้ไขอาจส่งผลเชิงลบในด้านความปลอดภัย การควบคุม สมรรถนะ หรืออายุการใช้งาน และอาจเป็นการละเมิดกฎข้อบังคับทางกฎหมายได้ นอกจากนี้ความเสียหายหรือปัญหาด้านสมรรถนะที่เป็นผลจากการดัดแปลงแก้ไข จะอยู่นอกเหนือเงื่อนไขการรับประกัน

ข้อพึงระวัง

การติดตั้งอุปกรณ์สื่อสารเคลื่อนที่ที่ไม่ถูกต้อง เช่น โทรศัพท์เคลื่อนที่ หรือวิทยุสื่อสาร CB (Citizens Band) อาจทำให้เกิดการรบกวนทางอิเล็กทรอนิกส์กับระบบจุดระเบิดของรถเป็นผลให้เกิดปัญหาทางด้านสมรรถนะของรถ กรุณาติดต่อศูนย์บริการซูซูกิเพื่อขอรับคำแนะนำในการติดตั้งอุปกรณ์สื่อสารเคลื่อนที่

คำนำ

ขอขอบคุณที่ท่านเลือกใช้รถยนต์ซูซูกิ และยินดีต้อนรับท่านสู่ครอบครัวของเรา การเลือกใช้รถยนต์ซูซูกิเป็นสิ่งที่คุ้มค่าอย่างยิ่ง ซึ่งผลิตภัณฑ์ของซูซูกิเป็นผลิตภัณฑ์ที่จะทำให้ท่านได้รับความพึงพอใจจากการขับขี่

คู่มือการใช้งานนี้ได้จัดเตรียมไว้เพื่อช่วยให้ท่านได้รับความปลอดภัย ความเพลิดเพลิน และปราศจากปัญหาใดๆ จากการใช้งานรถยนต์ซูซูกิ ในคู่มือเล่มนี้ ท่านจะได้เรียนรู้เกี่ยวกับการทำงานของรถยนต์ ระบบความปลอดภัยต่างๆ และข้อกำหนดในการบำรุงรักษา โปรดอ่านคู่มือนี้อย่างละเอียดก่อนใช้งาน หลังจากนั้น ให้เก็บคู่มือนี้ไว้ในช่องเก็บของเพื่อใช้อ้างอิงในอนาคต

หากท่านจำหน่ายรถยนต์นี้ โปรดเก็บคู่มือนี้ไว้ในรถเพื่อมอบให้กับเจ้าของรายใหม่

นอกจากคู่มือการใช้งานนี้แล้ว ยังมีคู่มือเล่มอื่นๆ ซึ่งอธิบายเกี่ยวกับเงื่อนไขการรับประกันแนบมาพร้อมกับรถยนต์ซูซูกิด้วย เราขอแนะนำให้ท่านอ่านคู่มือเหล่านี้อย่างละเอียดเพื่อทำความเข้าใจข้อมูลสำคัญต่างๆ

เมื่อวางแผนนำรถยนต์ซูซูกิของท่านเข้ารับการบำรุงรักษาตามระยะ เราขอแนะนำให้ท่านเข้ารับบริการที่ศูนย์บริการซูซูกิใกล้บ้านท่าน ช่างเทคนิคที่ผ่านการฝึกอบรมมาเป็นอย่างดีจะมีความชำนาญในการให้บริการได้ดีที่สุดแก่ท่าน และศูนย์บริการจะใช้อะไหล่และอุปกรณ์เสริมแท้ของซูซูกิเท่านั้น

บริษัท ซูซูกิ มอเตอร์ (ประเทศไทย) จำกัด

คำแนะนำในการใช้อะไหล่และอุปกรณ์เสริมแท้ของซูซูกิ

ซูซูกิขอแนะนำให้ใช้อะไหล่* และอุปกรณ์เสริมแท้ของซูซูกิเท่านั้น อะไหล่และอุปกรณ์เสริมแท้ของซูซูกิได้รับการผลิตด้วยมาตรฐานสูงสุดทั้งในด้านคุณภาพและสมรรถนะ และยังได้รับการออกแบบมาให้ประกอบเข้ากับตัวรถได้พอดีตามค่ากำหนดของรถ

ในปัจจุบัน อะไหล่สำหรับเปลี่ยนและอุปกรณ์เสริมที่ไม่ใช่ของแท้จากซูซูกินั้นมีจำหน่ายตามท้องตลาดอย่างหลากหลาย การใช้อะไหล่และอุปกรณ์เสริมเหล่านี้จะส่งผลกระทบต่อสมรรถนะ และทำให้อายุการใช้งานของรถลดลง ดังนั้น การติดตั้งอะไหล่และอุปกรณ์เสริมที่ไม่ใช่ของแท้จากซูซูกิจะอยู่นอกเหนือเงื่อนไขการรับประกัน

อะไหล่และอุปกรณ์เสริมต่างๆ ที่ไม่ใช่ของแท้จากซูซูกิ

อะไหล่และอุปกรณ์เสริมบางอย่างอาจผ่านการรับรองจากองค์กรใดๆ ในประเทศของท่าน

อะไหล่และอุปกรณ์เสริมบางอย่างซึ่งจัดจำหน่ายโดยผ่านการรับรองจากซูซูกิ อะไหล่และอุปกรณ์เสริมที่เป็นของแท้จากซูซูกิซึ่งจัดจำหน่ายเป็นชิ้นส่วนที่ใช้แล้ว อะไหล่และอุปกรณ์เสริมต่างๆ เหล่านี้ไม่ใช่อะไหล่และอุปกรณ์เสริมแท้จากซูซูกิ และการใช้งานอะไหล่และอุปกรณ์เสริมต่างๆ เหล่านี้จะอยู่นอกเหนือเงื่อนไขการรับประกัน

การนำอะไหล่และอุปกรณ์เสริมแท้ของซูซูกิกลับมาใช้ใหม่

ห้ามมิให้จำหน่ายต่อ หรือนำชิ้นส่วนประกอบต่างๆ ต่อไปนี้กลับมาใช้ใหม่ เนื่องจากชิ้นส่วนประกอบต่างๆ เหล่านี้จะก่อให้เกิดอันตรายแก่ผู้ใช้:

- ชิ้นส่วนประกอบของถุงลม และชุดประจุแก๊สทั้งหมด รวมถึงชิ้นส่วนประกอบของชุดประจุแก๊ส (เช่น ยางรอง อุปกรณ์ควบคุม และเซ็นเซอร์ต่างๆ)
- ระบบเข็มขัดนิรภัย รวมถึงชิ้นส่วนประกอบต่างๆ ของระบบ (เช่น สายเข็มขัดนิรภัย ปลอกล็อค และชุดรั้งกลับ)

ถุงลมและชิ้นส่วนประกอบต่างๆ ของชุดรั้งกลับเข็มขัดนิรภัยประกอบด้วยสารเคมีที่สามารถระเบิดได้ ดังนั้น ชิ้นส่วนประกอบต่างๆ เหล่านี้ควรได้รับการถอดและกำจัดอย่างถูกต้องเหมาะสมโดยศูนย์บริการมาตรฐานที่ได้รับการรับรองจากซูซูกิ เพื่อหลีกเลี่ยงการระเบิดพองตัวโดยไม่คาดคิดก่อนทำการกำจัดซาก

*อะไหล่ที่ผลิตภายใต้การรับรองมาตรฐานจากซูซูกิสามารถนำไปใช้ในยุโรปได้โดยถือว่าเป็นอะไหล่แท้ของซูซูกิ

คำแนะนำจุดบริการต่างๆ

1. น้ำมันเชื้อเพลิง (ดูหมวดที่ 1)
2. ฝากระโปรงหน้า (ดูหมวดที่ 5)
3. เครื่องมือสำหรับเปลี่ยนยาง (ดูหมวดที่ 8)
4. ก้านวัดระดับน้ำมันเครื่อ <สีเหลือง> (ดูหมวดที่ 7)
5. ก้านวัดระดับน้ำมันเกียร์ CVT <สีส้ม> (ดูหมวดที่ 7)
6. น้ำหล่อเย็นเครื่องยนต์ (ดูหมวดที่ 7)
7. น้ำฉีดล้างกระจกบังลมหน้า (ดูหมวดที่ 7)
8. แบตเตอรี่ (ดูหมวดที่ 7)
9. แรงดันลมยาง (ดูที่ป้ายข้อมูลยางที่เสากลางประตูด้านคนขับ)
10. ชุดเครื่องมือปะซ่อมยาง (ดูหมวดที่ 8)

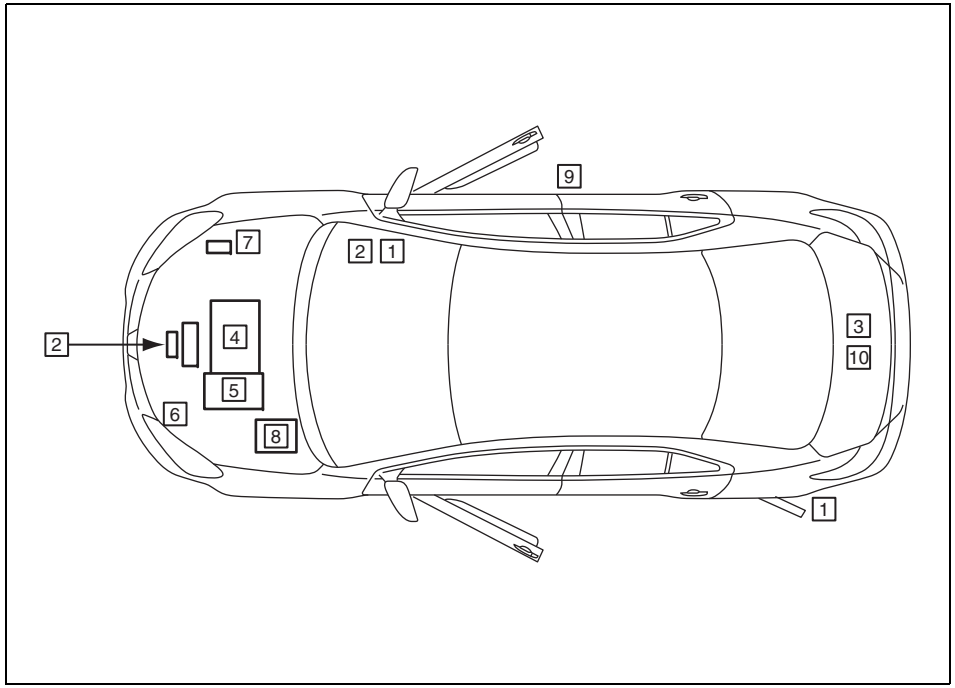

79MS0T001

บันทึก

สารบัญ

คำแนะนำเกี่ยวกับน้ำมันเชื้อเพลิง	1
ก่อนการขับขี่	2
การใช้งานรถของท่าน	3
ข้อแนะนำการขับขี่	4
อุปกรณ์และการควบคุมอื่นๆ	5
การบรรทุกสัมภาระและการลากจูง	6
การตรวจสอบและการบำรุงรักษา	7
บริการฉุกเฉิน	8
การดูแลรักษารถยนต์	9
ข้อมูลทั่วไป	10
ข้อมูลจำเพาะ	11
รถยนต์ประหยัดพลังงานมาตรฐานสากล	12
ดัชนี	13

ภายนอกด้านหน้า

ตัวอย่าง

1. ฝากระโปรงหน้า (หน้า 5-2)
2. ที่ปัดน้ำฝน (หน้า 2-65)
3. หูเกี่ยวโครงรถ (หน้า 5-14)
4. ไฟตัดหมอกหน้า (ในรถบางรุ่น) (หน้า 2-63, 7-28)
5. ไฟหน้า (หน้า 2-62, 7-26)
6. กระจกมองข้าง (หน้า 2-21)
7. ล็อคประตู (หน้า 2-2)
8. ฝาถังน้ำมันเชื้อเพลิง (หน้า 5-1)

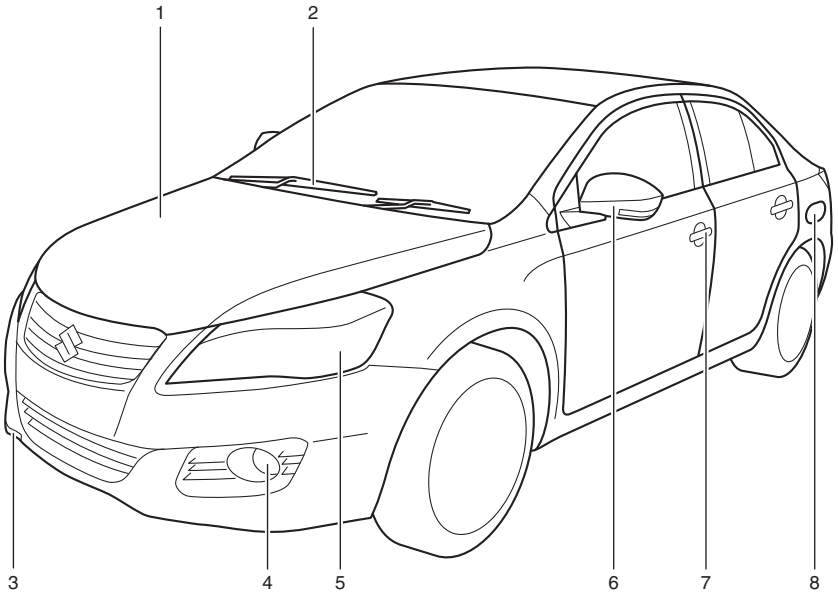

79MH0004

ภายนอกด้านหลัง

ตัวอย่าง

1. เสาอากาศวิทยุ (หน้า 5-28)
2. ไฟส่องป้ายทะเบียน (หน้า 7-30)
3. ไฟถอย (หน้า 7-29)
4. ไฟเบรกเสริมดวงที่สาม
5. ไฟท้ายรวม (หน้า 7-29)
6. ฝากระโปรงท้าย (หน้า 2-4)

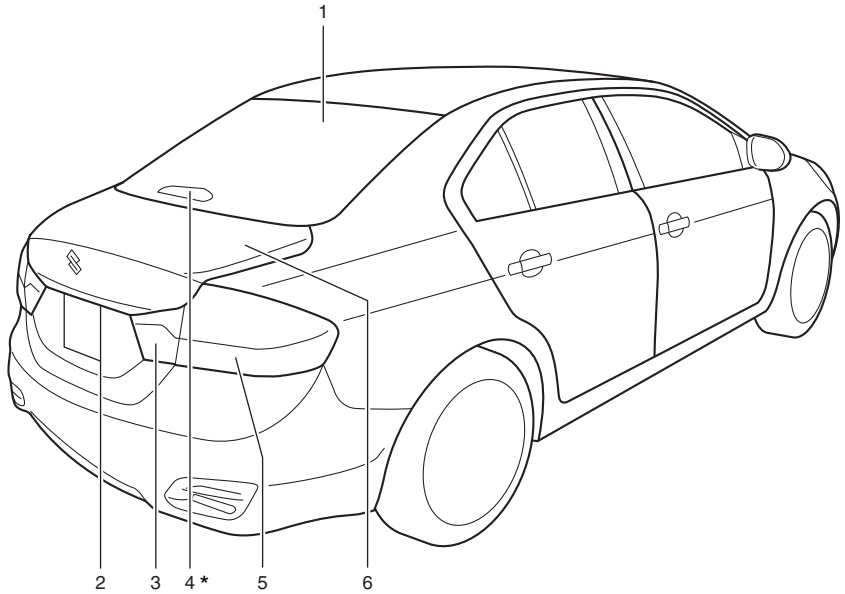

*** หากรถของท่านติดตั้งสปอยเลอร์หลัง ไฟเบรกเสริมดวงที่สามจะติดตั้งอยู่ในสปอยเลอร์**

79MS0T002

ภายในด้านหน้า

1. ถุงลมด้านผู้โดยสารเบาะหน้า
   (หน้า 2-37)
2. การควบคุมกระจกไฟฟ้า (หน้า 2-17)/
   สวิตช์ควบคุมกระจกมองข้างไฟฟ้า
   (หน้า 2-21)/
   สวิตช์พับกระจกมองข้าง
   (ในรถบางรุ่น) (หน้า 2-21)
3. ช่องเก็บของ (หน้า 5-9)
4. คันเบรกมือ (หน้า 3-10)
5. ที่วางพักแขนที่เบาะหน้าและกล่องเก็บของ
   ที่คอนโซลกลาง
   (หน้า 5-11)
6. เบาะหน้า (หน้า 2-22)

ตัวอย่าง

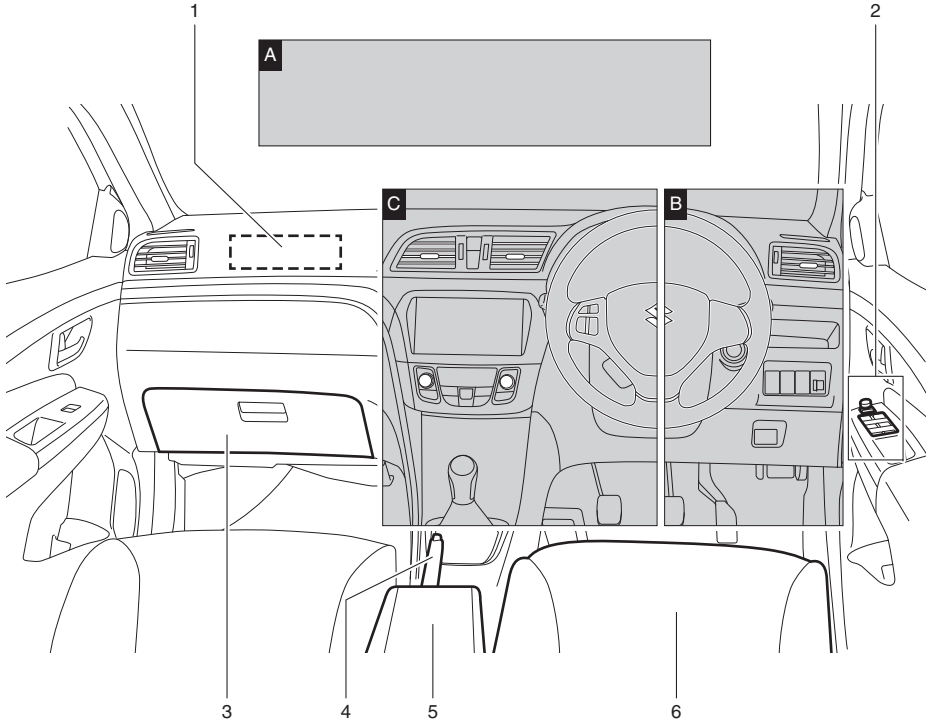

79MH0006

1. แผงบังแดด (หน้า 5-4)
2. ไฟส่องสว่างภายในห้องโดยสารด้านหน้า (หน้า 5-5, 7-31)
3. กระจกมองหลัง (หน้า 2-20)
4. ไมโครโฟนของระบบแฮนด์ฟรี (ในรถบางรุ่น) (หน้า 5-52)

ภาพ ก

ตัวอย่าง

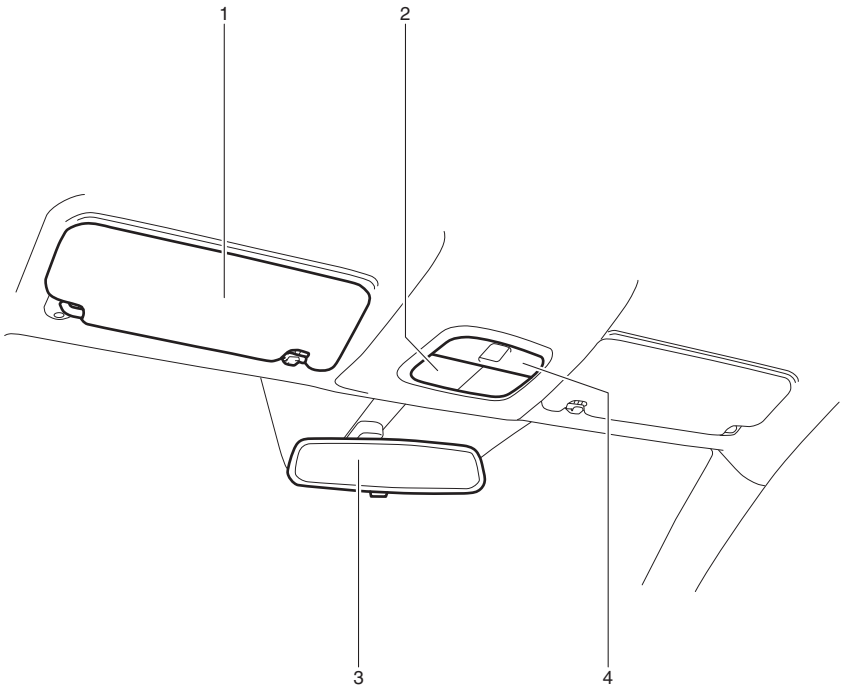

79MS0T003

1. สวิตช์ควบคุมเครื่องเสียงที่พวงมาลัย (ในรถบางรุ่น) (หน้า 5-63)
2. ถุงลมด้านคนขับ (หน้า 2-37)
3. สวิตช์ควบคุมไฟส่องสว่าง (หน้า 2-62)/ สวิตช์ควบคุมไฟเลี้ยว (หน้า 2-63)
4. คันล็อคปรับระดับพวงมาลัย (หน้า 2-66)
5. คันเปิดฝาปิดช่องเติมน้ำมันเชื้อเพลิง (หน้า 5-1)
6. สวิตช์ปลดล็อคฝากระโปรงท้าย (หน้า 2-4)
7. สวิตช์ไฟตัดหมอกหน้า (ในรถบางรุ่น) (หน้า 2-63)
8. คันปลดล็อคฝากระโปรงหน้า (หน้า 5-2)
9. ฟิวส์ (หน้า 7-24)
10. สวิตช์สตาร์ท (รุ่นที่ไม่มีระบบปุ่มกดคีย์เลสสตาร์ท) (หน้า 3-3)
11. สวิตช์สตาร์ทเครื่องยนต์ (รุ่นที่มีระบบปุ่มกดคีย์เลสสตาร์ท) (หน้า 3-5)

ภาพ ข

ตัวอย่าง

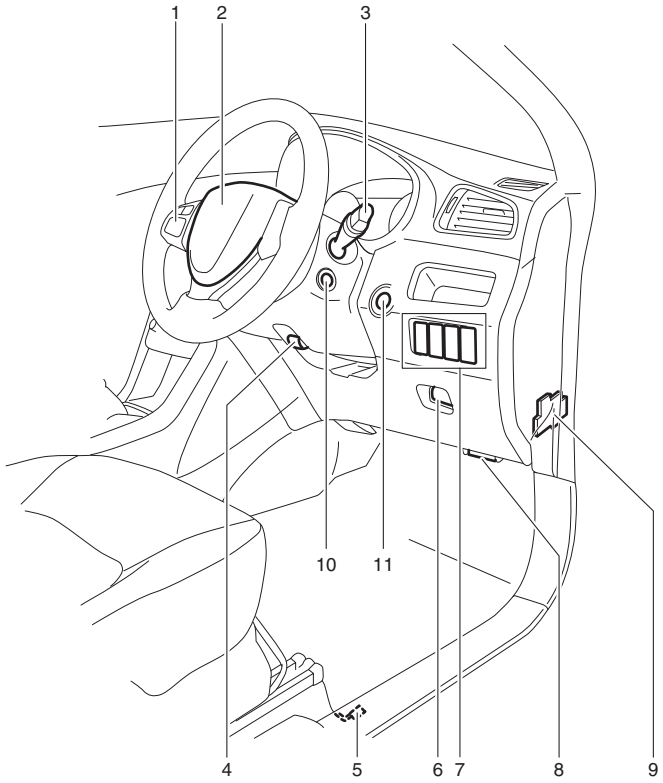

79MH0008

1. สวิตช์ไฟฉุกเฉิน (หน้า 2-64)
2. เครื่องเสียง (ในรถบางรุ่น) (หน้า 5-29, 5-71)
3. แผงหน้าปัด (หน้า 2-43)/
   จอแสดงข้อมูล (หน้า 2-46)
4. สวิตช์ที่ปัดน้ำฝนและที่ฉีดน้ำล้างกระจก
   บังลมหน้า (หน้า 2-65)
5. ระบบทำความร้อน (ในรถบางรุ่น) และ
   ระบบปรับอากาศ (หน้า 5-15)/
   สวิตช์ไล่ฝ้ากระจกบังลมหลัง
   (หน้า 2-67)
6. ช่องเสียบอุปกรณ์เสริม (หน้า 5-7)
7. ช่องเสียบ AUX/USB (ในรถบางรุ่น) (หน้า 5-8)
8. คันเกียร์ (หน้า 3-17)

ภาพ ค

ตัวอย่าง

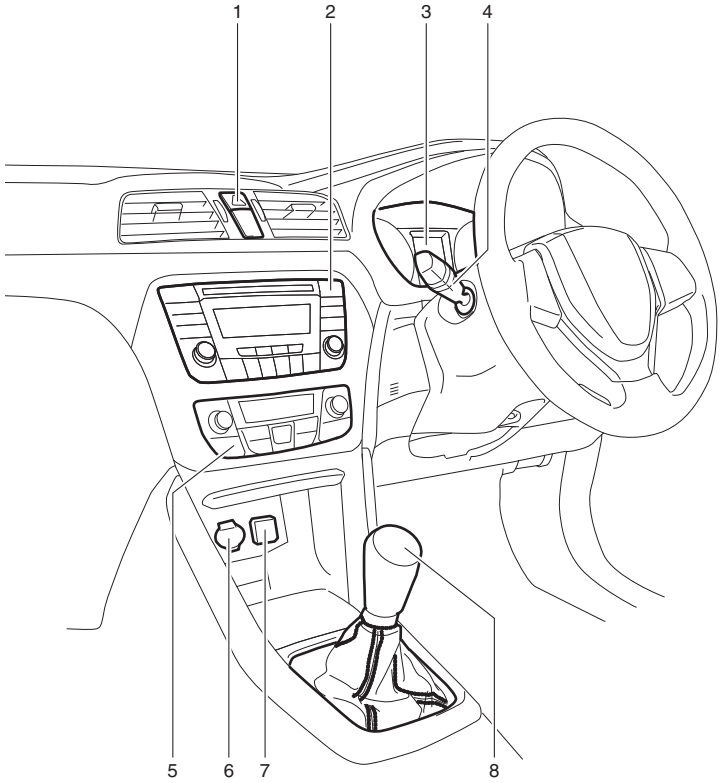

79MH0009

ภายในด้านหลัง

ตัวอย่าง

1. เข็มขัดนิรภัย (หน้า 2-25)
2. มือจับเหนือประตู (ในรถบางรุ่น) (หน้า 5-8)
3. ไฟส่องสว่างกลางห้องโดยสาร (หน้า 5-5, 7-31)
4. เบาะหลัง (หน้า 2-24)
5. ที่วางพักแขนที่เบาะหลังและที่วางแก้ว (หน้า 5-12)

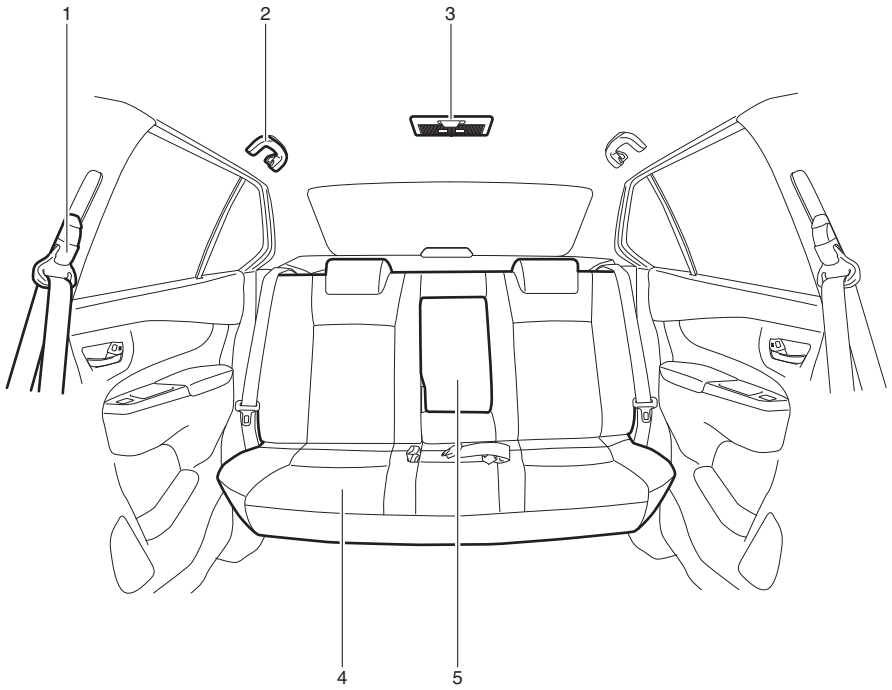

79MS0T004

ห้องเก็บสัมภาระ

1. แผ่นปูพื้นห้องเก็บสัมภาระ
2. ไฟส่องสว่างห้องเก็บสัมภาระ (ในรถบางรุ่น) (หน้า 5-5)
3. ชุดซ่อมยางแบนฉุกเฉิน (หน้า 8-5)
4. แม่แรง (หน้า 8-1)
5. ประแจขันล้อ (หน้า 8-1)
6. ด้ามแม่แรง (หน้า 8-1)

ตัวอย่าง

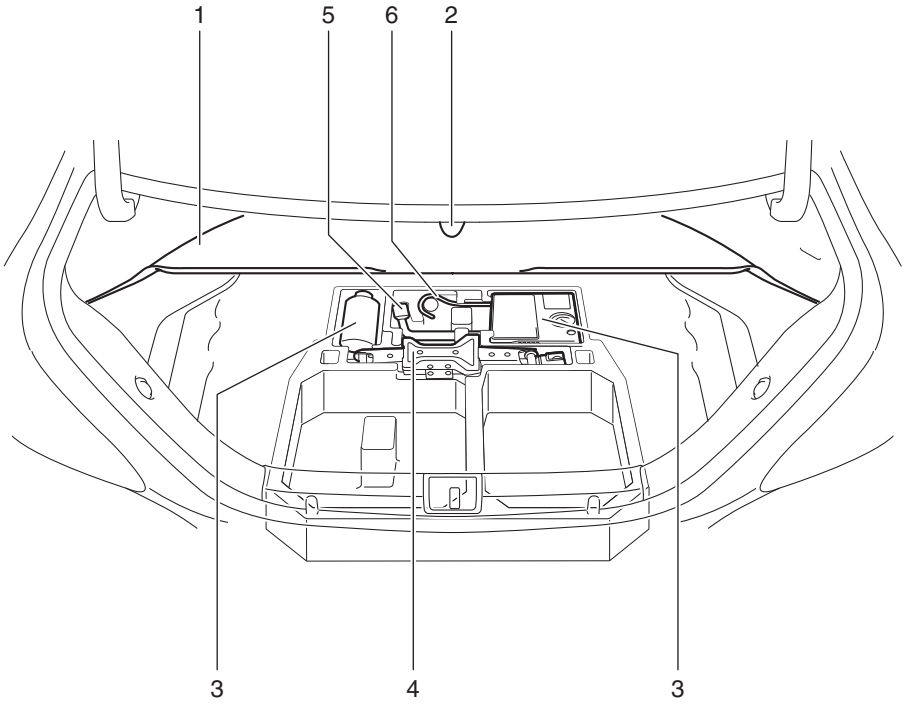

79MS0T005

บันทึก

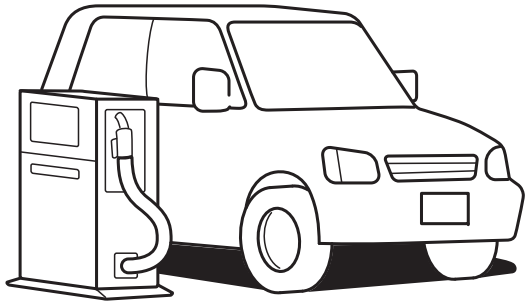

65D394

คำแนะนำเกี่ยวกับน้ำมันเชื้อเพลิง

คำแนะนำเกี่ยวกับน้ำมันเชื้อเพลิง 1-1

คำแนะนำเกี่ยวกับน้ำมันเชื้อเพลิง

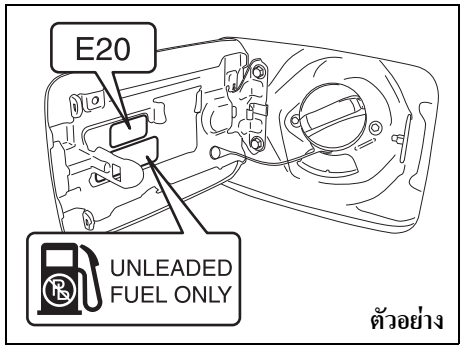

79MS0T101

ถ้ารถของท่านไม่มีตัวจำกัดขนาดหัวจ่ายติดตั้งอยู่ในท่อเติมน้ำมันเชื้อเพลิง ท่านจะสามารถใช้ได้ทั้งน้ำมันเบนซินที่มีส่วนผสมของสารตะกั่วหรือไร้สารตะกั่วที่มีค่าออกเทน (RON) 85 หรือสูงกว่าได้ หมายเหตุ ขอแนะนำให้ใช้น้ำมันเบนซินไร้สารตะกั่ว

ถ้ารถของท่านมีตัวจำกัดขนาดหัวจ่ายติดตั้งอยู่ในท่อเติมน้ำมันเชื้อเพลิง ท่านจะ**ต้อง**ใช้น้ำมันเบนซินไร้สารตะกั่วที่มีค่าออกเทน (RON) 91 หรือสูงกว่า (หรือ RON 95 หรือสูงกว่า ถ้าระบุไว้บนฝาปิดช่องเติมน้ำมันเชื้อเพลิง) เท่านั้น รถเหล่านี้จะมีข้อความติดไว้ใกล้กับท่อเติมน้ำมันเชื้อเพลิง ซึ่งระบุไว้ว่า: “UNLEADED FUEL ONLY”, “NUR UNVERBLEITES BENZIN”, “ENDAST BLYFRI BENSIN”, “SOLO GASOLINA SIN PLOMO” หรือ “KHUSUS BENSIN TANPA TIMBAL”.
ถ้ามีข้อความ “RON **95**” ติดไว้ท่านจะต้องใช้น้ำมันเบนซินไร้สารตะกั่วที่มีค่าออกเทน (RON) **95** หรือ สูงกว่าเท่านั้น

น้ำมันเบนซินที่มีส่วนผสมของเอธานอล

น้ำมันเบนซินไร้สารตะกั่วที่มีส่วนผสมของเอธานอล (แอลกอฮอล์ที่ได้จากกระบวนการหมักและกลั่นพืช) ซึ่งเป็นที่รู้จักกันดีในชื่อแก๊สโซฮอล์ มีการจัดจำหน่ายเชิงพาณิชย์ในบางประเทศ น้ำมันเบนซินที่มีส่วนผสมของเอธานอลชนิดนี้สามารถใช้ได้กับรถของท่าน ถ้าในส่วนผสมมีปริมาณเอธานอลไม่เกินกว่า 20% (E20) โปรดตรวจสอบให้แน่ใจว่าน้ำมันเบนซินที่มีส่วนผสมของเอธานอลนี้มีค่าออกเทนไม่ต่ำกว่าค่าที่แนะนำไว้

ข้อพึงระวัง

ถังน้ำมันเชื้อเพลิงมีพื้นที่ว่างสำหรับการขยายตัวของน้ำมันในเวลาที่อากาศร้อน หากท่านยังคงเติมน้ำมันเชื้อเพลิงต่อหลังจากที่หัวจ่ายน้ำมันตัดการทำงานโดยอัตโนมัติ หรือเมื่อเกิดอากาศดันกลับในครั้งแรก พื้นที่ว่างนั้นจะเต็ม เมื่อเติมน้ำมันจนเต็มในลักษณะนี้และน้ำมันเชื้อเพลิงได้รับความร้อน อาจทำให้เกิดการรั่วซึมเนื่องจากการขยายตัวของน้ำมันได้ เพื่อป้องกันการรั่วซึมของน้ำมันเชื้อเพลิงในลักษณะนี้ ให้หยุดเติมน้ำมันหลังจากที่หัวจ่ายน้ำมันเชื้อเพลิงตัดการทำงานโดยอัตโนมัติ หรือเมื่อใช้ระบบอื่นที่ไม่ใช่ระบบอัตโนมัติ หรือเมื่อเกิดอากาศดันกลับในครั้งแรก

ข้อพึงระวัง

ระมัดระวังอย่าทำให้น้ำมันเชื้อเพลิงที่มีส่วนผสมของแอลกอฮอล์หกกระเซ็นขณะเติมน้ำมันเชื้อเพลิง ถ้ามีน้ำมันเชื้อเพลิงหกลงบนตัวถังรถ ให้รีบเช็ดออกทันที น้ำมันเชื้อเพลิงที่มีส่วนผสมของแอลกอฮอล์จะทำให้เกิดความเสียหายกับสีรถได้ ซึ่งความเสียหายนี้อยู่นอกเหนือเงื่อนไขการรับประกันรถใหม่

ก่อนการขับขี่

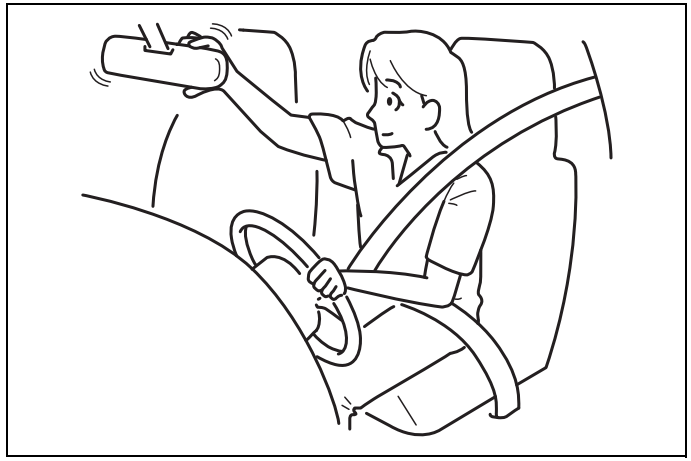

60G404

กุญแจ 2-1
ล็อคประตู 2-2
รีโมทคอนโทรลของระบบปุ่มกดคีย์เลสสตาร์ท/
รีโมทคอนโทรล ของระบบคีย์เลสเอ็นทรี 2-6
ระบบสัญญาณเตือนการโจรกรรม 2-14
กระจกหน้าต่าง 2-17
กระจก 2-20
เบาะหน้า 2-22
เบาะหลัง 2-24
ระบบเข็มขัดนิรภัยและเบาะนิรภัยสำหรับเด็ก 2-25
ระบบเสริมความปลอดภัย (ถุงลม) 2-36
แผงหน้าปัด 2-43
มาตรวัดความเร็ว 2-44
มาตรวัดรอบเครื่องยนต์ 2-44
เกจวัดระดับน้ำมันเชื้อเพลิง 2-44
เกจวัดอุณหภูมิ 2-45
การควบคุมความสว่างของแผงหน้าปัด 2-45
จอแสดงข้อมูล 2-46
ไฟเตือนและไฟแสดงสถานะ 2-55
สวิตช์ควบคุมไฟส่องสว่าง 2-62
สวิตช์ไฟตัดหมอกหน้า (ในรถบางรุ่น) 2-63
สวิตช์ควบคุมไฟเลี้ยว 2-63
สวิตช์ไฟฉุกเฉิน 2-64
สวิตช์ที่ปัดน้ำฝนและที่ฉีดน้ำล้างกระจกบังลมหน้า 2-65
คันล็อคปรับระดับพวงมาลัย 2-66
แตร 2-67
สวิตช์ไล่ฝ้ากระจกบังลมหลัง 2-67

กุญแจ

ตัวอย่าง

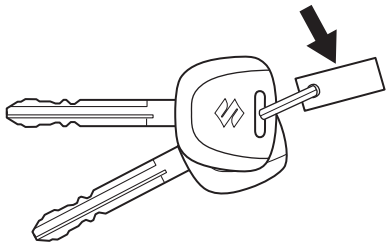

54G489

รถของท่านมาพร้อมกับกุญแจที่เหมือนกันสองดอก เก็บรักษากุญแจสำรองไว้ในที่ปลอดภัย กุญแจหนึ่งดอกสามารถเปิดล็อคได้ทุกจุดของรถ

หมายเลขระบุกุญแจจะประทับอยู่บนป้ายโลหะที่ให้มาพร้อมกับกุญแจหรือบนตัวกุญแจเอง เก็บรักษาป้ายโลหะไว้ในที่ปลอดภัย (ในรถบางรุ่น) หากท่านทำกุญแจหาย ท่านจำเป็นต้องใช้หมายเลขนี้เพื่อขอสั่งทำกุญแจชุดใหม่ ให้จดหมายเลขไว้ในช่องด้านล่างเพื่อใช้อ้างอิงในอนาคต

หมายเลขระบุกุญแจ:

ระบบยับยั้งการทำงานของเครื่องยนต์

ระบบนี้ได้รับการออกแบบมาเพื่อช่วยป้องกันการโจรกรรมรถยนต์ โดยตัดการทำงานของระบบสตาร์ทเครื่องยนต์ด้วยอิเล็กทรอนิกส์

เครื่องยนต์จะสามารถสตาร์ทติดได้ก็ต่อเมื่อใช้กุญแจสตาร์ทระบบยับยั้งการทำงานของเครื่องยนต์หรือรีโมทคอนโทรลของระบบปุ่มกดคีย์เลสสตาร์ทที่ให้มาพร้อมกับรถของท่าน ซึ่งมีรหัสประจำตัวอิเล็กทรอนิกส์ที่ถูกโปรแกรมไว้ในกุญแจเท่านั้น กุญแจหรือรีโมทคอนโทรลจะส่งรหัสประจำตัวไปที่รถเมื่อบิดสวิตช์สตาร์ทไปที่ตำแหน่ง “ON” หรือกดสวิตช์สตาร์ทเครื่องยนต์เพื่อเปลี่ยนโหมดสตาร์ทเป็น “ON” ถ้าท่านจำเป็นต้องสั่งทำกุญแจหรือรีโมทคอนโทรลสำรอง กรุณาติดต่อศูนย์บริการซูซูกิใกล้บ้านท่าน ตัวรถจะต้องได้รับการตั้งโปรแกรมให้ตรงกับรหัสประจำตัวที่ถูกต้องของกุญแจหรือรีโมทคอนโทรลสำรองด้วยเช่นกัน กุญแจที่ทำโดยช่างทำกุญแจทั่วไปจะไม่สามารถใช้งานได้

80JM122

ถ้าไฟเตือนระบบปุ่มกดคีย์เลสสตาร์ท/ระบบยับยั้งการทำงานของเครื่องยนต์กะพริบเมื่อสวิตช์สตาร์ทอยู่ในตำแหน่ง “ON” หรือโหมดสตาร์ทอยู่ที่ “ON” เครื่องยนต์จะสตาร์ทไม่ติด

สำหรับรุ่นที่ไม่มีระบบปุ่มกดคีย์เลสสตาร์ท

ถ้าไฟเตือนนี้กะพริบ ให้บิดสวิตช์สตาร์ทไปที่ตำแหน่ง “LOCK” จากนั้นบิดกลับไปที่ตำแหน่ง “ON”

ถ้าไฟเตือนนี้ยังคงกะพริบอยู่ขณะที่บิดสวิตช์สตาร์ทกลับไปที่ตำแหน่ง “ON” แสดงว่าอาจมีปัญหาเกิดขึ้นกับกุญแจของท่านหรือระบบยับยั้งการทำงานของเครื่องยนต์ ให้นำรถเข้ารับการตรวจเช็คที่ศูนย์บริการซูซูกิ

สำหรับรุ่นที่มีระบบปุ่มกดคีย์เลสสตาร์ท

ถ้าไฟเตือนนี้กะพริบ ให้เปลี่ยนโหมดสตาร์ทเป็น “LOCK” (OFF) แล้วเปลี่ยนไปที่โหมด “ON” และดูรายละเอียดที่ “ถ้าไฟแสดงสถานะ “PUSH” กะพริบและเครื่องยนต์สตาร์ทไม่ติด” ในหัวข้อ “การสตาร์ทเครื่องยนต์ (รุ่นที่มีระบบปุ่มกดคีย์เลสสตาร์ท)” ในหมวด “การใช้งานรถของท่าน”

ถ้าไฟเตือนนี้ยังคงกะพริบอยู่หลังจากเปลี่ยนโหมดสตาร์ทกลับไปเป็นโหมด “ON” แสดงว่าอาจมีปัญหาเกิดขึ้นกับกุญแจของท่านหรือระบบยับยั้งการทำงานของเครื่องยนต์ ให้นำรถเข้ารับการตรวจเช็คที่ศูนย์บริการซูซูกิ

นอกจากนี้ไฟเตือนระบบปุ่มกดคีย์เลสสตาร์ท/ระบบยับยั้งการทำงานของเครื่องยนต์อาจกะพริบ ถ้ารีโมทคอนโทรลไม่ได้อยู่ภายในรถเมื่อปิดประตูหรือพยายามสตาร์ทเครื่องยนต์

หมายเหตุ:

- *ถ้าท่านทำกุญแจสตาร์ทระบบยับยั้งการทำงานของเครื่องยนต์หรือรีโมทคอนโทรลหาย กรุณาติดต่อศูนย์บริการซูซูกิให้เร็วที่สุดเพื่อยกเลิกรหัสประจำตัวของกุญแจหรือรีโมทคอนโทรลชุดที่หายไป และเพื่อสั่งทำกุญแจหรือรีโมทคอนโทรลใหม่*
- *ถ้าท่านมีรถยนต์อีกคันหนึ่งซึ่งมีระบบยับยั้งการทำงานของเครื่องยนต์ติดตั้งอยู่ด้วยเช่นกัน ให้ท่านนำกุญแจของรถยนต์คันดังกล่าวออกห่างจากสวิตช์สตาร์ทหรือสวิตช์สตาร์ทเครื่องยนต์เมื่อใช้รถซูซูกิของท่าน มิฉะนั้นเครื่องยนต์จะไม่สามารถสตาร์ทได้ เนื่องจากกุญแจของรถอีกคันหนึ่งอาจรบกวนระบบยับยั้งการทำงานของเครื่องยนต์ในรถซูซูกิของท่านได้*
- *ถ้ามีวัตถุที่เป็นโลหะติดอยู่กับกุญแจระบบยับยั้งการทำงานของเครื่องยนต์หรือรีโมทคอนโทรลกุญแจหรือรีโมทคอนโทรลชุดนั้นอาจไม่สามารถใช้สตาร์ทเครื่องได้*

ข้อพึงระวัง

กุญแจระบบยับยั้งการทำงานของเครื่องยนต์และรีโมทคอนโทรลเป็นอุปกรณ์อิเล็กทรอนิกส์ที่ละเอียดอ่อน เพื่อหลีกเลี่ยงความเสียหายต่ออุปกรณ์:

- **อย่าให้กุญแจและรีโมทคอนโทรลได้รับการกระทบกระแทก ถูกความชื้น หรืออยู่ในที่ที่มีอุณหภูมิสูง เช่น บนแผงคอนโซลหน้ารถซึ่งถูกแสงแดดโดยตรง**
- **เก็บกุญแจและรีโมทคอนโทรลให้ห่างจากวัตถุที่เป็นแม่เหล็ก**

เสียงเตือนลืมถอดกุญแจสตาร์ท (ในรถบางรุ่น)

เสียงเตือนจะดังและหยุดเป็นช่วงๆ เพื่อเตือนให้ท่านถอดกุญแจสตาร์ทออก ถ้ากุญแจเสียบค้างอยู่ที่สวิตช์สตาร์ท เมื่อประตูด้านคนขับเปิดอยู่

ล็อคประตู

ล็อคประตูข้าง

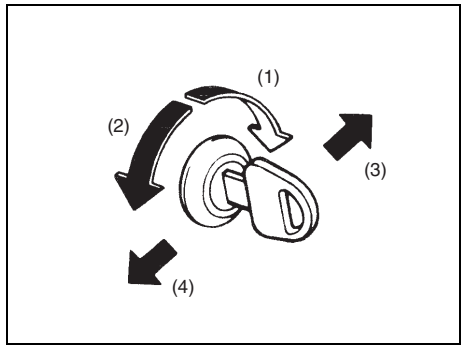

79MH0201

(1) ล็อค
(2) ปลดล็อค
(3) ด้านหน้า
(4) ด้านหลัง

การล็อคประตูด้านคนขับจากด้านนอกรถ:

- เสียบกุญแจและบิดให้ด้านบนของกุญแจหมุนไปทางด้านหน้าของรถ หรือ
- เลื่อนปุ่มล็อคไปทางด้านหน้า แล้วดึงมือเปิดประตูด้านนอกค้างไว้ขณะปิดประตู

สามารถปลดล็อคประตูด้านคนขับจากนอกรถได้โดยเสียบกุญแจและบิดให้ด้านบนของกุญแจหมุนไปทางด้านหลังของรถ

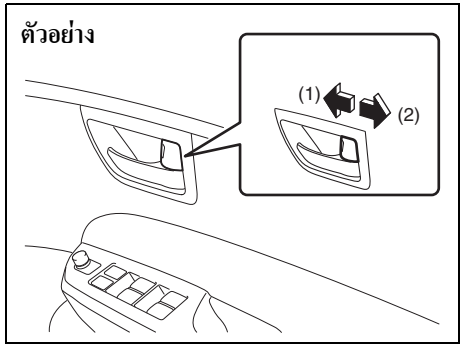

74LHT0201

(1) ล็อค
(2) ปลดล็อค

การล็อคประตูจากด้านในรถ ให้เลื่อนปุ่มล็อคไปทางด้านหน้า เลื่อนปุ่มล็อคไปทางด้านหลังเพื่อปลดล็อคประตู

การล็อคประตูหลังจากด้านนอกรถ ให้เลื่อนปุ่มล็อคไปทางด้านหน้าและปิดประตู ท่านไม่จำเป็นต้องดึงมือเปิดประตูด้านนอกค้างไว้ขณะปิดประตู

หมายเหตุ:
ให้แน่ใจว่าได้ดึงมือเปิดประตูด้านนอกค้างไว้ขณะที่ท่านปิดประตูหน้าที่ล็อคแล้ว มิฉะนั้นประตูจะไม่ล็อค

ระบบเซ็นทรัลล็อค

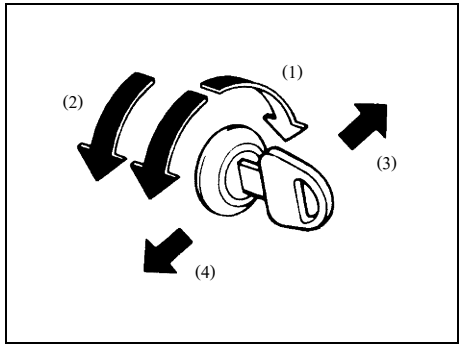

54G294

(1) ล็อค
(2) ปลดล็อค
(3) ด้านหน้า
(4) ด้านหลัง

ท่านสามารถล็อคและปลดล็อคประตูทุกบานได้พร้อมกันโดยใช้กุญแจไขที่เบ้าเสียบกุญแจประตูด้านคนขับ

การล็อคประตูทุกบานพร้อมกัน ให้เสียบกุญแจที่เบ้าเสียบกุญแจประตูด้านคนขับ และบิดให้ด้านบนของกุญแจหมุนไปทางด้านหน้าของรถหนึ่งครั้ง

การปลดล็อคประตูทุกบานพร้อมกันให้เสียบกุญแจที่เบ้าเสียบกุญแจประตูด้านคนขับ และบิดให้ด้านบนของกุญแจหมุนไปทางด้านหลังของรถสองครั้ง

หมายเหตุ:
ท่านสามารถสับเปลี่ยนวิธีการสั่งปลดล็อคประตูทุกบานจากการกดปุ่มสองครั้งมาเป็นการกดปุ่มครั้งเดียวหรือในทางกลับกันได้ ที่โหมดตั้งค่าของจอแสดงข้อมูล ศึกษารายละเอียดการใช้งานหน้าจอแสดงข้อมูลได้ที่ "จอแสดงข้อมูล" ในหมวดนี้

การปลดล็อคเฉพาะประตูด้านคนขับ ให้เสียบกุญแจที่เบ้าเสียบกุญแจประตูด้านคนขับ และบิดให้ด้านบนของกุญแจหมุนไปทางด้านหน้าของรถหนึ่งครั้ง

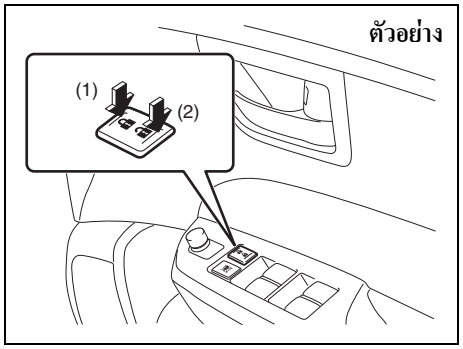

79MH10206

(1) ล็อค
(2) ปลดล็อค

ท่านยังสามารถล็อคหรือปลดล็อคประตูทุกบานโดยการกดที่ด้านหน้าหรือด้านหลังของสวิตช์ตามที่ต้องการได้ด้วยเช่นกัน

หมายเหตุ:

- *ท่านสามารถล็อคหรือปลดล็อคประตูทุกบานโดยใช้รีโมทคอนโทรลได้ด้วยเช่นกัน ดูที่ "รีโมทคอนโทรลของระบบปุ่มกดคีย์เลสสตาร์ท/รีโมทคอนโทรลของระบบคีย์เลสเอ็นทรี" ในหมวดนี้*
- *ถ้ารถของท่านมีระบบปุ่มกดคีย์เลสสตาร์ท ท่านจะสามารถล็อคหรือปลดล็อคประตูทุกบานโดยกดสวิตช์บนมือเปิดประตูด้านนอกได้ด้วยเช่นกัน ดูที่ "รีโมทคอนโทรลของระบบปุ่มกดคีย์เลสสตาร์ท/รีโมทคอนโทรลของระบบคีย์เลสเอ็นทรี" ในหมวดนี้*

ล็อคนิรภัยสำหรับเด็ก (ประตูหลัง)

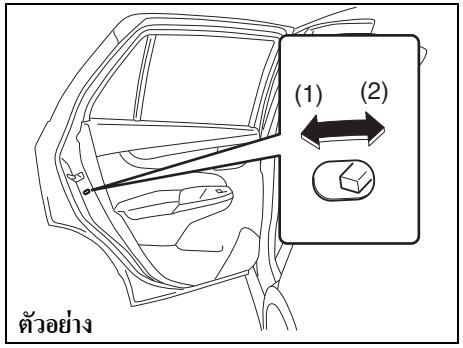

79MH0236

(1) ล็อค
(2) ปลดล็อค

ที่ประตูหลังแต่ละข้างจะมีล็อคนิรภัยสำหรับเด็กติดตั้งอยู่ ซึ่งสามารถใช้เพื่อช่วยป้องกันการเปิดประตูจากทางด้านในตัวรถโดยไม่ตั้งใจได้ เมื่อปุ่มล็อคอยู่ในตำแหน่ง "ล็อค" (1) ท่านจะสามารถเปิดประตูหลังได้จากด้านนอกตัวรถเท่านั้น แต่เมื่อปุ่มล็อคอยู่ในตำแหน่ง "ปลดล็อค" (2) ท่านจะสามารถเปิดประตูหลังได้ทั้งจากด้านในและด้านนอกตัวรถ

⚠ คำเตือน

ให้แน่ใจว่าปุ่มล็อคนิรภัยสำหรับเด็กอยู่ในตำแหน่ง "ล็อค" ทุกครั้งที่มีเด็กโดยสารที่เบาะหลัง

ฝากระโปรงท้าย

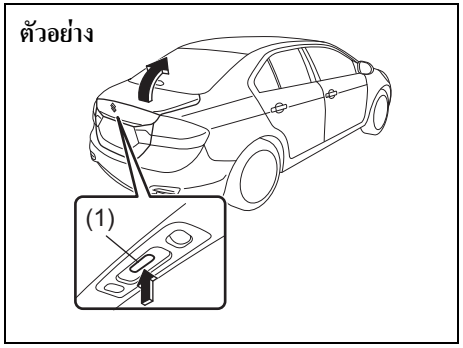

79MS0T210

(รุ่นที่มีระบบคีย์เลสเอ็นทรี)
กดปุ่ม "ปลดล็อค" ที่รีโมทคอนโทรลของระบบคีย์เลสเอ็นทรีสองครั้ง เพื่อปลดล็อคประตูทุกบาน เปิดฝากระโปรงท้ายได้โดยกดสวิตช์ปลดล็อคฝากระโปรงท้าย (1) และยกฝากระโปรงท้ายขึ้น

(รุ่นที่มีระบบปุ่มกดคีย์เลสสตาร์ท)
เปิดฝากระโปรงท้ายได้โดยกดสวิตช์ปลดล็อคฝากระโปรงท้าย (1) และยกฝากระโปรงท้ายขึ้น
สวิตช์ปลดล็อคฝากระโปรงท้าย (1) จะสามารถทำงานได้เมื่อรีโมทคอนโทรลของระบบปุ่มกดคีย์เลสสตาร์ทอยู่ภายในช่วงการทำงานของสวิตช์
สวิตช์ปลดล็อคฝากระโปรงท้าย (1) จะใช้สำหรับเปิดฝากระโปรงท้ายเท่านั้น
เมื่อท่านปิดฝากระโปรงท้ายโดยที่รีโมทคอนโทรลของระบบปุ่มกดคีย์เลสสตาร์ทยังอยู่ภายในห้องเก็บสัมภาระและประตูทุกบานล็อค ฝากระโปรงท้ายจะถูกปลดล็อคโดยอัตโนมัติ

ตัวอย่าง

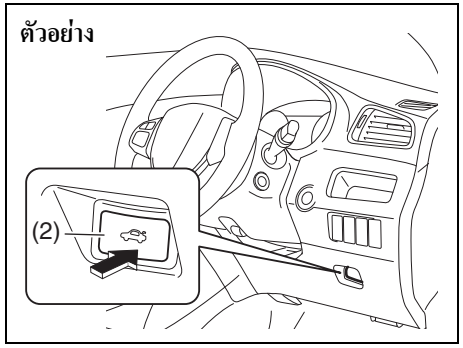

79MH0203

ท่านสามารถปลดล็อคฝากระโปรงท้ายได้โดยกดสวิตช์ปลดล็อคฝากระโปรงท้าย (2)

⚠ คำเตือน

ตรวจเช็คให้แน่ใจทุกครั้งว่าฝากระโปรงท้ายปิดสนิทและล็อคเรียบร้อยดี มิฉะนั้นฝากระโปรงท้ายอาจเปิดขึ้นโดยไม่คาดคิดในขณะขับขี่ นอกจากนี้การปิดฝากระโปรงท้ายให้สนิทยังช่วยป้องกันไม่ให้ก๊าซไอเสียเข้าสู่ภายในรถอีกด้วย

ถ้าท่านไม่สามารถปลดล็อคฝากระโปรงท้ายได้โดยการกดสวิตช์ปลดล็อค (1) เนื่องจากแบตเตอรี่หมดประจุหรือเกิดความบกพร่องขึ้น ให้ปฏิบัติตามขั้นตอนด้านล่างเพื่อปลดล็อคฝากระโปรงท้ายจากด้านในตัวรถ

ตัวอย่าง

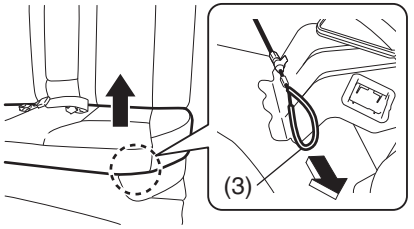

79MH0204

1) ยกเบาะนั่งด้านหลังฝั่งซ้ายขึ้น
2) ดึงคันปลดล็อคฉุกเฉิน (3)

ถ้ายังไม่สามารถปลดล็อคฝากระโปรงท้ายได้โดยการกดสวิตช์ปลดล็อค (1) ให้นำรถเข้ารับการตรวจสอบที่ศูนย์บริการซูซูกิ

รีโมทคอนโทรลของระบบปุ่มกดคีย์เลสสตาร์ท/ รีโมทคอนโทรลของระบบคีย์เลสเอ็นทรี

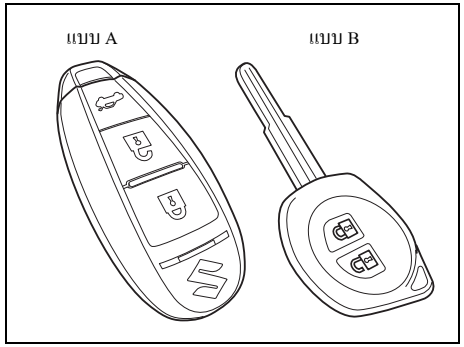

79MH0205

รถของท่านจะมีรีโมทคอนโทรลของระบบปุ่มกดคีย์เลสสตาร์ท (แบบ A) หรือรีโมทคอนโทรลของระบบคีย์เลสเอ็นทรี (แบบ B) รีโมทคอนโทรลของระบบปุ่มกดคีย์เลสสตาร์ทจะมีทั้งระบบคีย์เลสเอ็นทรีและระบบปุ่มกดคีย์เลสสตาร์ท รีโมทคอนโทรลของระบบคีย์เลสเอ็นทรีจะมีเฉพาะระบบคีย์เลสเอ็นทรี สำหรับรายละเอียดให้ดูที่คำอธิบายดังต่อไปนี้

⚠ คำเตือน

คลื่นวิทยุจากเสาสัญญาณของระบบปุ่มกดคีย์เลสสตาร์ทอาจรบกวนการทำงานของอุปกรณ์ทางการแพทย์ เช่น เครื่องกระตุ้นการเต้นของหัวใจ หากไม่ปฏิบัติตามข้อพึงระวังที่ระบุไว้ด้านล่างนี้ จะเป็นการเพิ่มความเสี่ยงที่จะได้รับบาดเจ็บสาหัสหรือเสียชีวิตเนื่องจากสัญญาณรบกวนจากคลื่นวิทยุ

- **ผู้ที่ใช้อุปกรณ์ไฟฟ้าทางการแพทย์ เช่น เครื่องกระตุ้นการเต้นของหัวใจ ควรสอบถามผู้ผลิตอุปกรณ์ทางการแพทย์หรือแพทย์ว่าคลื่นวิทยุจากเสาสัญญาณจะไปรบกวนการทำงานของอุปกรณ์ทางการแพทย์นั้นๆ หรือไม่**
- **หากคลื่นวิทยุรบกวนการทำงานของอุปกรณ์ ให้ติดต่อศูนย์บริการซูซูกิเพื่อปิดการทำงานของเสาสัญญาณ**

รีโมทคอนโทรลของระบบปุ่มกดคีย์เลสสตาร์ท (แบบ A)

รีโมทคอนโทรลทำให้สามารถใช้งานดังต่อไปนี้ได้:

- ท่านสามารถล็อคหรือปลดล็อคประตูโดยการใช้งานปุ่มล็อค/ปลดล็อค บนรีโมทคอนโทรลได้ ให้ดูที่คำอธิบายในหมวดนี้
- ท่านสามารถล็อคหรือปลดล็อคประตูโดยการกดสวิตช์บนมือเปิดประตูด้านนอกได้ สำหรับรายละเอียด ให้ดูที่คำอธิบายในหมวดนี้
- ท่านสามารถสตาร์ทเครื่องยนต์โดยไม่ต้องใช้กุญแจสตาร์ทได้ สำหรับรายละเอียด ให้ดูที่ “สวิตช์สตาร์ทเครื่องยนต์” ในหมวด “การใช้งานรถของท่าน”
- ท่านสามารถปลดล็อคและเปิดแง้มฝากระโปรงท้ายได้โดยการกดปุ่มปลดล็อคฝากระโปรงท้ายที่รีโมทคอนโทรล ให้ดูที่คำอธิบายในหมวดนี้

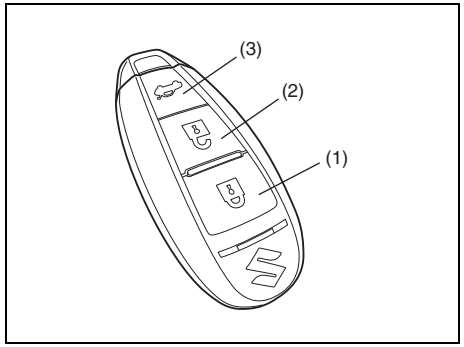

79MH0206

(1) ปุ่ม “ล็อค”
(2) ปุ่ม “ปลดล็อค”
(3) ปุ่ม “ปลดล็อคฝากระโปรงท้าย”

ท่านสามารถล็อคหรือปลดล็อคประตูทุกบานได้พร้อมกันโดยใช้รีโมทคอนโทรลเมื่ออยู่ใกล้กับรถ

ระบบเซ็นทรัลล็อค

- การล็อคประตูทุกบาน ให้กดปุ่ม “ล็อค” (1) หนึ่งครั้ง
- การปลดล็อคเฉพาะประตูด้านคนขับ ให้กดปุ่ม “ปลดล็อค” (2) หนึ่งครั้ง
- การปลดล็อคประตูบานอื่นๆ ให้กดปุ่ม “ปลดล็อค” (2) อีกหนึ่งครั้ง

หมายเหตุ:
ท่านสามารถสับเปลี่ยนวิธีการสั่งปลดล็อคประตูทุกบานจากการกดปุ่มสองครั้งมาเป็นการกดปุ่มครั้งเดียวหรือในทางกลับกันได้ ที่โหมดตั้งค่าของจอแสดงข้อมูล ศึกษารายละเอียดการใช้งานหน้าจอแสดงข้อมูลได้ที่ “จอแสดงข้อมูล” ในหมวดนี้

ไฟเลี้ยวจะกะพริบหนึ่งครั้งและเสียงเตือนจะดังหนึ่งครั้งเมื่อประตูล็อค

เมื่อปลดล็อคประตู:

- ไฟเลี้ยวจะกะพริบสองครั้งและเสียงเตือนจะดังสองครั้ง
- ถ้าสวิตช์ไฟส่องสว่างภายในอยู่ที่ตำแหน่ง “DOOR” ไฟส่องสว่างภายในจะติดสว่างขึ้นประมาณ 15 วินาที และค่อยๆ ดับลง ถ้าท่านกดสวิตช์สตาร์ทเครื่องยนต์ในระหว่างนี้ไฟส่องสว่างจะค่อยๆ ดับลงทันที

ให้แน่ใจว่าประตูล็อคหลังจากกดปุ่ม “ล็อค” (1) ถ้าไม่เปิดประตูใดๆ ภายใน 30 วินาทีโดยประมาณหลังจากกดปุ่ม “ปลดล็อค” (2) ประตูจะล็อคอีกครั้งโดยอัตโนมัติ

ฟังก์ชั่นปุ่มปลดล็อคฝากระโปรงท้าย (3)

กดปุ่ม “ปลดล็อคฝากระโปรงท้าย” ค้างไว้นาน 1 วินาทีขึ้นไป ฝากระโปรงท้ายจะถูกปลดล็อคและแง้มเปิดเล็กน้อย

หมายเหตุ:

- *รัศมีการทำงานสูงสุดของรีโมทคอนโทรลอยู่ที่ประมาณ 5 ม. (16 ฟุต) ทั้งนี้ทั้งนั้นรัศมีการทำงานนี้จะเปลี่ยนแปลงไปตามสภาพแวดล้อม โดยเฉพาะอย่างยิ่ง เมื่ออยู่ใกล้กับอุปกรณ์ส่งสัญญาณอื่นๆ เช่น หอวิทยุกระจายเสียง หรือวิทยุสื่อสาร CB (Citizens Band)*
- *ท่านจะไม่สามารถใช้งานรีโมทคอนโทรลเพื่อควบคุมล็อคประตูได้ ถ้าโหมดสตาร์ทอยู่ที่ตำแหน่งอื่นนอกเหนือจาก "LOCK" (OFF)*
- *ถ้ามีประตูบานใดเปิดอยู่ ท่านจะไม่สามารถล็อคประตูโดยใช้รีโมทคอนโทรลได้แม้ว่าประตูบานนั้นจะไม่ได้ล็อค*
- *ถ้าท่านทำรีโมทคอนโทรลชุดใดชุดหนึ่งหาย ให้รีบติดต่อศูนย์บริการซูซูกิโดยเร็วที่สุดเพื่อทำการเปลี่ยนรีโมทคอนโทรล ให้แน่ใจว่าท่านได้ให้ศูนย์บริการซูซูกิลงทะเบียนรหัสรีโมทใหม่ในหน่วยความจำของรถท่านเพื่อให้รหัสเก่าถูกลบออกไป*

การล็อคหรือปลดล็อคแบบไม่ใช้กุญแจโดยใช้สวิตช์บนมือเปิดประตูด้านนอก

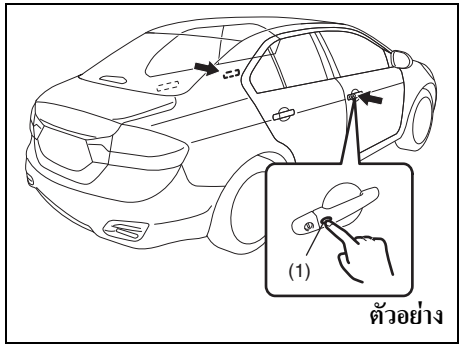

79MH0207

เมื่อรีโมทคอนโทรลอยู่ภายในช่วงการทำงานที่ได้อธิบายไว้ในหมวดนี้ ท่านสามารถล็อคหรือปลดล็อคประตูได้โดยการกดที่สวิตช์ (1) บนมือเปิดประตูด้านนอกของประตูด้านคนขับหรือประตูด้านผู้โดยสารเบาะหน้า

การล็อคประตูทุกบานเมื่อประตูทุกบานไม่ได้ล็อค:

- กดสวิตช์บนมือเปิดประตูด้านนอกที่ประตูบานใดก็ได้หนึ่งครั้งเพื่อล็อคประตูทุกบาน

ไฟเลี้ยวจะกะพริบหนึ่งครั้งและเสียงเตือนภายนอกจะดังหนึ่งครั้งเมื่อประตูล็อค

การปลดล็อคประตูหนึ่งบานหรือประตูทุกบาน:

- กดสวิตช์บนมือเปิดประตูด้านนอกที่ประตูบานใดก็ได้หนึ่งครั้งเพื่อปลดล็อคเฉพาะประตูหนึ่งบาน
- กดสวิตช์บนมือเปิดประตูด้านนอกที่ประตูบานใดก็ได้สองครั้งเพื่อปลดล็อคประตูทุกบาน

หมายเหตุ:
ท่านสามารถสับเปลี่ยนวิธีการสั่งปลดล็อคประตูทุกบานจากการกดปุ่มสองครั้งมาเป็นการกดปุ่มครั้งเดียวหรือในทางกลับกันได้ ที่โหมดตั้งค่าของจอแสดงข้อมูล ศึกษารายละเอียดการใช้งานหน้าจอแสดงข้อมูลได้ที่ "จอแสดงข้อมูล" ในหมวดนี้

เมื่อปลดล็อคประตู:

- ไฟเลี้ยวจะกะพริบสองครั้งและเสียงเตือนภายนอกจะดังสองครั้ง
- ถ้าสวิตช์ไฟส่องสว่างภายในอยู่ที่ตำแหน่ง "DOOR" ไฟส่องสว่างภายในจะติดสว่างขึ้นประมาณ 15 วินาที และค่อยๆ ดับลง ถ้าท่านกดสวิตช์สตาร์ทเครื่องยนต์ในระหว่างนี้ ไฟส่องสว่างจะค่อยๆ ดับลงทันที

ให้แน่ใจว่าประตูล็อคแล้วหลังจากใช้งานสวิตช์บนมือเปิดประตูด้านนอกเพื่อล็อคประตู

หมายเหตุ:
- *ท่านจะไม่สามารถใช้งานล็อคประตูด้วยสวิตช์บนมือเปิดประตูด้านนอกได้ภายใต้สภาวะดังต่อไปนี้:*
  - *ถ้าประตูใดประตูหนึ่งเปิดหรือปิดไม่สนิท*
  - *ถ้าโหมดสตาร์ทอยู่ที่ตำแหน่งอื่นนอกเหนือจาก "LOCK" (OFF)*
- *ถ้าไม่เปิดประตูใดๆ ภายใน 30 วินาทีโดยประมาณหลังจากการปลดล็อคประตูโดยการกดสวิตช์บนมือเปิดประตูด้านนอกประตูจะล็อคอีกครั้งโดยอัตโนมัติ*

ตัวอย่าง

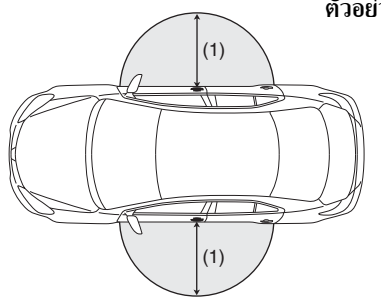

79MH0208

(1) 80 ซม. (2 1/2 ฟุต)

เมื่อรีโมทคอนโทรลอยู่ภายในระยะประมาณ 80 ซม. (2 1/2 ฟุต) จากมือเปิดประตูหน้าด้านนอก ท่านสามารถล็อคหรือปลดล็อคประตูโดยการกดสวิตช์บนมือเปิดประตูด้านนอก

หมายเหตุ:
- *ถ้ารีโมทคอนโทรลอยู่ภายนอกช่วงการทำงานของสวิตช์บนมือเปิดประตูด้านนอกตามที่ได้อธิบายไว้ด้านบนท่านจะไม่สามารถใช้งานสวิตช์ได้*
- *ถ้าแบตเตอรี่ของรีโมทคอนโทรลหมดประจุ หรือมีคลื่นวิทยุหรือคลื่นรบกวนกำลังแรงสูงช่วงการทำงานของสวิตช์บนมือเปิดประตูด้านนอกอาจลดลงหรืออาจไม่สามารถใช้งานรีโมทคอนโทรลได้*
- *ถ้ารีโมทคอนโทรลอยู่ใกล้กระจกประตูมากเกินไปสวิตช์บนมือเปิดประตูด้านนอกอาจไม่ทำงาน*
- *ถ้ามีรีโมทคอนโทรลสำรองอยู่ภายในรถ สวิตช์บนมือเปิดประตูด้านนอกอาจไม่ทำงานตามปกติ*
- *รีโมทคอนโทรลจะทำให้สวิตช์บนมือเปิดประตูด้านนอกทำงานได้ก็ต่อเมื่ออยู่ภายในช่วงการทำงานของสวิตช์เท่านั้น ตัวอย่างเช่น ถ้ารีโมทคอนโทรลอยู่ภายในช่วงการทำงานของสวิตช์บนมือเปิดประตูด้านนอกด้านคนขับแต่ไม่อยู่ในช่วงการทำงานของสวิตช์บนมือเปิดประตูด้านนอกด้านผู้โดยสารเบาะหน้า สามารถใช้งานสวิตช์ที่ประตูด้านคนขับ แต่ไม่สามารถใช้งานสวิตช์ที่ประตูด้านผู้โดยสารเบาะหน้าได้*

ข้อพึงระวัง

รีโมทคอนโทรลเป็นอุปกรณ์อิเล็กทรอนิกส์ที่ละเอียดอ่อน เพื่อหลีกเลี่ยงความเสียหายต่อรีโมทคอนโทรล:
- **อย่าให้กุญแจได้รับการกระทบกระแทก ความชื้น หรืออยู่ในที่ที่มีอุณหภูมิสูง เช่น บนแผงคอนโซลหน้ารถซึ่งถูกแสงแดดโดยตรง**
- **เก็บรีโมทคอนโทรลให้ห่างจากวัตถุที่เป็นแม่เหล็ก เช่น โทรทัศน์**

หมายเหตุ:
ระบบปุ่มกดคีย์เลสสตาร์ทอาจทำงานไม่ถูกต้องในสภาพแวดล้อมบางกรณีหรือภายใต้สภาวะการทำงานบางอย่างดังเช่นต่อไปนี้:
- *เมื่อมีสัญญาณกำลังแรงต่างๆ มาจากโทรทัศน์ โรงงานไฟฟ้า หรือโทรศัพท์เคลื่อนที่*
- *เมื่อรีโมทคอนโทรลอยู่ใกล้หรือถูกบังด้วยวัตถุที่เป็นโลหะ*
- *เมื่อใช้งานรีโมทคอนโทรลแบบคลื่นวิทยุของระบบคีย์เลสเอ็นทรีในบริเวณใกล้เคียง*
- *เมื่อวางรีโมทคอนโทรลไว้ใกล้กับอุปกรณ์อิเล็กทรอนิกส์ เช่น คอมพิวเตอร์*

นอกจากนี้ยังมีข้อพึงระวังและข้อมูลเพิ่มเติมที่ท่านควรทราบดังนี้:
- *ให้แน่ใจว่าเก็บกุญแจไว้ในรีโมทคอนโทรล ถ้าท่านไม่สามารถใช้งานรีโมทคอนโทรลได้ตามปกติ ท่านจะไม่สามารถล็อคหรือปลดล็อคประตูได้*

- *ให้แน่ใจว่าคนขับถือรีโมทคอนโทรลไว้เสมอ*
- *ถ้าท่านทำรีโมทคอนโทรลชุดใดชุดหนึ่งหาย ให้รีบติดต่อศูนย์บริการซูซูกิโดยเร็วที่สุดเพื่อทำการเปลี่ยนรีโมทคอนโทรล ให้แน่ใจว่าท่านได้ให้ศูนย์บริการซูซูกิลงทะเบียนรหัสรีโมทใหม่ในหน่วยความจำของรถท่านเพื่อให้รหัสเก่าถูกลบออกไป*
- *ท่านสามารถใช้รีโมทคอนโทรลและกุญแจกับรถของท่านได้สูงสุด 4 ชุด สอบถามรายละเอียดได้ที่ศูนย์บริการซูซูกิ*
- *อายุการใช้งานแบตเตอรี่ของรีโมทคอนโทรลอยู่ที่ 2 ปี โดยประมาณ แต่สามารถแตกต่างออกไปได้ขึ้นอยู่กับสภาวะการใช้งาน*

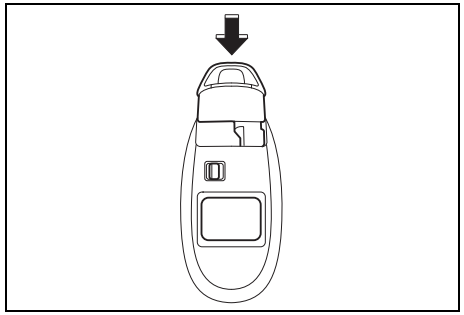

57L21016

การเก็บกุญแจไว้ในรีโมทคอนโทรล ให้ดันกุญแจเข้าในรีโมทคอนโทรลจนได้ยินเสียงคลิก

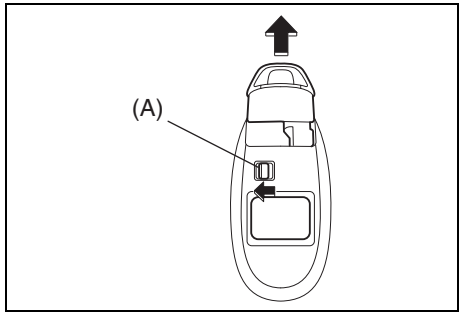

68LM247

การนำกุญแจออกจากรีโมทคอนโทรล ให้กดที่ปุ่ม (A) ตามทิศทางที่ลูกศรชี้แล้วดึงกุญแจออกจากรีโมทคอนโทรล

เสียงเตือนสวิตช์บนมือเปิดประตูด้านนอก

เสียงเตือนภายนอกจะดังบี๊บประมาณ 2 วินาที ในสภาวะดังต่อไปนี้ เพื่อเตือนให้ท่านทราบว่าสวิตช์บนมือเปิดประตูด้านนอกไม่ทำงาน:

- สวิตช์บนมือเปิดประตูด้านนอกถูกกดหลังจากปิดประตูทุกบานขณะที่โหมดสตาร์ทเปลี่ยนไปที่ “ACC” หรือ “ON” โดยการกดสวิตช์สตาร์ทเครื่องยนต์
- สวิตช์บนมือเปิดประตูด้านนอกถูกกดในสภาวะดังต่อไปนี้หลังจากเปลี่ยนโหมดสตาร์ทไปที่ “LOCK” (OFF) โดยการกดสวิตช์สตาร์ทเครื่องยนต์
  - ทิ้งรีโมทคอนโทรลไว้ภายในรถ
  - ประตูใดประตูหนึ่งเปิด

ให้กดสวิตช์บนมือเปิดประตูด้านนอกอีกครั้งหลังจากปฏิบัติดังต่อไปนี้:
ขณะที่โหมดสตาร์ทเปลี่ยนไปที่ “LOCK” (OFF) โดยการกดสวิตช์สตาร์ทเครื่องยนต์ ให้นำรีโมทคอนโทรลออกถ้ารีโมทคอนโทรลอยู่ภายในรถและตรวจเช็คว่าประตูทุกบานปิดสนิท

ฟังก์ชั่นการเตือน

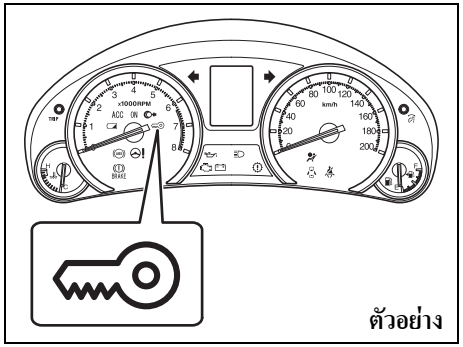

79MS0T201

ถ้ารีโมทคอนโทรลไม่อยู่ภายในรถภายใต้สภาวะดังต่อไปนี้ เสียงเตือนจะดังขึ้นเป็นช่วงๆ เป็นเวลา 2 วินาทีโดยประมาณ และไฟเตือนระบบปุ่มกดคีย์เลสสตาร์ท/ระบบยับยั้งการทำงานของเครื่องยนต์บนแผงหน้าปัดจะกะพริบ
เมื่อมีประตูตั้งแต่หนึ่งบานขึ้นไปเปิดอยู่และปิดประตูทุกบานในภายหลังขณะที่โหมดสตาร์ทอยู่ที่ตำแหน่งอื่นนอกเหนือจาก “LOCK”

ไฟแสดงสถานะจะดับลงภายในเวลาหลายวินาทีหลังจากนำรีโมทคอนโทรลกลับไปยังบริเวณของรถเหนือจากบริเวณห้องเก็บสัมภาระ

ถ้ารีโมทคอนโทรลถูกทิ้งไว้ในรถและท่านล็อคประตูด้านคนขับหรือประตูด้านผู้โดยสารเบาะหน้า ดังอธิบายไว้ด้านล่าง ประตูจะปลดล็อคโดยอัตโนมัติ

- ถ้าท่านเปิดประตูด้านคนขับและล็อคประตูโดยการเลื่อนปุ่มล็อคไปทางด้านหน้าหรือกดสวิตช์ล็อคประตูไฟฟ้าประตูด้านคนขับจะปลดล็อคโดยอัตโนมัติ
- ถ้าท่านเปิดประตูด้านผู้โดยสารเบาะหน้าและล็อคประตูโดยการเลื่อนปุ่มล็อคไปทางด้านหน้าหรือกดสวิตช์ล็อคประตูไฟฟ้า ประตูด้านผู้โดยสารเบาะหน้าจะปลดล็อคโดยอัตโนมัติ

หากท่านปิดฝากระโปรงท้ายโดยที่รีโมทคอนโทรลยังอยู่ภายในห้องเก็บสัมภาระและประตูทุกบานล็อค ฝากระโปรงท้ายจะถูกปลดล็อคโดยอัตโนมัติ

หมายเหตุ:

- *การเตือนจะไม่ทำงานเมื่อรีโมทคอนโทรลอยู่ที่แผงหน้าปัดในช่องเก็บของ ในห้องเก็บสัมภาระในแผงบังแดดหรือบนพื้น ฯลฯ*
- *ให้แน่ใจว่าคนขับถือรีโมทคอนโทรลไว้เสมอ*
- *อย่าทิ้งรีโมทคอนโทรลไว้ในรถเมื่อออกจากรถ*

การเปลี่ยนแบตเตอรี่

ถ้าท่านไม่สามารถใช้งานรีโมทคอนโทรลได้ตามปกติ ให้เปลี่ยนแบตเตอรี่

การเปลี่ยนแบตเตอรี่ของรีโมทคอนโทรล:

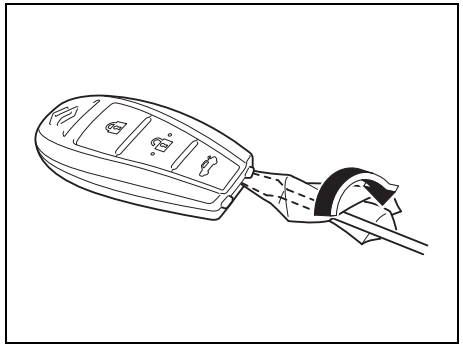

57L20201

1) ดึงกุญแจออกจากรีโมทคอนโทรล
2) ใช้ไขควงปากแบนหุ้มด้วยผ้านุ่มสอดเข้าในร่องของรีโมทคอนโทรล และงัดเบาๆ ให้เปิดออก

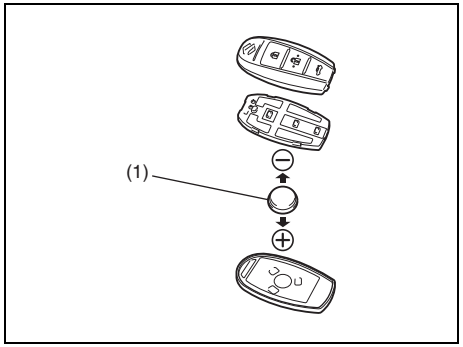

57L21140

(1) แบตเตอรี่ลิเธียมแบบกระดุม: CR2032 หรือเทียบเท่า

3) เปลี่ยนแบตเตอรี่ (1) โดยให้ขั้วบวก (+) หันเข้าหาด้านล่างของตัวเรือน ดังภาพ
4) ปิดรีโมทคอนโทรลให้แน่น
5) ตรวจเช็คให้แน่ใจว่าท่านสามารถใช้รีโมทคอนโทรลควบคุมล็อคประตูได้
6) กำจัดแบตเตอรี่ที่ใช้แล้วให้ถูกต้องตามกฎหรือข้อบังคับที่บังคับใช้ อย่าทิ้งแบตเตอรี่ลิเธียมรวมกับขยะในครัวเรือนทั่วไป

⚠ คำเตือน

การกลืนแบตเตอรี่ลิเธียมอาจทำให้ได้รับบาดเจ็บภายในอย่างรุนแรง ดังนั้น อย่าให้ใครก็ตามกลืนแบตเตอรี่ลิเธียม และให้เก็บแบตเตอรี่ลิเธียมให้พ้นมือเด็กและห่างจากสัตว์เลี้ยง หากกลืนเข้าไป ให้รีบไปพบแพทย์ทันที

ข้อพึงระวัง

รีโมทคอนโทรลเป็นอุปกรณ์อิเล็กทรอนิกส์ที่ละเอียดอ่อน เพื่อหลีกเลี่ยงความเสียหายต่อรีโมทคอนโทรล อย่าให้รีโมทคอนโทรลถูกฝุ่นหรือความชื้น หรืออย่าให้ชิ้นส่วนภายในได้รับการกระทบกระเทือน

หมายเหตุ:
จะต้องกำจัดแบตเตอรี่ที่ใช้แล้วอย่างถูกต้องตามกฎหรือข้อบังคับที่บังคับใช้ และจะต้องไม่ทิ้งลงถังขยะในครัวเรือนทั่วไป

รีโมทคอนโทรลของระบบคีย์เลสเอ็นทรี (แบบ B)

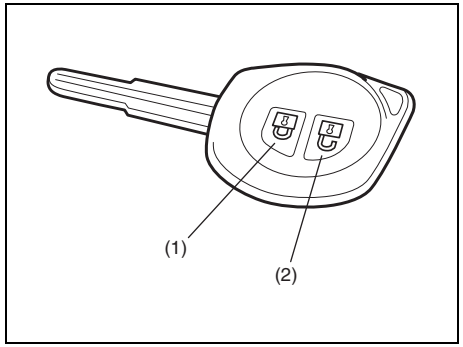

79MH0237

(1) ปุ่ม “ล็อค”
(2) ปุ่ม “ปลดล็อค”

ท่านสามารถล็อคหรือปลดล็อคประตูทุกบานได้พร้อมกันโดยใช้รีโมทคอนโทรลเมื่ออยู่ใกล้กับรถ

ระบบเซ็นทรัลล็อค

- การล็อคประตูทุกบาน ให้กดปุ่ม “ล็อค” (1) หนึ่งครั้ง
- การปลดล็อคเฉพาะประตูด้านคนขับ ให้กดปุ่ม “ปลดล็อค” (2) หนึ่งครั้ง
- การปลดล็อคประตูบานอื่นๆ ให้กดปุ่ม “ปลดล็อค” (2) อีกหนึ่งครั้ง

หมายเหตุ:
ท่านสามารถสับเปลี่ยนวิธีการสั่งปลดล็อคประตูทุกบานจากการกดปุ่มสองครั้งมาเป็นการกดปุ่มครั้งเดียวหรือในทางกลับกันได้ ที่โหมดตั้งค่าของจอแสดงข้อมูล ศึกษารายละเอียดการใช้งานหน้าจอแสดงข้อมูลได้ที่ “จอแสดงข้อมูล” ในหมวดนี้

ไฟเลี้ยวจะกะพริบหนึ่งครั้งเมื่อประตูล็อค

เมื่อปลดล็อคประตู:
- ไฟเลี้ยวจะกะพริบสองครั้ง
- ถ้าสวิตช์ไฟส่องสว่างภายในอยู่ที่ตำแหน่ง “DOOR” ไฟส่องสว่างภายในจะติดสว่างขึ้นประมาณ 15 วินาที และค่อยๆ ดับลง ถ้าท่านเสียบกุญแจเข้าไปในสวิตช์สตาร์ทในระหว่างนี้ ไฟส่องสว่างจะค่อยๆ ดับลงทันที

ให้แน่ใจว่าประตูล็อคหลังจากกดปุ่ม “ล็อค” (1)

หมายเหตุ:
ถ้าไม่เปิดประตูใดๆ ภายใน 30 วินาทีโดยประมาณ หลังจากกดปุ่ม “ปลดล็อค” (2) ประตูจะล็อคอีกครั้งโดยอัตโนมัติ

หมายเหตุ:

- *รัศมีการทำงานสูงสุดของรีโมทคอนโทรลระบบคีย์เลสเอ็นทรีอยู่ที่ประมาณ 5 ม. (16 ฟุต) ทั้งนี้ทั้งนั้นรัศมีการทำงานนี้จะเปลี่ยนแปลงไปตามตามสภาพแวดล้อม โดยเฉพาะอย่างยิ่ง เมื่ออยู่ใกล้กับอุปกรณ์ส่งสัญญาณอื่นๆ เช่น หอวิทยุกระจายเสียง หรือวิทยุสื่อสาร CB (Citizens Band)*
- *ท่านจะไม่สามารถใช้งานรีโมทคอนโทรลเพื่อควบคุมล็อคประตูได้ ถ้ากุญแจสตาร์ทเสียบอยู่ในสวิตช์สตาร์ท*
- *ถ้ามีประตูบานใดเปิดอยู่ ท่านจะไม่สามารถล็อคประตูโดยใช้รีโมทคอนโทรลได้แม้ว่าประตูบานนั้นจะไม่ได้ล็อค*
- *ถ้าท่านทำรีโมทคอนโทรลชุดใดชุดหนึ่งหาย ให้รีบติดต่อศูนย์บริการซูซูกิโดยเร็วที่สุดเพื่อทำการเปลี่ยนรีโมทคอนโทรล ให้แน่ใจว่าท่านได้ให้ศูนย์บริการซูซูกิลงทะเบียนรหัสรีโมทใหม่ในหน่วยความจำของรถท่านเพื่อให้รหัสเก่าถูกลบออกไป*

ข้อพึงระวัง

รีโมทคอนโทรลเป็นอุปกรณ์อิเล็กทรอนิกส์ที่ละเอียดอ่อน เพื่อหลีกเลี่ยงความเสียหายต่อรีโมทคอนโทรล:

- **อย่าให้กุญแจได้รับการกระทบกระแทก ความชื้น หรืออยู่ในที่ที่มีอุณหภูมิสูง เช่น บนแผงคอนโซลหน้ารถ ซึ่งถูกแสงแดดโดยตรง**
- **เก็บรีโมทคอนโทรลให้ห่างจากวัตถุที่เป็นแม่เหล็ก เช่น โทรทัศน์**

การเปลี่ยนแบตเตอรี่

ถ้าท่านไม่สามารถใช้งานรีโมทคอนโทรลได้ตามปกติ ให้เปลี่ยนแบตเตอรี่

การเปลี่ยนแบตเตอรี่ของรีโมทคอนโทรล:

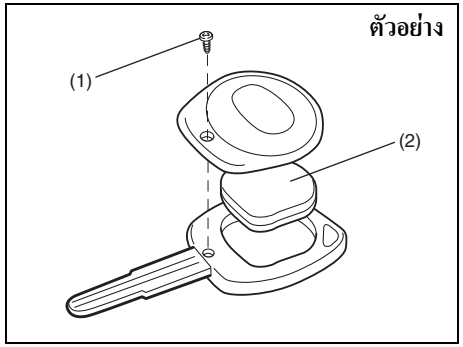

68LM248

1) ถอดสกรู (1) และเปิดฝาครอบรีโมท
2) นำรีโมท (2) ออกมา

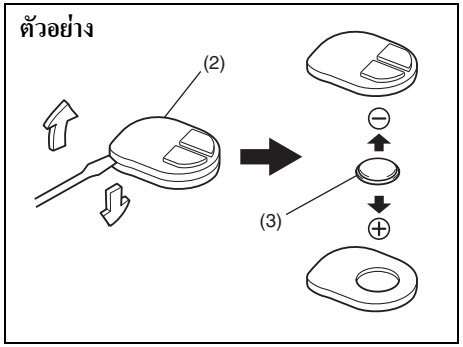

68LM249

(3) แบตเตอรี่ลิเธียมแบบกระดุม: CR1620 หรือเทียบเท่า

3) สอดปลายไขควงแบนเข้าไปในร่องของรีโมทคอนโทรล (2) และงัดเบาๆ ให้เปิดออก
4) เปลี่ยนแบตเตอรี่ (3) โดยให้ขั้วบวก (+) ของแบตเตอรี่หันเข้าหาเครื่องหมาย “+” ของตัวรีโมท
5) ปิดรีโมทคอนโทรลและติดตั้งเข้ากับตัวเรือนรีโมท
6) ปิดฝาครอบรีโมท ติดตั้งและขันสกรู (1) ให้แน่น
7) ตรวจเช็คให้แน่ใจว่าท่านสามารถใช้รีโมทคอนโทรลควบคุมล็อคประตูได้
8) กำจัดแบตเตอรี่ที่ใช้แล้วให้ถูกต้องตามกฎหรือข้อบังคับที่บังคับใช้ อย่าทิ้งแบตเตอรี่ลิเธียมรวมกับขยะในครัวเรือนทั่วไป

⚠ คำเตือน

การกลืนแบตเตอรี่ลิเธียมอาจทำให้ได้รับบาดเจ็บภายในอย่างรุนแรง ดังนั้น อย่าให้ใครก็ตามกลืนแบตเตอรี่ลิเธียม และให้เก็บแบตเตอรี่ลิเธียมให้พ้นมือเด็กและห่างจากสัตว์เลี้ยง หากกลืนเข้าไป ให้รีบไปพบแพทย์ทันที

ข้อพึงระวัง

รีโมทคอนโทรลเป็นอุปกรณ์อิเล็กทรอนิกส์ที่ละเอียดอ่อน เพื่อหลีกเลี่ยงความเสียหายต่อรีโมทคอนโทรล อย่าให้รีโมทคอนโทรลถูกฝุ่นหรือความชื้น หรืออย่าให้ชิ้นส่วนภายในได้รับการกระทบกระเทือน

หมายเหตุ:
จะต้องกำจัดแบตเตอรี่ที่ใช้แล้วอย่างถูกต้องตามกฎหรือข้อบังคับที่บังคับใช้ และจะต้องไม่ทิ้งลงถังขยะในครัวเรือนทั่วไป

ระบบสัญญาณเตือนการโจรกรรม

ระบบสัญญาณเตือนการโจรกรรมจะทำงานหลังจากล็อคประตูประมาณ 20 วินาที (แต่ระบบจะไม่ทำงานเมื่อฝากระโปรงท้ายเปิดอยู่)
ระบบปุ่มกดคีย์เลสสตาร์ท – ใช้รีโมทคอนโทรลหรือกดสวิตช์ที่ประตูด้านคนขับ ประตูด้านผู้โดยสาร หรือฝากระโปรงท้าย
ระบบคีย์เลสเอ็นทรี – ใช้รีโมทคอนโทรล
ขณะที่ระบบทำงาน เมื่อมีการพยายามจะเปิดประตูโดยใช้วิธีการอื่นๆ (*) นอกเหนือจากใช้รีโมทคอนโทรลของระบบปุ่มกดคีย์เลสสตาร์ท สวิตช์บนมือเปิดประตูด้านนอกหรือรีโมทคอนโทรลของระบบคีย์เลสเอ็นทรี จะทำให้สัญญาณเตือนถูกกระตุ้นให้ทำงาน
* วิธีเหล่านี้รวมถึงวิธีดังต่อไปนี้:
  - ใช้กุญแจ
  - ใช้ปุ่มล็อคที่ประตู
  - ใช้สวิตช์ล็อคประตู
  - ใช้ปุ่มปลดล็อคฝากระโปรงท้าย
  - คันปลดล็อคฝากระโปรงท้ายฉุกเฉิน

หมายเหตุ:
- *ระบบสัญญาณเตือนการโจรกรรมจะทำให้เกิดสัญญาณเตือนเมื่อพบสภาวะใดๆ ที่กำหนดไว้ อย่างไรก็ตาม ระบบจะไม่มีฟังก์ชั่นใดๆ ที่จะป้องกันการบุกรุกเข้าสู่ภายในรถ*
- *ให้ใช้รีโมทคอนโทรลของระบบปุ่มกดคีย์เลสสตาร์ท สวิตช์บนมือเปิดประตูด้านนอกหรือรีโมทคอนโทรลของระบบ คีย์เลสเอ็นทรีเพื่อปลดล็อคประตูเสมอ เมื่อระบบสัญญาณเตือนการโจรกรรมทำงานอยู่ การใช้กุญแจจะเป็นการกระตุ้นสัญญาณเตือนให้ทำงาน*
- *ถ้ามีบุคคลใดที่ไม่ทราบเกี่ยวกับระบบสัญญาณเตือนการโจรกรรมนี้จะขับรถของท่าน ขอแนะนำให้อธิบายถึงระบบ และการทำงานของระบบให้กับบุคคลนั้น หรือยกเลิกการทำงานของระบบไว้ก่อน การทำให้สัญญาณเตือนทำงานด้วยความไม่รู้จะก่อให้เกิดความรำคาญแก่บุคคลอื่น*
- *แม้ว่าระบบสัญญาณเตือนการโจรกรรมจะทำงานอยู่ ท่านก็ควรต้องระมัดระวังเพื่อป้องกันการโจรกรรมด้วย อย่าทิ้งเงินสดหรือสิ่งของมีค่าไว้ในรถของท่าน*

วิธีการทำให้ระบบสัญญาณเตือนการโจรกรรมทำงาน (เมื่อเปิดใช้งาน)

ล็อคประตูทุกบาน (รวมถึงฝากระโปรงท้าย) โดยใช้รีโมทคอนโทรลของระบบปุ่มกดคีย์เลสสตาร์ท สวิตช์บนมือเปิดประตูด้านนอก หรือรีโมทคอนโทรลของระบบคีย์เลสเอ็นทรี ไฟแสดงสถานะสัญญาณเตือนการโจรกรรม (1) จะเริ่มกะพริบ และระบบสัญญาณเตือนการโจรกรรมจะเริ่มทำงานในเวลาประมาณ 20 วินาที
ขณะที่ระบบทำงาน ไฟแสดงสถานะจะกะพริบต่อเนื่องรอบละ 2 วินาทีโดยประมาณ

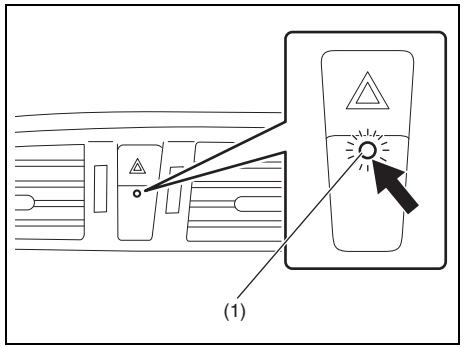

79MH0210

หมายเหตุ:

- *เพื่อป้องกันการกระตุ้นการทำงานของสัญญาณเตือนโดยไม่ตั้งใจ ให้หลีกเลี่ยงการทำให้ระบบทำงานในขณะที่มีคนอยู่ในรถ สัญญาณเตือนจะถูกกระตุ้นให้ทำงาน ถ้ามีบุคคลภายในรถปลดล็อคประตูโดยใช้งานปุ่มล็อคหรือสวิตช์ล็อคประตู*
- *ระบบสัญญาณเตือนการโจรกรรมจะไม่ทำงานเมื่อล็อคประตูทุกบานโดยใช้กุญแจจากทางด้านนอก หรือโดยใช้ปุ่มล็อคหรือสวิตช์ล็อคประตูจากภายในรถ*
- *ถ้ามีประตูใดประตูหนึ่งไม่ถูกใช้งานภายในระยะเวลา 30 วินาที โดยประมาณหลังจากปลดล็อคโดยใช้รีโมทคอนโทรลของระบบปุ่มกดคีย์เลสสตาร์ท สวิตช์บนมือเปิดประตูด้านนอก หรือรีโมทคอนโทรล ระบบคีย์เลสเอ็นทรีประตูจะล็อคโดยอัตโนมัติอีกครั้ง ในขณะเดียวกันระบบสัญญาณเตือนการโจรกรรมจะทำงานถ้าระบบอยู่ในสถานะเปิดใช้งาน*

วิธีการยกเลิกการทำงานระบบสัญญาณเตือนการโจรกรรม

ปลดล็อคประตูโดยใช้รีโมทคอนโทรลของระบบปุ่มกดคีย์เลสสตาร์ท สวิตช์บนมือเปิดประตูด้านนอกหรือรีโมทคอนโทรลของระบบคีย์เลสเอ็นทรี ไฟแสดงสถานะสัญญาณเตือนการโจรกรรมจะดับลง แสดงให้ทราบว่าระบบสัญญาณเตือนการโจรกรรมไม่ทำงาน

วิธีการหยุดสัญญาณเตือน

เมื่อสัญญาณเตือนถูกกระตุ้นให้ทำงานโดยอัตโนมัติ ให้ปลดล็อคประตูโดยใช้รีโมทคอนโทรลของระบบปุ่มกดคีย์เลสสตาร์ท สวิตช์บนมือเปิดประตูด้านนอก หรือรีโมทคอนโทรลของระบบคีย์เลสเอ็นทรี หรือกดสวิตช์สตาร์ทเครื่องยนต์เพื่อเปลี่ยนโหมดสตาร์ทไปยัง “ON” หรือเปลี่ยนสวิตช์สตาร์ทไปที่ตำแหน่ง “ON” สัญญาณเตือนจะหยุดทำงาน

หมายเหตุ:

- *แม้ว่าหลังจากสัญญาณเตือนจะหยุดดัง ถ้าท่านล็อคประตูโดยใช้รีโมทคอนโทรลของระบบปุ่มกดคีย์เลสสตาร์ท สวิตช์บนมือเปิดประตูด้านนอกหรือรีโมทคอนโทรลของระบบคีย์เลสเอ็นทรี ระบบสัญญาณเตือนการโจรกรรมจะกลับมาทำงานหลังจากนั้นประมาณ 20 วินาที*
- *ถ้าท่านปลดแบตเตอรี่ในขณะระบบสัญญาณเตือนการโจรกรรมอยู่ในสถานะที่ระบบทำงาน หรือสัญญาณเตือนกำลังทำงาน สัญญาณเตือนจะถูกกระตุ้นหรือถูกกระตุ้นอีกครั้ง เมื่อต่อแบตเตอรี่กลับเข้าที่ถึงแม้ว่าในช่วงเวลาล่าสุด สัญญาณเตือนจะหยุดทำงานในช่วงระยะเวลาระหว่างที่ปลดและต่อแบตเตอรี่กลับเข้าที่*
- *แม้ว่าหลังจากสัญญาณเตือนหยุดทำงานเมื่อสิ้นสุดระยะเวลาการทำงานที่กำหนดไว้ สัญญาณเตือนจะถูกกระตุ้นให้ทำงานอีกครั้งถ้าเปิดประตูใดประตูหนึ่งโดยไม่ได้ยกเลิกการทำงานระบบสัญญาณเตือนการโจรกรรม*

การตรวจเช็คว่าสัญญาณเตือนถูกกระตุ้นให้ทำงานในระหว่างที่จอดรถหรือไม่

ถ้าสัญญาณเตือนถูกกระตุ้นให้ทำงานเนื่องจากมีการบุกรุกเข้าสู่ภายในรถและท่านกดสวิตช์สตาร์ทเครื่องยนต์เพื่อเปลี่ยนโหมดสตาร์ทไปเป็น “ON” หรือเปลี่ยนสวิตช์สตาร์ทไปที่ตำแหน่ง “ON” ไฟแสดงสถานะสัญญาณเตือนการโจรกรรมจะกะพริบอย่างรวดเร็วเป็นเวลาประมาณ 8 วินาที และเสียงเตือนจะดังบี๊บ 4 ครั้ง ในระหว่างช่วงระยะเวลานี้ ถ้าเกิดกรณีนี้ขึ้นให้ตรวจเช็คว่ารถของท่านถูกบุกรุกเข้าสู่ภายในรถในขณะที่ท่านไม่อยู่หรือไม่

การเปิดใช้งานและยกเลิกการทำงานระบบสัญญาเตือนการโจรกรรม

สามารถทำการ “เปิดใช้งาน” หรือ “ยกเลิกการทำงาน” ของระบบสัญญาณเตือนการโจรกรรมได้

เมื่อเปิดใช้งาน (การตั้งค่าจากโรงงาน)

เมื่อระบบถูกเปิดใช้งาน จะทำให้ไฟเตือนฉุกเฉินกะพริบเป็นเวลาประมาณ 40 วินาที ถ้าตรวจพบสภาวะที่กระตุ้นการทำงานของสัญญาณเตือนใดๆ ระบบจะทำให้เสียงเตือนภายในดังบี๊บเป็นช่วงๆ เป็นระยะเวลาประมาณ 10 วินาที ซึ่งจะตามด้วยเสียงแตรดังขึ้นเป็นช่วงๆ เป็นระยะเวลาประมาณ 30 วินาที

ไฟแสดงสถานะสัญญาณเตือนการโจรกรรมจะกะพริบต่อเนื่องในระหว่างช่วงระยะเวลานี้

เมื่อยกเลิกการทำงาน

เมื่อระบบถูกยกเลิกการทำงาน ระบบจะยังคงอยู่ในสถานะไม่ทำงานแม้ว่าท่านจะทำให้ระบบทำงานด้วยวิธีใดๆ

วิธีการสับเปลี่ยนสถานะของระบบสัญญาณเตือนการโจรกรรม

ท่านสามารถสับเปลี่ยนระบบสัญญาณเตือนการโจรกรรมจากสถานะเปิดใช้งานไปเป็นสถานะยกเลิกการทำงานโดยใช้วิธีการดังต่อไปนี้

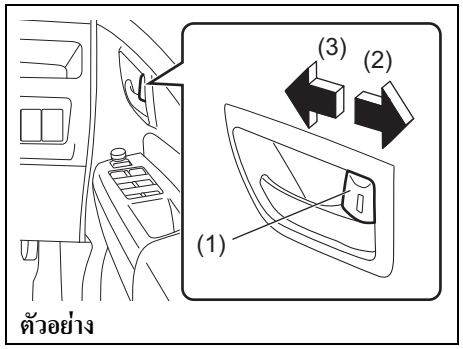

79MS0T202

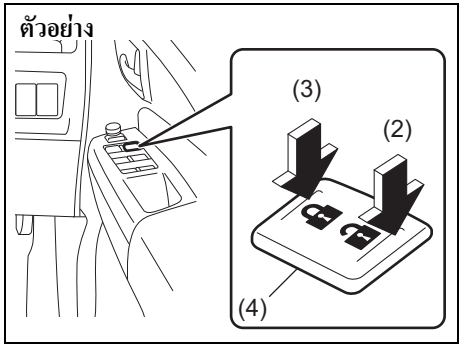

79MS0T203

(2) ปลดล็อค
(3) ล็อค

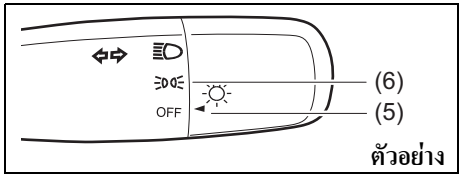

79MS0T204

1) ขณะโหมดสตาร์ท “ON” หรือสวิตช์สตาร์ทอยู่ในตำแหน่ง “ON” ให้ปิดประตูทุกบานแล้วเลื่อนปุ่มล็อค (1) ที่ประตูด้านคนขับไปในทิศทางปลดล็อค (2) (ไปทางด้านหลัง) เลื่อนปุ่มที่สวิตช์ควบคุมไฟส่องสว่างไปยังตำแหน่ง OFF (5)

หมายเหตุ:
การทำงานทั้งหมดรวมทั้งขั้นตอน 2) และ 3) ต่อไปนี้จะต้องปฏิบัติภายใน 15 วินาที

2) เลื่อนปุ่มที่สวิตช์ควบคุมไฟส่องสว่างไปที่ตำแหน่ง (6) แล้วเลื่อนไปที่ตำแหน่ง OFF (5) ทำซ้ำการทำงานนี้ 4 ครั้ง ขณะที่สวิตช์ควบคุมอยู่ที่ตำแหน่ง “OFF”
3) กดที่ปลายด้านล็อค (3) (ปลายด้านหน้า) ของสวิตช์ล็อคประตูไฟฟ้า (4) เพื่อล็อคประตู แล้วปลดล็อคปลาย (2) (ปลายด้านหลัง) เพื่อปลดล็อคประตู ทำซ้ำการทำงานเหล่านี้ 3 ครั้งและสุดท้ายกดปลายล็อคของสวิตช์

ทุกครั้งที่ท่านปฏิบัติชุดของขั้นตอนด้านบน สถานะของระบบสัญญาณเตือนการโจรกรรมจะเปลี่ยนจากสถานะที่เลือกปัจจุบันไปเป็นสถานะอื่นๆ ท่านสามารถตรวจเช็คว่าระบบถูกเปิดใช้งานหรือถูกยกเลิกการทำงานไว้โดยจำนวนครั้งของเสียงบี๊บของชุดเสียงเตือนภายในในตอนท้ายของขั้นตอน ดังต่อไปนี้

สถานะระบบ	จำนวนครั้งของเสียงบี๊บ
ยกเลิกการทำงาน	หนึ่งครั้ง
เปิดใช้งาน	4 ครั้ง

หมายเหตุ:
- *ท่านไม่สามารถยกเลิกการทำงานระบบสัญญาณเตือนการโจรกรรมในขณะที่อยู่ในสถานะที่ระบบทำงาน*
- *ถ้าท่านปฏิบัติขั้นตอน 2) และ3) ไม่เสร็จสมบูรณ์ภายใน 15 วินาที ให้ปฏิบัติตามขั้นตอนใหม่ตั้งแต่เริ่มต้นอีกครั้ง*
- *ให้แน่ใจว่าปิดประตูทุกบานเมื่อปฏิบัติตามขั้นตอนด้านบน*

หมายเหตุ:
ท่านสามารถสับเปลี่ยนระบบสัญญาณเตือนการโจรกรรมจากสถานะเปิดใช้งานไปเป็นสถานะยกเลิกการทำงานหรือในทางกลับกันได้ที่โหมดตั้งค่าของจอแสดงข้อมูล ศึกษารายละเอียดการใช้งานหน้าจอแสดงข้อมูลได้ที่ “จอแสดงข้อมูล” ในหมวด “ก่อนการขับขี่”

กระจกหน้าต่าง

การควบคุมกระจกไฟฟ้า

ท่านสามารถใช้งานกระจกไฟฟ้าได้เมื่อสวิตช์สตาร์ทอยู่ที่ตำแหน่ง “ON” หรือโหมดสตาร์ทอยู่ที่ “ON”

ด้านคนขับ

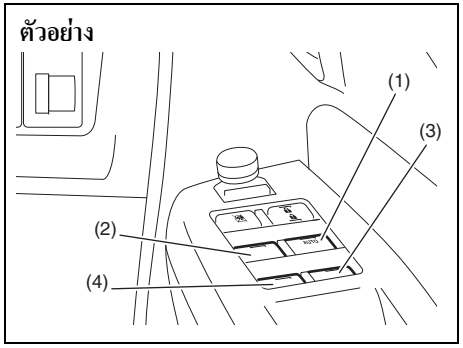

79MH0213

ประตูด้านคนขับมีสวิตช์ (1) สำหรับใช้งานกระจกด้านคนขับ และสวิตช์ (2) สำหรับใช้งานกระจกด้านผู้โดยสารเบาะหน้า หรือสวิตช์ (3), (4) สำหรับใช้งานกระจกผู้โดยสารด้านหลังซ้ายและขวาตามลำดับ

ประตูด้านผู้โดยสาร

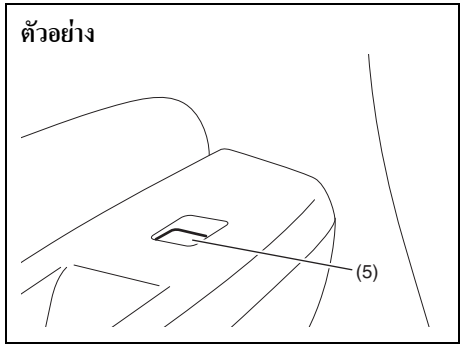

79MH0214

ประตูด้านผู้โดยสารมีสวิตช์ (5) สำหรับใช้งานกระจกด้านผู้โดยสาร

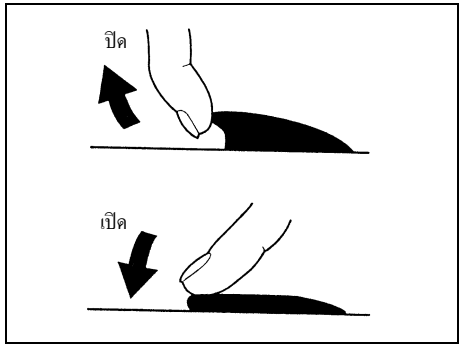

81A009

กดส่วนบนของสวิตช์ลงเพื่อเปิดกระจก และดันส่วนบนของสวิตช์ขึ้นเพื่อปิดกระจก

กระจกด้านคนขับมีฟังก์ชั่น “เปิดอัตโนมัติ” และ “ปิดอัตโนมัติ” เพื่อเพิ่มความสะดวกสบาย (เช่น ที่ด่านเก็บค่าผ่านทาง หรือร้านอาหารที่ให้บริการแบบขับผ่าน (Drive-Through)) ฟังก์ชั่นนี้ช่วยให้ท่านสามารถเปิดกระจกหน้าต่างได้โดยไม่ต้องกดสวิตช์กระจกค้างไว้ในตำแหน่ง “เปิด” หรือ “ปิด” กดสวิตช์กระจกด้านคนขับลงจนสุด หรือดันสวิตช์ขึ้นจนสุดแล้วปล่อย เมื่อต้องการให้กระจกหยุดก่อนที่จะเลื่อนลงหรือเลื่อนขึ้นจนสุด ให้ดันสวิตช์ขึ้นแล้วปล่อยทันที

สวิตช์ล็อค

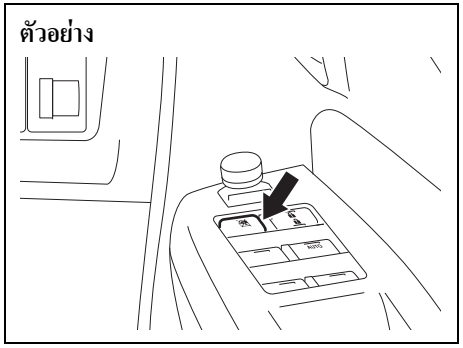

79MH0215

ประตูด้านคนขับมีสวิตช์ล็อคกระจกด้านผู้โดยสารอยู่ด้วย เมื่อท่านกดสวิตช์ล็อค ท่านจะไม่สามารถใช้งานสวิตช์ (2), (3), (4) หรือ (5) เพื่อเลื่อนกระจกด้านผู้โดยสารขึ้นหรือลงได้ ให้กดสวิตช์ล็อคอีกครั้ง เพื่อกลับมาใช้งานตามปกติ

⚠ คำเตือน

- **ท่านควรล็อคการทำงานของกระจกด้านผู้โดยสารทุกครั้งเมื่อมีเด็กโดยสารอยู่ในรถ เด็กอาจได้รับบาดเจ็บอย่างรุนแรงถ้าส่วนใดส่วนหนึ่งของร่างกายถูกกระจกหนีบในระหว่างที่กระจกหน้าต่างทำงาน**
- **เพื่อหลีกเลี่ยงไม่ให้ผู้โดยสารได้รับบาดเจ็บจากการถูกกระจกหน้าต่างหนีบ ตรวจดูให้แน่ใจว่าไม่มีอวัยวะส่วนหนึ่งส่วนใดของผู้โดยสาร เช่น มือหรือศีรษะกีดขวางการทำงานของกระจกไฟฟ้าขณะเลื่อนปิด**
- **ให้ถอดกุญแจสตาร์ทออกหรือพกรีโมทคอนโทรของระบบปุ่มกดคีย์เลสสตาร์ทติดตัวไว้เสมอเมื่อออกจากรถ แม้ว่าจะเป็นช่วงระยะเวลาสั้นๆ ก็ตาม นอกจากนี้ อย่าปล่อยให้เด็กอยู่ในรถตามลำพัง เนื่องจากเด็กอาจเล่นสวิตช์กระจกไฟฟ้าโดยรู้เท่าไม่ถึงการณ์จนเป็นเหตุให้ถูกกระจกหนีบได้**

หมายเหตุ:
ถ้าท่านขับรถโดยเปิดกระจกหลังบานใดบานหนึ่ง ท่านอาจได้ยินเสียงดังจากลมปะทะได้ เพื่อให้เสียงดังกล่าวลดลง ให้เปิดกระจกด้านคนขับหรือด้านผู้โดยสารเบาะหน้า หรือเปิดกระจกด้านหลังลงเพียงเล็กน้อย

ฟังก์ชั่นป้องกันการหนีบ

กระจกด้านคนขับมีการติดตั้งฟังก์ชั่นป้องกันการหนีบ ฟังก์ชั่นนี้จะตรวจจับวัตถุที่กีดขวางทิศทางการเลื่อนของกระจกและหยุดการเลื่อนปิดของกระจกเพื่อป้องกันความเสียหาย ในขณะที่ปิดกระจกโดยใช้ฟังก์ชั่น “ปิดอัตโนมัติ” ซึ่งท่านจะสามารถปิดกระจกได้โดยไม่ต้องกดสวิตช์กระจกค้างไว้ในตำแหน่ง “ปิด”

⚠ คำเตือน

เพื่อหลีกเลี่ยงไม่ให้ผู้โดยสารได้รับบาดเจ็บจากการถูกกระจกหน้าต่างหนีบ ตรวจดูให้แน่ใจว่าไม่มีอวัยวะส่วนหนึ่งส่วนใดของผู้โดยสาร เช่น มือหรือศีรษะกีดขวางการทำงานของกระจกไฟฟ้าขณะเลื่อนปิด ฟังก์ชั่นอาจตรวจไม่พบสิ่งกีดขวาง ทั้งนี้ขึ้นอยู่กับขนาด ความแข็ง และตำแหน่งของวัตถุที่กีดขวางทิศทางการเลื่อนปิดของกระจก

⚠ ข้อควรระวัง

- **ฟังก์ชั่นป้องกันการหนีบจะไม่ทำงาน ขณะที่ท่านกดสวิตช์กระจกค้างไว้ในตำแหน่ง “ปิด”**
- **ฟังก์ชั่นป้องกันการหนีบอาจไม่ตรวจจับสิ่งกีดขวางทิศทางการเลื่อนของกระจกขณะกระจกกำลังเลื่อนปิดสนิท**

หมายเหตุ:
แม้ว่าท่านจะไม่สามารถปิดกระจกได้โดยใช้ฟังก์ชั่น “ปิดอัตโนมัติ” เพราะฟังก์ชั่นป้องกันการหนีบอาจขัดข้อง ท่านสามารถปิดกระจกได้โดยกดสวิตช์กระจกค้างไว้ในตำแหน่ง “ปิด”
หากท่านขับขี่บนเส้นทางวิบาก ฟังก์ชั่นป้องกันการหนีบอาจทำงานโดยอัตโนมัติเนื่องจากกระจกตอบสนองต่อการกระเทือนของตัวรถ

การตั้งค่าเริ่มต้นฟังก์ชั่นป้องกันการหนีบ

ฟังก์ชั่นจะถูกยกเลิกการทำงาน เมื่อปลดขั้วแบตเตอรี่ออกและต่อกลับเข้าที่หรือเมื่อเปลี่ยนฟิวส์ ภายใต้สภาวะข้างต้น ฟังก์ชั่น “เปิดอัตโนมัติ” จะถูกยกเลิกการทำงานแต่ฟังก์ชั่น “ปิดอัตโนมัติ” อาจยังคงทำงานอยู่ ดังนั้นจึงต้องตั้งค่าเริ่มต้นฟังก์ชั่นป้องกันการหนีบ

ตั้งค่าเริ่มต้นฟังก์ชั่นป้องกันการหนีบได้โดยปฏิบัติตามขั้นตอนต่อไปนี้:

1) บิดสวิตช์สตาร์ทไปที่ตำแหน่ง “ON” หรือกดสวิตช์สตาร์ทเครื่องยนต์เพื่อเปลี่ยนโหมดสตาร์ทไปที่ “ON”
2) เปิดกระจกด้านคนขับให้สุดโดยกดสวิตช์ค้างไว้ในตำแหน่ง “เปิด”
3) ปิดกระจกด้านคนขับโดยกดสวิตช์ค้างไว้ในตำแหน่ง “ปิด” และกดสวิตช์ค้างไว้อีก 2 วินาทีหลังจากที่กระจกปิดสนิทแล้ว
4) ตรวจสอบว่าฟังก์ชั่น “เปิดอัตโนมัติ”/“ปิดอัตโนมัติ” ทำงานเป็นปกติหรือไม่

⚠ คำเตือน

ต้องตั้งค่าเริ่มต้นฟังก์ชั่นป้องกันการหนีบ เมื่อปลดขั้วแบตเตอรี่ออกและต่อกลับเข้าที่หรือเมื่อเปลี่ยนฟิวส์ ฟังก์ชั่นป้องกันการหนีบจะไม่ทำงานจนกว่าการตั้งค่าเริ่มต้นจะเสร็จสมบูรณ์

ถ้าฟังก์ชั่น “เปิดอัตโนมัติ”/“ปิดอัตโนมัติ” ไม่ทำงานหลังจากการตั้งค่าเริ่มต้น อาจเกิดความผิดปกติที่ฟังก์ชั่นป้องกันการหนีบ ให้นำรถเข้าตรวจสอบที่ศูนย์บริการซูซูกิ

กระจก

กระจกมองหลัง

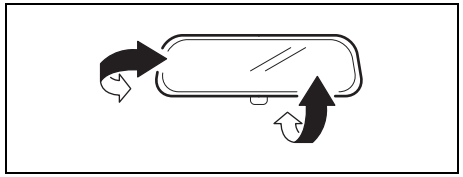

68LMT0205

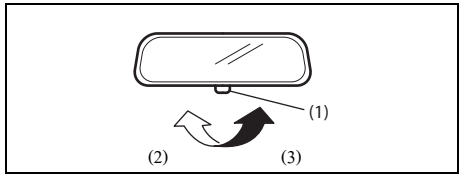

68LMT0206

(2) การขับขี่ในเวลากลางวัน
(3) การขับขี่ในเวลากลางคืน

ท่านสามารถใช้มือปรับกระจกมองหลังเพื่อให้มองเห็นด้านหลังของรถได้จากกระจก การปรับกระจก ให้เลื่อนคันปรับ (1) ไปที่ตำแหน่งการขับขี่ในเวลากลางวัน จากนั้นใช้มือปรับกระจกขึ้น-ลง หรือไปทางด้านข้างเพื่อให้มองเห็นได้ดีที่สุด

เมื่อขับขี่ในเวลากลางคืน ท่านสามารถเลื่อนคันปรับไปที่ตำแหน่งการขับขี่ในเวลากลางคืนเพื่อลดแสงสะท้อนจากไฟหน้าของรถที่ขับตามหลังได้

⚠ คำเตือน

- **ให้ปรับกระจกมองหลังโดยที่คันปรับอยู่ในตำแหน่งการขับขี่ในเวลากลางวันทุกครั้ง**
- **ให้ใช้ตำแหน่งการขับขี่ในเวลากลางคืนเฉพาะเมื่อจำเป็นต้องลดแสงสะท้อนจากไฟหน้าของรถที่ขับตามหลังเท่านั้น พึงระลึกไว้ว่า ในตำแหน่งนี้ท่านอาจไม่สามารถมองเห็นวัตถุบางอย่างที่สามารถมองเห็นได้เมื่อใช้ตำแหน่งการขับขี่ในเวลากลางวัน**

กระจกมองข้าง

ปรับกระจกมองข้างเพื่อให้สามารถมองเห็นด้านข้างรถของท่านได้เล็กน้อยผ่านทางกระจก

⚠ คำเตือน

ให้ระมัดระวังเมื่อตัดสินขนาดหรือระยะห่างของรถหรือวัตถุอื่นซึ่งมองเห็นผ่านทางกระจกมองข้างแบบนูน พึงระลึกไว้ว่า วัตถุจะดูมีขนาดเล็กกว่าและไกลกว่าเมื่อมองจากกระจกแบบแบน

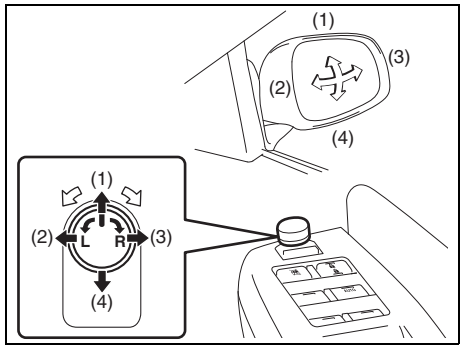

79MH0217

สวิตช์ควบคุมกระจกมองข้างไฟฟ้าติดตั้งอยู่ที่แผงประตูด้านคนขับ ท่านสามารถปรับกระจกมองข้างได้ในขณะที่สวิตช์สตาร์ทอยู่ที่ตำแหน่ง “ACC” หรือ “ON” หรือโหมดสตาร์ทอยู่ที่ “ACC” หรือ “ON” การปรับกระจกมองข้าง:

1) บิดสวิตช์ควบคุมไปทางซ้ายหรือขวาเพื่อเลือกกระจกที่ท่านต้องการปรับ
2) โยกสวิตช์ไปในทิศทางที่ท่านต้องการปรับกระจก
3) บิดสวิตช์ควบคุมกลับไปที่ตำแหน่งกลางเพื่อป้องกันการปรับโดยไม่ได้ตั้งใจ

สวิตช์พับกระจกมองข้าง (ในรถบางรุ่น)

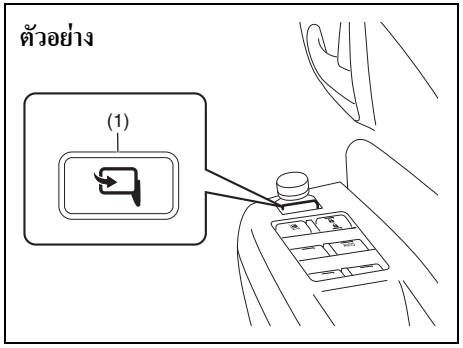

79MH0218

ท่านสามารถพับกระจกมองข้างเมื่อจอดรถในที่แคบได้ กดสวิตช์พับ (1) เพื่อพับและกางกระจกมองข้าง ขณะที่สวิตช์สตาร์ทอยู่ที่ตำแหน่ง “ACC” หรือ “ON” หรือโหมดสตาร์ทอยู่ที่ “ACC” หรือ “ON” ให้แน่ใจว่ากระจกมองข้างกางออกจนสุดก่อนทำการขับรถ

⚠ ข้อควรระวัง

กระจกมองข้างที่เลื่อนอยู่อาจหนีบมือจนเป็นเหตุให้ได้รับบาดเจ็บได้ ฉะนั้น อย่าให้ผู้ใดก็ตามเอามือเข้าไปใกล้กับกระจกมองข้างขณะที่กระจกมองข้างกำลังพับหรือกางออก

เบาะหน้า

การปรับเบาะ

⚠ คำเตือน

อย่าปรับเบาะนั่งหรือพนักพิงด้านคนขับในขณะขับขี่ เบาะนั่งหรือพนักพิงอาจเลื่อนโดยไม่คาดคิดเป็นเหตุให้สูญเสียการควบคุมได้ ฉะนั้น ให้แน่ใจว่าได้ปรับเบาะนั่งและพนักพิงด้านคนขับอย่างถูกต้องเหมาะสมแล้วก่อนทำการขับขี่

⚠ คำเตือน

เพื่อหลีกเลี่ยงไม่ให้เข็มขัดนิรภัยซึ่งเป็นอุปกรณ์เพื่อความปลอดภัยหย่อนเกินไปจนเป็นเหตุให้ประสิทธิภาพของเข็มขัดนิรภัยลดลง ให้แน่ใจว่าได้ปรับเบาะเรียบร้อยแล้วก่อนที่จะคาดเข็มขัดนิรภัย

⚠ คำเตือน

ควรปรับพนักพิงทั้งหมดให้อยู่ในตำแหน่งตั้งตรงขณะขับขี่ มิฉะนั้นประสิทธิภาพของเข็มขัดนิรภัยอาจลดลง เข็มขัดนิรภัยได้รับการออกแบบมาให้ปกป้องได้สูงสุดเมื่อพนักพิงอยู่ในตำแหน่งตั้งตรง

ตัวอย่าง

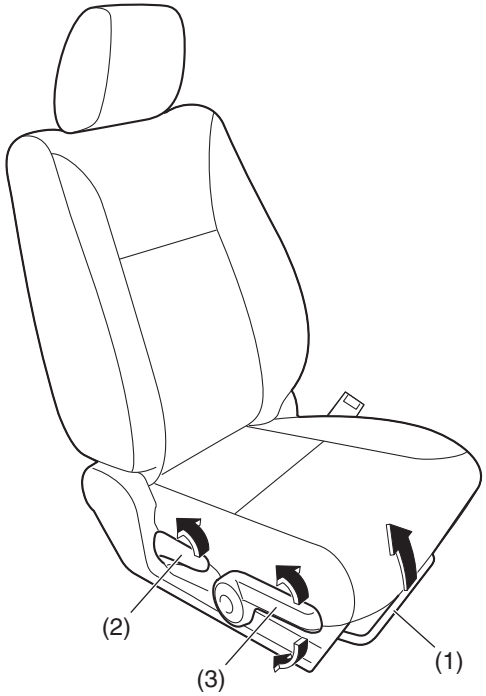

79MH0219

คันปรับตำแหน่งเบาะนั่ง (1)
ดึงคันปรับขึ้นและเลื่อนตำแหน่งเบาะ

คันปรับเอนพนักพิง (2)
ดึงคันปรับขึ้นและเลื่อนตำแหน่งพนักพิง

คันปรับความสูงเบาะนั่ง (3) (ในรถบางรุ่น)
ดึงคันปรับขึ้นเพื่อปรับเบาะให้สูงขึ้น ดันคันปรับลงเพื่อปรับเบาะให้ต่ำลง

หลังจากปรับเบาะแล้ว ให้ลองขยับเบาะไปด้านหน้าหรือด้านหลังเพื่อให้แน่ใจว่าเบาะล็อคเข้าที่ดี

พนักพิงศีรษะ

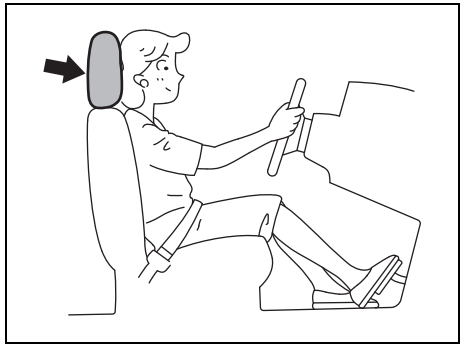

80J001

พนักพิงศีรษะได้รับการออกแบบมาเพื่อช่วยลดความเสี่ยงต่อการบาดเจ็บที่คอในกรณีที่เกิดอุบัติเหตุ ปรับพนักพิงศีรษะโดยให้ตำแหน่งกึ่งกลางของพนักพิงศีรษะอยู่ใกล้กับใบหูด้านบนมากที่สุด หากไม่สามารถปรับได้ตามที่อธิบายไว้เนื่องจากผู้โดยสารตัวสูงมาก ให้ปรับพนักพิงศีรษะให้สูงที่สุดเท่าที่จะทำได้

⚠ คำเตือน

- **อย่าทำการขับขี่ในขณะที่ถอดพนักพิงศีรษะออก**
- **อย่าปรับพนักพิงศีรษะขณะขับขี่**

หมายเหตุ:
ท่านอาจจำเป็นต้องปรับเอนพนักพิงเพื่อให้มีพื้นที่ด้านบนมากพอที่จะถอดพนักพิงศีรษะออกได้

ด้านหน้า

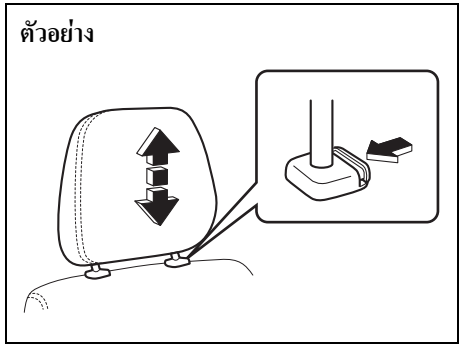

61MM0A032

การปรับพนักพิงศีรษะเบาะหน้าให้สูงขึ้น ให้ดึงพนักพิงศีรษะขึ้นจนกระทั่งได้ยินเสียงคลิก การปรับพนักพิงศีรษะลง ให้ดันพนักพิงศีรษะลงขณะที่กดปุ่มล็อคค้างไว้ ถ้าต้องถอดพนักพิงศีรษะ (เพื่อทำความสะอาด หรือเปลี่ยน ฯลฯ) ให้กดปุ่มล็อคค้างไว้และดึงพนักพิงศีรษะออกให้หมด

เบาะหลัง

พนักพิงศีรษะ

พนักพิงศีรษะได้รับการออกแบบมาเพื่อช่วยลดความเสี่ยงต่อการบาดเจ็บที่คอในกรณีที่เกิดอุบัติเหตุ

ระบบเข็มขัดนิรภัยและเบาะนิรภัยสำหรับเด็ก

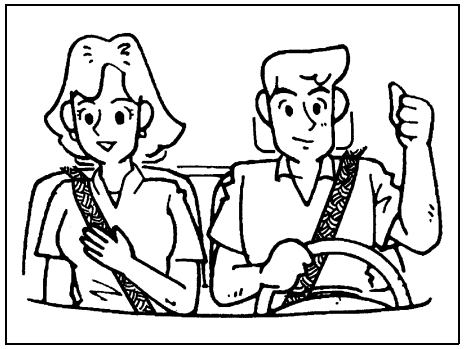

65D231S

⚠ คำเตือน

ให้คาดเข็มขัดนิรภัยตลอดเวลาขณะขับขี่

⚠ คำเตือน

ถุงลมเป็นอุปกรณ์เสริมหรือเพิ่มเติมให้กับเข็มขัดนิรภัยในการช่วยปกป้องการชนปะทะจากทางด้านหน้า ผู้ขับขี่และผู้โดยสารทุกคนจะต้องคาดเข็มขัดนิรภัยอย่างถูกต้องเพื่อเสริมความปลอดภัยตลอดเวลาไม่ว่าตำแหน่งที่นั่งนั้นๆ จะมีถุงลมติดตั้งหรือไม่ก็ตาม ทั้งนี้เพื่อลดความเสี่ยงต่อการบาดเจ็บรุนแรงหรือเสียชีวิตในกรณีที่เกิดการชน

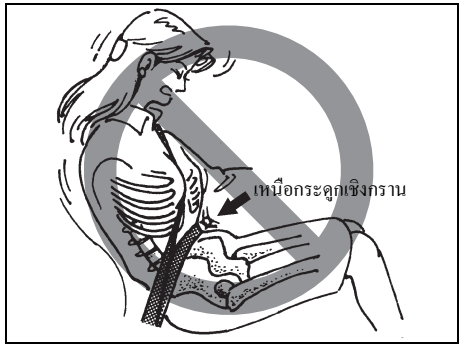

65D606

⚠ คำเตือน

- อย่าให้ผู้ใดก็ตามโดยสารในพื้นที่เก็บสัมภาระของรถ ในกรณีที่เกิดอุบัติเหตุ ผู้โดยสารที่ไม่ได้โดยสารบนเบาะนั่งและคาดเข็มขัดนิรภัยจะมีความเสี่ยงต่อการได้รับบาดเจ็บสูงกว่ามาก
- ท่านควรปรับเข็มขัดนิรภัยให้อยู่ในลักษณะต่อไปนี้ตลอดเวลา:
  - ให้คาดเข็มขัดนิรภัยโดยให้สายคาดสะโพกอยู่ต่ำและคาดผ่านกระดูกเชิงกรานไม่ใช่คาดผ่านเอว
  - ให้คาดเข็มขัดนิรภัยโดยให้สายคาดไหล่คาดผ่านไหล่ด้านนอกเท่านั้น และห้ามคาดผ่านใต้แขนเด็ดขาด
  - ให้คาดสายคาดไหล่ให้ห่างจากใบหน้าและลำคอของท่าน แต่อย่าให้ตกออกจากไหล่

(ต่อ)

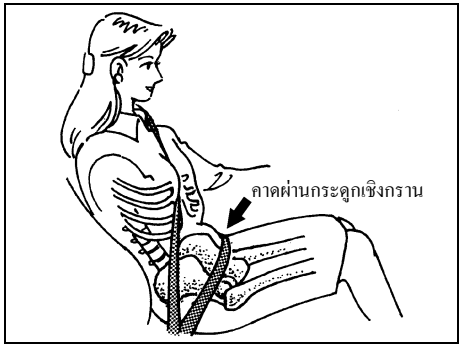

65D201

⚠ คำเตือน

(ต่อ)

- อย่าคาดเข็มขัดนิรภัยโดยที่สายเข็มขัดบิดพันกันและควรปรับสายเข็มขัดให้แน่นพอแต่ไม่อึดอัดจนเกินไปเพื่อให้สามารถปกป้องได้ตามที่ได้รับการออกแบบมา สายเข็มขัดที่หย่อนจะให้การปกป้องได้น้อยกว่าสายเข็มขัดที่ตึง
- ให้แน่ใจว่าได้สอดหัวเข็มขัดนิรภัยแต่ละอันลงในร่องปลอกล็อคเข็มขัดนิรภัยอย่างถูกต้อง เนื่องจากอาจเป็นไปได้ที่จะเสียบหัวเข็มขัดเข้ากับปลอกล็อคเข็มขัดนิรภัยผิดอัน

(ต่อ)

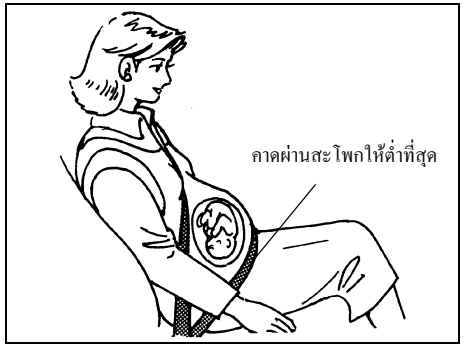

65D199

⚠ คำเตือน

(ต่อ)

- สตรีมีครรภ์ควรคาดเข็มขัดนิรภัยด้วยเช่นกัน แม้ว่าจะมีคำแนะนำพิเศษเกี่ยวกับการขับขี่จากแพทย์เฉพาะทางของสตรีก็ตาม พึงระลึกไว้ว่า ท่านควรคาดสายคาดสะโพกให้ต่ำที่สุดเท่าที่จะทำได้ ดังภาพ
- อย่าคาดเข็มขัดนิรภัยทับของแข็งหรือวัตถุที่แตกหักได้ในกระเป๋าเสื้อหรือเสื้อผ้าของท่าน ในกรณีที่เกิดอุบัติเหตุ วัตถุเหล่านี้ เช่น แว่นตา ปากกา ฯลฯ ซึ่งอยู่ใต้เข็มขัดนิรภัยอาจเป็นเหตุให้เกิดการบาดเจ็บได้

(ต่อ)

⚠ คำเตือน

(ต่อ)

- ห้ามใช้เข็มขัดนิรภัยเส้นเดียวกันกับผู้โดยสารมากกว่าหนึ่งคน และห้ามคาดเข็มขัดนิรภัยผ่านตัวทารกหรือเด็กเล็กที่นั่งอยู่บนตักผู้โดยสาร การใช้เข็มขัดนิรภัยในลักษณะนี้อาจทำให้ได้รับบาดเจ็บรุนแรงในกรณีที่เกิดอุบัติเหตุได้
- ให้ตรวจสอบชุดเข็มขัดนิรภัยเป็นประจำว่าสึกหรอและชำรุดเสียหายมากเกินไปหรือไม่ ท่านควรเปลี่ยนเข็มขัดนิรภัยถ้าสายเข็มขัดนิรภัยหลุดลุ่ยสกปรกปนเปื้อน หรือชำรุดเสียหายไม่ทางใดก็ทางหนึ่ง การเปลี่ยนเข็มขัดนิรภัยทั้งชุดนั้นเป็นสิ่งสำคัญหลังจากที่ถูกใช้งานในกรณีที่เกิดการกระทบกระแทกอย่างรุนแรง แม้ว่าความเสียหายที่เกิดขึ้นกับชุดเข็มขัดนิรภัยจะไม่ชัดเจนก็ตาม
- เด็กอายุ 12 ปีหรือต่ำกว่าควรนั่งโดยสารที่เบาะหลังโดยคาดเข็มขัดนิรภัยอย่างถูกต้อง
- ท่านไม่ควรให้ทารกและเด็กเล็กโดยสารไปด้วย เว้นแต่เด็กจะได้รับการเสริมความปลอดภัยโดยใช้เบาะนิรภัยสำหรับเด็กอย่างถูกต้อง ท่านควรใช้เบาะนิรภัยสำหรับทารกและเด็กเล็กซึ่งสามารถสั่งซื้อได้ที่ศูนย์บริการซูซูกิ ให้แน่ใจว่าเบาะนิรภัยสำหรับเด็กที่ท่านซื้อนั้นได้มาตรฐานความปลอดภัยที่บังคับใช้อ่านและปฏิบัติตาม คำแนะนำทั้งหมดที่ผู้ผลิตให้ไว้

(ต่อ)

⚠ คำเตือน

(ต่อ)

- หากสายคาดไหล่ทำให้คอหรือใบหน้าของเด็กระคายเคือง ให้เด็กเลื่อนเข้าไปนั่งใกล้กับตำแหน่งตรงกลางของรถมากขึ้น
- หลีกเลี่ยงการทำให้สายเข็มขัดนิรภัยปนเปื้อนจากน้ำยาขัดเงา น้ำมัน สารเคมี และโดยเฉพาะอย่างยิ่งน้ำกรดแบตเตอรี่ ท่านสามารถทำความสะอาดได้อย่างปลอดภัยโดยใช้น้ำสบู่อ่อนๆ
- อย่าสอดวัตถุต่างๆ เช่น เหรียญ คลิปหนีบ ฯลฯ เข้าในปลอกล็อคเข็มขัดนิรภัย และระมัดระวังอย่าให้ของเหลวหกเข้าไปในชิ้นส่วนต่างๆ ถ้ามีวัตถุแปลกปลอมเข้าไปในปลอกล็อคเข็มขัดนิรภัย เข็มขัดนิรภัยอาจทำงานไม่ถูกต้อง
- ควรปรับพนักพิงทั้งหมดให้อยู่ในตำแหน่งตั้งตรงขณะขับขี่ มิฉะนั้นประสิทธิภาพของเข็มขัดนิรภัยอาจลดลง เข็มขัดนิรภัยได้รับการออกแบบมาให้ปกป้องได้สูงสุดเมื่อพนักพิงอยู่ในตำแหน่งตั้งตรง

เข็มขัดนิรภัยแบบ 3 จุด

ชุดรั้งกลับเข็มขัดนิรภัยแบบล็อคฉุกเฉิน (ELR)

เข็มขัดนิรภัยมีชุดรั้งกลับเข็มขัดนิรภัยแบบล็อคฉุกเฉิน (ELR) ซึ่งได้รับการออกแบบมาให้ล็อคเข็มขัดนิรภัยในระหว่างที่รถหยุดกะทันหันหรือเกิดการชนกระแทก ชุดรั้งกลับเข็มขัดนิรภัยนี้อาจล็อคได้เช่นกันถ้าท่านดึงสายเข็มขัดคาดผ่านลำตัวอย่างรวดเร็ว ถ้าเกิดเหตุการณ์นี้ขึ้น ให้ปล่อยสายเข็มขัดคืนเพื่อปลดล็อค แล้วดึงสายเข็มขัดคาดผ่านลำตัวอีกครั้งให้ช้าลง

ข้อความเตือนเพื่อความปลอดภัย

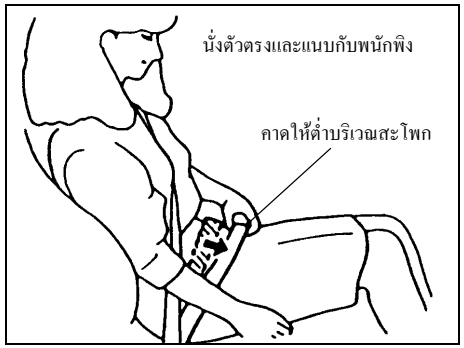

60A038

60A040

เพื่อลดความเสี่ยงต่อการไหลลอดใต้เข็มขัดนิรภัยในระหว่างการชน ให้คาดเข็มขัดนิรภัยโดยให้สายคาดสะโพกอยู่ต่ำ ระดับสะโพกให้มากที่สุดเท่าที่จะทำได้ และปรับให้แน่นพอดีโดยการดึงสายคาดไหล่ขึ้นผ่านทางหัวเข็มขัด สายคาดไหล่ที่พาดแทยงอยู่จะปรับความยาวเองเพื่อให้ท่านสามารถเคลื่อนไหวได้อย่างอิสระ

เข็มขัดนิรภัยทุกเส้นยกเว้นที่ตำแหน่งเบาะหลังกลาง

เข็มขัดนิรภัยทุกเส้นยกเว้นที่ตำแหน่งเบาะหลังกลางเป็นเข็มขัดนิรภัยแบบ 3 จุด

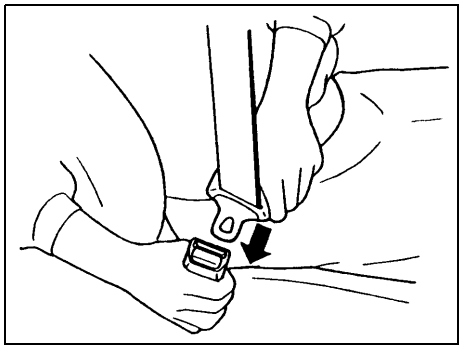

60A036

การคาดเข็มขัดนิรภัย ให้นั่งตัวตรงและแนบกับพนักพิง นำหัวเข็มขัดซึ่งร้อยอยู่กับสายเข็มขัดนิรภัยคาดผ่านลำตัวของท่าน แล้วเสียบเข้ากับปลอกล็อคเข็มขัดนิรภัยจนได้ยินเสียง “คลิก”

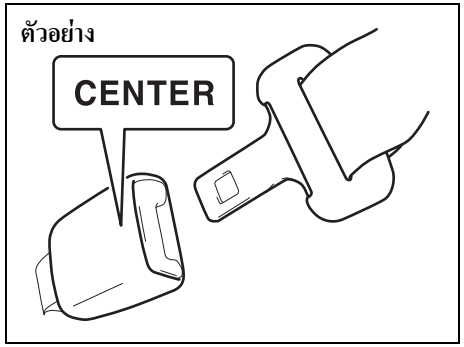

80J2008

หมายเหตุ:
ที่ปลอกล็อคเข็มขัดนิรภัยของตำแหน่งเบาะหลังกลาง จะมีคำว่า "CENTER" ประทับอยู่ ปลอกล็อคนี้ได้รับการออกแบบมาเพื่อไม่ให้หัวเข็มขัดนิรภัยเสียบเข้ากับปลอกล็อคผิดอันได้

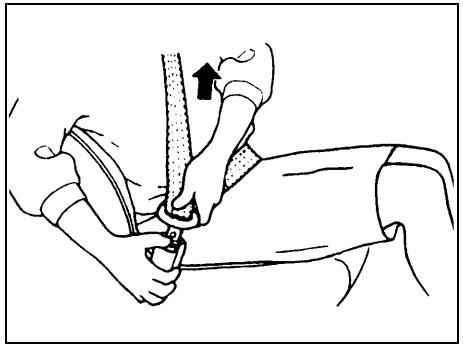

60A039

การปลดเข็มขัดนิภัย ให้กดที่ปุ่ม "PRESS" สีแดงที่ปลอกล็อคแล้วปล่อยให้สายเข็มขัดดึงกลับช้าๆ ในขณะที่ใช้จับที่สายเข็มขัดและ/หรือหัวเข็มขัดไว้

เข็มขัดนิรภัยแบบ 2 จุด

เข็มขัดนิรภัยที่ตำแหน่งเบาะหลังกลาง

การคาดเข็มขัดนิรภัย ให้นำหัวเข็มขัดซึ่งร้อยอยู่กับสายเข็มขัดนิรภัยคาดผ่านสะโพกของท่าน และเสียบเข้ากับปลอกล็อคเข็มขัดนิรภัยจนได้ยินเสียง "คลิก" เพื่อลดความเสี่ยงต่อการไหลลอดใต้เข็มขัดนิรภัยในระหว่างการชน ให้คาดเข็มขัดนิรภัยโดยให้อยู่ต่ำระดับสะโพกให้มากที่สุดเท่าที่จะทำได้และปรับให้แน่นพอดี

80JS028

การปรับสายเข็มขัดนิรภัยให้แน่น ให้ดึงปลายสายเข็มขัดด้านที่ปล่อยเป็นอิสระไปในแนวเดียวกับสายคาดสะโพก

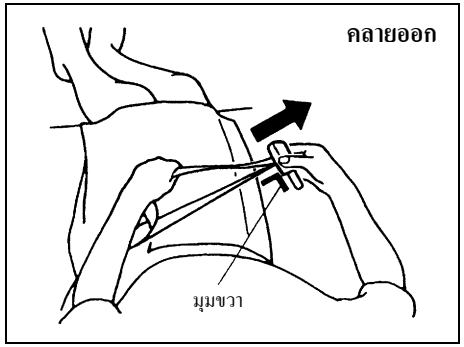

80JS029

เมื่อต้องการปรับสายเข็มขัดนิรภัยให้ยาวขึ้น ให้ปลดล็อคหัวเข็มขัดนิรภัยออกจากปลอกล็อค แล้วดึงหัวเข็มขัด (ตัวปรับ) ไปในทิศทางที่ลูกศรชี้ทางมุมขวาของเข็มขัด เสียบหัวเข็มขัดนิรภัยเข้ากับปลอกล็อคอีกครั้งและปรับสายเข็มขัดให้แน่นตามที่ได้อธิบายไว้แล้วก่อนหน้านี้

การปลดเข็มขัดนิรภัย ให้กดปุ่มปลดล็อคบนปลอกล็อคเข็มขัดนิรภัย

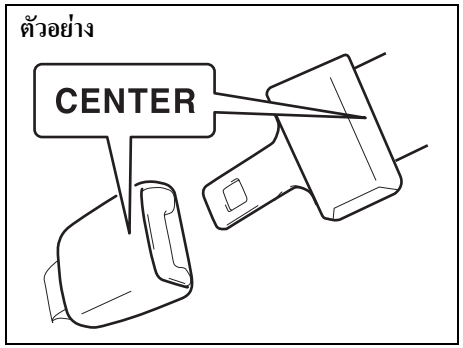

79MH0239

หมายเหตุ:
ที่ปลอกล็อคเข็มขัดนิรภัยของตำแหน่งเบาะหลังกลาง จะมีคำว่า "CENTER" ประทับอยู่ ปลอกล็อคนี้ได้รับการออกแบบมาเพื่อไม่ให้หัวเข็มขัดนิรภัยเสียบเข้ากับปลอกล็อคผิดอันได้

ไฟเตือนคาดเข็มขัดนิรภัยด้านคนขับ

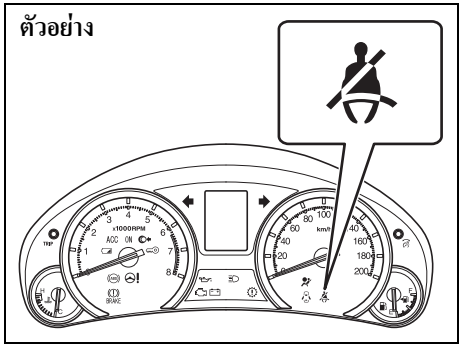

79MS0T205

เมื่อคนขับไม่คาดเข็มขัดนิรภัยขณะที่สวิตช์สตาร์ทอยู่ในตำแหน่ง “ON” หรือสวิตช์สตาร์ทเครื่องยนต์อยู่ในโหมด “ON” ไฟเตือนคาดเข็มขัดนิรภัยด้านคนขับบนแผงหน้าปัดจะกะพริบจนกว่าคนขับคาดเข็มขัดนิรภัย

⚠ คำเตือน

การคาดเข็มขัดนิรภัยตลอดเวลาของทั้งผู้ขับขี่และผู้โดยสารเป็นสิ่งสำคัญอย่างยิ่ง ผู้ใดก็ตามที่ไม่คาดเข็มขัดนิรภัยจะมีความเสี่ยงที่จะได้รับบาดเจ็บรุนแรงกว่ามากในกรณีที่เกิดอุบัติเหตุ เพราะฉะนั้น ให้คาดเข็มขัดนิรภัยให้เป็นนิสัยก่อนเสียบกุญแจสตาร์ทเสมอ

ตัวปรับความสูงหูยึดสายคาดไหล่

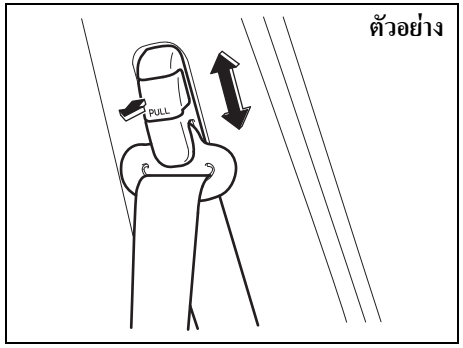

64J198

ปรับความสูงหูยึดสายคาดไหล่เพื่อให้สายคาดไหล่คาดผ่านกึ่งกลางของไหล่ด้านนอก เลื่อนหูยึดขึ้นเพื่อปรับให้สูงขึ้น และเลื่อนหูยึดลงเพื่อปรับให้ต่ำลงพร้อมกับดึงปุ่มล็อคออก หลังจากการปรับ ตรวจเช็คให้แน่ใจว่าหูยึดล็อคแน่นหนาดี

⚠ คำเตือน

ให้แน่ใจว่าสายคาดไหล่คาดผ่านกึ่งกลางของไหล่ด้านนอก ให้คาดสายคาดไหล่ให้ห่างจากใบหน้าและลำคอของท่าน แต่อย่าให้ตกออกจากไหล่ การปรับสายเข็มขัดนิรภัยที่ไม่ถูกต้องอาจทำให้ประสิทธิภาพของเข็มขัดนิรภัยลดลงในกรณีที่เกิดการชนได้

การตรวจสอบเข็มขัดนิรภัย

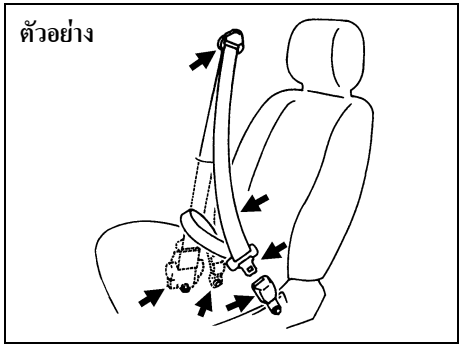

65D209S

ให้ตรวจสอบเข็มขัดนิรภัยเป็นประจำ เพื่อให้แน่ใจว่าเข็มขัดทำงานได้อย่างถูกต้องและไม่ชำรุดเสียหาย ตรวจเช็คสายเข็มขัด ปลอกล็อก หัวเข็มขัด ชุดรั้งกลับ หูยึด และห่วงยึดสายเข็มขัดนิรภัย ให้เปลี่ยนเข็มขัดนิรภัยที่ทำงานไม่ถูกต้องหรือชำรุดเสียหาย

⚠ คำเตือน

ให้แน่ใจว่าได้ตรวจสอบชุดเข็มขัดนิรภัยทั้งหมดหลังจากที่เกิดการชน ท่านควรเปลี่ยนชุดเข็มขัดนิรภัยใดๆ ซึ่งถูกใช้งานในระหว่างที่เกิดการชน (ยกเว้นกรณีที่เป็นการชนเล็กๆ น้อยๆ) แม้ว่าความเสียหายที่เกิดขึ้นกับชุดเข็มขัดนิรภัยจะไม่ชัดเจนก็ตาม ท่านควรเปลี่ยนชุดเข็มขัดนิรภัยใดๆ ซึ่งไม่ได้ถูกใช้งานในระหว่างที่เกิดการชน ถ้าชุดเข็มขัดนิรภัยทำงานไม่ปกติหรือเสียหายที่ตำแหน่งใดก็ตาม หรือระบบรั้งกลับเข็มขัดนิรภัยทำงาน (เมื่อถุงลมด้านหน้าทำงาน)

เบาะนิรภัยสำหรับเด็ก

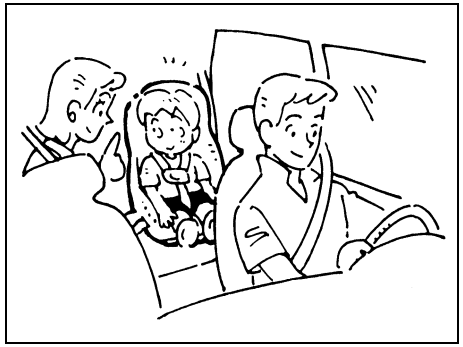

60G332S

เบาะนิรภัยสำหรับทารก - เบาะหลังเท่านั้น

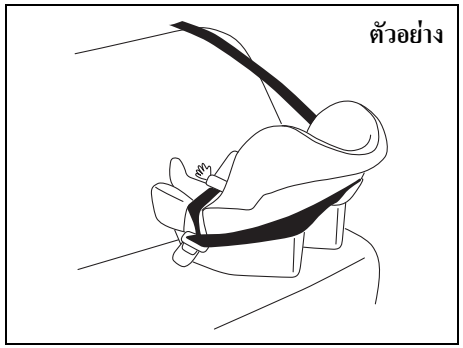

80JC007

เบาะนิรภัยสำหรับเด็กเล็ก

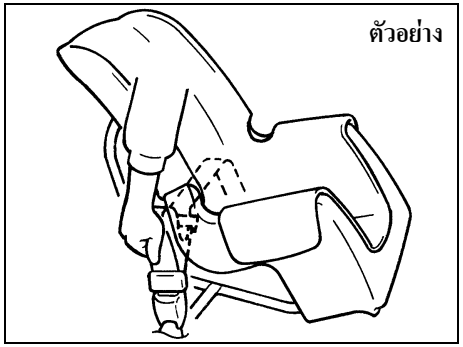

80JC016

เบาะนิรภัยสำหรับเด็กโต

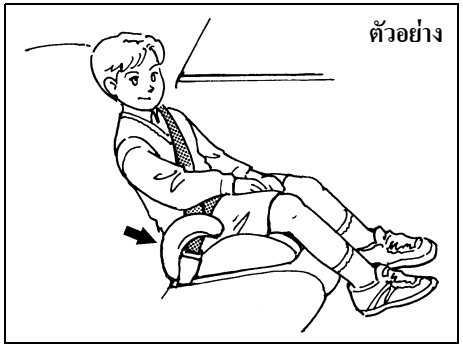

80JC008

ซูซูกิขอแนะนำให้ท่านใช้เบาะนิรภัยสำหรับเด็กเพื่อเสริมความปลอดภัยให้กับทารกและเด็กเล็ก เบาะนิรภัยสำหรับเด็กแบบต่างๆ มีวางจำหน่ายทั่วไป ให้แน่ใจว่าเบาะนิรภัย

สำหรับเด็กที่ท่านเลือกใช้นั้นได้มาตรฐานความปลอดภัยที่บังคับใช้

เบาะนิรภัยสำหรับเด็กทุกประเภทได้รับการออกแบบมาให้ยึดติดกับเบาะนั่งในรถยนต์โดยใช้เข็มขัดนิรภัยแบบต่างๆ (เข็มขัดนิรภัยแบบ 2 จุด หรือสายคาดสะโพกของเข็มขัดนิรภัยแบบ 3 จุด) ซูซูกิขอแนะนำให้ติดตั้งเบาะนิรภัยสำหรับเด็กที่เบาะหลังทุกครั้งที่สามารถทำได้ จากสถิติการเกิดอุบัติเหตุ ผู้โดยสารที่เป็นเด็กจะปลอดภัยกว่าเมื่อโดยสารอยู่ในเบาะนิรภัยสำหรับเด็กซึ่งติดตั้งอย่างถูกต้องบนเบาะหลังมากกว่าเบาะหน้า

ถ้าท่านจำเป็นต้องติดตั้งเบาะนิรภัยสำหรับเด็กแบบหันหน้าออกไปทางหน้ารถ บนเบาะผู้โดยสารด้านหน้า ให้เลื่อนเบาะผู้โดยสารด้านหน้าไปทางด้านหลังให้มากที่สุดเท่าที่จะทำได้

หมายเหตุ:
ให้ปฏิบัติตามข้อบังคับตามกฎหมายเกี่ยวกับเบาะนิรภัยสำหรับเด็ก

58MS030

⚠ คำเตือน

ถ้ารถของท่านมีถุงลมด้านผู้โดยสารเบาะหน้าติดตั้งอยู่ ห้ามติดตั้งเบาะนิรภัยสำหรับเด็กแบบหันหลังออกไปทางหน้ารถบนเบาะผู้โดยสารด้านหน้าเด็ดขาด เพราะถ้าถุงลมด้านผู้โดยสารเบาะหน้าระเบิดพองตัว เด็กที่โดยสารอยู่ในเบาะนิรภัยสำหรับเด็กแบบหันหลังออกไปทางหน้ารถอาจเสียชีวิตหรือบาดเจ็บรุนแรงได้ เนื่องจากด้านหลังของเบาะนิรภัยสำหรับเด็กแบบหันหลังออกไปทางหน้ารถอาจอยู่ใกล้กับถุงลมที่ระเบิดพองตัวมากเกินไป

⚠ คำเตือน

ถ้าท่านติดตั้งเบาะนิรภัยสำหรับเด็กบนเบาะหลัง ให้เลื่อนเบาะหน้าไปข้างหน้าให้มากพอ เพื่อไม่ให้เท้าของเด็กสัมผัสกับพนักพิงเบาะหน้า สิ่งนี้จะช่วยหลีกเลี่ยงไม่ให้เด็กได้รับบาดเจ็บในกรณีที่เกิดอุบัติเหตุ

65D608

65D609

⚠ คำเตือน

เด็กอาจได้รับอันตรายมากกว่าปกติในกรณีที่เกิดการชนถ้าท่านติดตั้งเบาะนิรภัยสำหรับเด็กเข้ากับรถไม่ถูกต้อง เมื่อติดตั้งเบาะนิรภัยสำหรับเด็ก ให้แน่ใจว่าท่านได้ปฏิบัติตามคำแนะนำด้านล่าง ตรวจเช็คให้แน่ใจว่าเด็กนั่งโดยสารในเบาะนิรภัยสำหรับเด็กซึ่งติดตั้งไว้อย่างถูกต้องตามคำแนะนำของผู้ผลิต

⚠ คำเตือน

เมื่อเกิดอุบัติเหตุหรือเบรกรถกะทันหัน ที่วางพักแขนที่เบาะหลัง (ในรถบางรุ่น) อาจพับลงมาได้ หากติดตั้งเบาะนิรภัยสำหรับเด็กแบบหันหลังออกไปทางหน้ารถที่ตำแหน่งเบาะหลังกลาง ที่วางพักแขนที่พับลงมาอาจทำให้เด็กบาดเจ็บได้ อย่าติดตั้งเบาะนิรภัยสำหรับเด็กแบบหันหลังออกไปทางหน้ารถที่ตำแหน่งเบาะหลังกลาง

การติดตั้งเบาะนิรภัยสำหรับเด็กด้วยเข็มขัดนิรภัยแบบ 3 จุด

เข็มขัดนิรภัยแบบ ELR

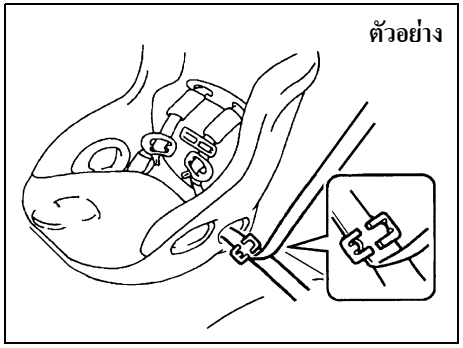

80JC021

ติดตั้งเบาะนิรภัยสำหรับเด็กของท่านตามคำแนะนำที่ผู้ผลิตเบาะนิรภัยสำหรับเด็กให้ไว้

ให้แน่ใจว่าเข็มขัดนิรภัยล็อคแน่นหนา
ลองขยับเบาะนิรภัยสำหรับเด็กในทุกทิศทางเพื่อให้แน่ใจว่าได้ติดตั้งอย่างแน่นหนาแล้ว

การติดตั้งด้วยเข็มขัดนิรภัยแบบ 2 จุด

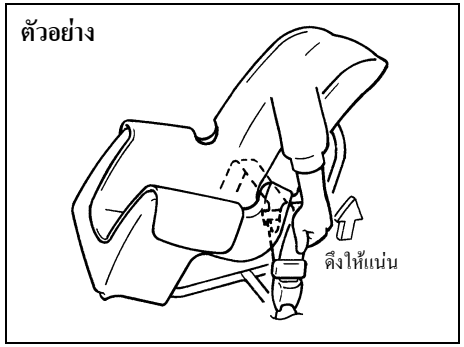

60G132A

ติดตั้งเบาะนิรภัยสำหรับเด็กของท่านตามคำแนะนำที่ผู้ผลิตเบาะนิรภัยสำหรับเด็กให้ไว้

การปรับสายเข็มขัดนิรภัยให้ยาวขึ้นหรือให้แน่นขึ้นให้ดูที่หัวข้อ “**เข็มขัดนิรภัยแบบ 2 จุด**” ในหมวด “ระบบเข็มขัดนิรภัยและเบาะนิรภัยสำหรับเด็ก” นี้ หลังจากแน่ใจแล้วว่าเข็มขัดนิรภัยล็อคแน่นหนา ให้ลองขยับเบาะนิรภัยสำหรับเด็กในทุกทิศทาง เพื่อให้แน่ใจว่าได้ติดตั้งอย่างแน่นหนาแล้ว ถ้าท่านต้องการปรับเข็มขัดนิรภัยให้แน่นให้ดึงปลายสายเข็มขัดด้านที่ปล่อยเป็นอิสระ

ระบบรั้งกลับเข็มขัดนิรภัย

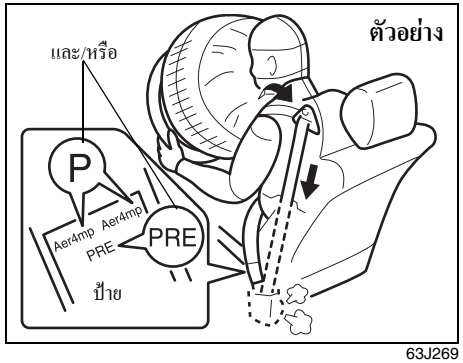

63J269

⚠ คำเตือน

คู่มือการใช้งานหัวข้อนี้จะอธิบายถึงระบบรั้งกลับเข็มขัดนิรภัยในรถซูซูกิของท่าน กรุณาอ่านและปฏิบัติตามคำแนะนำเหล่านี้อย่างละเอียดเพื่อลดความเสี่ยงต่อการบาดเจ็บรุนแรงหรือเสียชีวิต

การระบุว่ารถของท่านมีระบบรั้งกลับเข็มขัดนิรภัยที่ตำแหน่งเบาะหน้าหรือไม่ ให้ตรวจเช็คที่ป้ายตรงส่วนล่างของเข็มขัดนิรภัยเบาะหน้า ถ้ามีตัวอักษร “p” และ/หรือ “PRE” ดังภาพอยู่ แสดงว่ารถของท่านมีระบบรั้งกลับเข็มขัดนิรภัย ท่านสามารถใช้เข็มขัดนิรภัยที่มีระบบรั้งกลับได้ในลักษณะเดียวกันกับการใช้เข็มขัดนิรภัยทั่วไปตามปกติ
ศึกษารายละเอียดเกี่ยวกับระบบรั้งกลับเข็มขัดนิรภัยได้จากเนื้อหาในหมวดนี้และหมวด “ระบบเสริมความปลอดภัย (ถุงลม)”

ระบบรั้งกลับเข็มขัดนิรภัยจะทำงานร่วมกับระบบเสริมความปลอดภัย (ถุงลม) เซ็นเซอร์ตรวจจับการชนและชุดควบคุมอิเล็กทรอนิกส์ของระบบถุงลมจะควบคุมระบบรั้งกลับเข็มขัดนิรภัยด้วยเช่นกัน เมื่อถุงลมถูกกระตุ้นให้ทำงาน ระบบรั้งกลับเข็มขัดนิรภัยก็จะถูกกระตุ้นให้ทำงานด้วยเช่นกัน
นอกจากหมวด “ระบบรั้งกลับเข็มขัดนิรภัย” แล้วท่านยังสามารถดูรายละเอียดเกี่ยวกับข้อพึงระวังและข้อมูลทั่วไป รวมถึงการบำรุงรักษาระบบรั้งกลับเข็มขัดนิรภัยได้ที่หมวด “ระบบเสริมความปลอดภัย (ถุงลม)” และกรุณาปฏิบัติตามข้อพึงระวังเหล่านั้น

ระบบรั้งกลับเข็มขัดนิรภัยจะติดตั้งอยู่ในชุดรั้งกลับเข็มขัดนิรภัยของเบาะหน้าแต่ละตัว ระบบรั้งกลับเข็มขัดนิรภัยจะรั้งเข็มขัดนิรภัยเพื่อให้เข็มขัดรัดกระชับลำตัวของผู้โดยสารยิ่งขึ้นในกรณีที่เกิดการชนปะทะทางด้านหน้า ชุดรั้งกลับเข็มขัดนิรภัยจะยังคงล็อคอยู่หลังจากที่ระบบรั้งกลับเข็มขัดนิรภัยทำงานแล้ว เมื่อระบบ

ถูกกระตุ้นให้ทำงาน ท่านอาจได้ยินเสียงดังและอาจมีควันลอยออกมา สภาวะเหล่านี้ไม่เป็นอันตรายแต่อย่างใดและไม่ได้หมายความว่ารถเกิดไฟไหม้

ผู้ขับขี่และผู้โดยสารทุกคนจะต้องคาดเข็มขัดนิรภัยอย่างถูกต้องเพื่อเสริมความปลอดภัยตลอดเวลา ไม่ว่าตำแหน่งที่นั่งนั้นๆ จะมีระบบรั้งกลับเข็มขัดนิรภัยติดตั้งหรือไม่ก็ตาม ทั้งนี้เพื่อลดความเสี่ยงต่อการบาดเจ็บรุนแรงหรือเสียชีวิตในกรณีที่เกิดการชน

นั่งตัวตรง และแนบกับพนักพิง อย่าโน้มตัวไปด้านหน้าหรือด้านข้าง ปรับเข็มขัดนิรภัยโดยให้สายคาดสะโพกอยู่ต่ำและคาดผ่านกระดูกเชิงกราน ไม่ใช่คาดผ่านเอว กรุณาดูที่หัวข้อ “การปรับเบาะ” และเนื้อหาส่วนที่กล่าวถึงวิธีการใช้งานและข้อพึงระวังเกี่ยวกับเข็มขัดนิรภัยในหัวข้อ “ระบบเข็มขัดนิรภัยและเบาะนิรภัยสำหรับเด็ก” สำหรับรายละเอียดเกี่ยวกับการปรับเบาะและเข็มขัดนิรภัยที่ถูกต้อง

โปรดทราบว่าระบบรั้งกลับเข็มขัดนิรภัยและถุงลมจะทำงานเมื่อเกิดการชนปะทะทางด้านหน้าอย่างรุนแรง ระบบรั้งกลับเข็มขัดนิรภัยไม่ได้ออกแบบมาเพื่อให้ทำงานเมื่อเกิดการชนปะทะทางด้านหลัง การชนปะทะทางด้านข้าง รถพลิกคว่ำ หรือการชนปะทะทางด้านหน้าที่ไม่รุนแรง ระบบรั้งกลับเข็มขัดนิรภัยจะถูกกระตุ้นให้ทำงานได้เพียงครั้งเดียวเท่านั้น ถ้าระบบรั้งกลับเข็มขัดนิรภัยถูกกระตุ้นให้ทำงานแล้ว (กล่าวคือ ถ้าถุงลมระเบิดพองตัว) ให้นำรถเข้ารับการตรวจเช็คระบบรั้งกลับเข็มขัดนิรภัยที่ศูนย์บริการซูซูกิให้เร็วที่สุดเท่าที่จะทำได้

ถ้าไฟเตือน “AIR BAG” บนแผงหน้าปัดไม่กะพริบหรือไม่ติดสว่างเป็นระยะเวลาสั้นๆ แล้วดับลง เมื่อบิดสวิตช์สตาร์ทไปที่ตำแหน่ง “ON” หรือกดสวิตช์สตาร์ทเครื่องยนต์เพื่อเปลี่ยนโหมดสตาร์ทเป็น “ON” แต่ติดสว่างค้างเป็นเวลานานกว่า 10 วินาที หรือติดสว่างในขณะขับขี่ แสดงว่าระบบรั้งกลับเข็มขัดนิรภัยหรือระบบถุงลมทำงานผิดปกติ ให้นำรถเข้ารับการตรวจเช็คทั้งสองระบบที่ศูนย์บริการซูซูกิโดยเร็วที่สุด

การปฏิบัติงานที่ชิ้นส่วนประกอบหรือสายไฟของระบบรั้งกลับเข็มขัดนิรภัยโดยตรงหรือตำแหน่งใกล้เคียงจะต้องดำเนินการโดยเจ้าหน้าที่ของศูนย์บริการซูซูกิซึ่งได้รับการฝึกอบรมมาเป็นอย่างดีเท่านั้น การปฏิบัติงานที่ไม่ถูกต้องอาจเป็นผลให้ระบบรั้งกลับเข็มขัดนิรภัยทำงานโดยไม่ได้ตั้งใจ หรืออาจทำให้ระบบรั้งกลับเข็มขัดนิรภัยไม่สามารถใช้งานได้ สภาวะทั้งสองนี้อาจเป็นเหตุให้ได้รับบาดเจ็บได้

เพื่อป้องกันไม่ให้ระบบรั้งกลับเข็มขัดนิรภัยทำงานโดยไม่ได้ตั้งใจหรือเพื่อป้องกันความเสียหาย ให้แน่ใจว่าได้ปลดแบตเตอรี่ออก และสวิตช์สตาร์ทอยู่ที่ตำแหน่ง “LOCK” หรือโหมดสตาร์ทอยู่ที่ “LOCK” (OFF) แล้ว เป็นเวลาอย่างน้อย 90 วินาทีก่อนเริ่มปฏิบัติงานทางไฟฟ้าใดๆ กับรถซูซูกิของท่าน

อย่าสัมผัสชิ้นส่วนประกอบหรือสายไฟของระบบรั้งกลับเข็มขัดนิรภัย สายไฟจะถูกพันด้วยเทปพันสายไฟสีเหลืองหรือหุ้มด้วยฉนวนสีเหลืองและขั้วต่อก็เป็นสีเหลืองด้วยเช่นกัน เมื่อกำจัดซากรถซูซูกิของท่าน กรุณาติดต่อศูนย์บริการซูซูกิให้เป็นผู้ดำเนินการ

ระบบเสริมความปลอดภัย (ถุงลม)

⚠ คำเตือน

คู่มือการใช้งานหัวข้อนี้จะอธิบายถึงการปกป้องที่จะได้รับจากระบบเสริมความปลอดภัย (ถุงลม) ในรถซูซูกิของท่าน
กรุณาอ่านและปฏิบัติตามคำแนะนำเหล่านี้อย่างละเอียดเพื่อลดความเสี่ยงต่อการบาดเจ็บรุนแรงหรือเสียชีวิตในกรณีที่เกิดการชน

รถของท่านมีระบบเสริมความปลอดภัยติดตั้งอยู่ซึ่งประกอบไปด้วยชิ้นส่วนประกอบต่างๆ ดังต่อไปนี้ เพิ่มเติมจากเข็มขัดนิรภัยแบบ 3 จุดที่ตำแหน่งเบาะแต่ละด้าน

1. ชุดถุงลมด้านคนขับ
2. ชุดถุงลมด้านผู้โดยสารเบาะหน้า
3. ชุดรั้งกลับเข็มขัดนิรภัย
4. ชุดควบคุมถุงลม
5. เซ็นเซอร์ตรวจจับการชนด้านหน้า

ตัวอย่าง

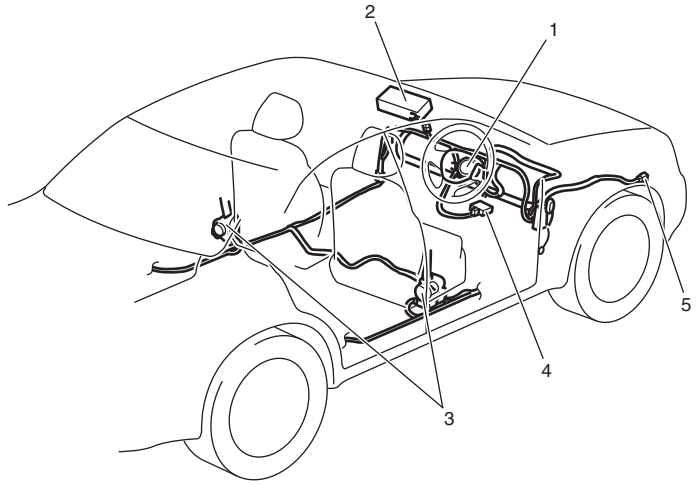

79MH0221

⚠ คำเตือน

ถุงลมเป็นอุปกรณ์เสริมหรือเพิ่มเติมให้กับเข็มขัดนิรภัยในการช่วยปกป้องจากการชนปะทะผู้ขับขี่และผู้โดยสารทุกคนจะต้องคาดเข็มขัดนิรภัยอย่างถูกต้องเพื่อเสริมความปลอดภัยตลอดเวลา ไม่ว่าตำแหน่งที่นั่งนั้นๆ จะมีถุงลมติดตั้งหรือไม่ก็ตาม ทั้งนี้เพื่อลดความเสี่ยงต่อการบาดเจ็บรุนแรงหรือเสียชีวิตในกรณีที่เกิดการชน

ไฟเตือน “AIR BAG”

63J030

ถ้าไฟเตือน “AIR BAG” บนแผงหน้าปัดไม่กะพริบแต่ติดค้าง หรือติดขึ้นขณะขับขี่ เมื่อบิดสวิตช์สตาร์ทไปที่ตำแหน่ง “ON” ในครั้งแรก หรือเมื่อโหมดสตาร์ทถูกเปลี่ยนไปที่ “ON” ในครั้งแรก แสดงว่าระบบถุงลมอาจไม่ทำงานตามปกติ ให้นำรถเข้ารับการตรวจเช็คระบบถุงลมที่ศูนย์บริการซูซูกิโดยเร็วที่สุด

ความหมายของสัญลักษณ์ถุงลม (ในรถบางรุ่น)

ตัวอย่าง

84MS0T209

ท่านอาจพบป้ายนี้บนแผงบังแดด

⚠ คำเตือน

อย่าติดตั้งเบาะนิรภัยสำหรับเด็กแบบหันหลังออกไปทางหน้ารถที่เบาะซึ่งมีถุงลมอยู่ในตำแหน่งด้านหน้า เด็กอาจบาดเจ็บรุนแรงหรือเสียชีวิตได้

ถุงลมด้านหน้า

ตัวอย่าง

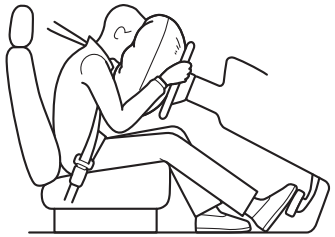

63J259

ถุงลมด้านหน้าได้รับการออกแบบมาให้ระเบิดพองตัวในกรณีที่เกิดการชนปะทะทางด้านหน้าอย่างรุนแรงในขณะที่สวิตช์สตาร์ทอยู่ที่ตำแหน่ง “ON” หรือโหมดสตาร์ทอยู่ที่ “ON”

ถุงลมด้านหน้าไม่ได้รับการออกแบบมาให้ระเบิดพองตัวในกรณีที่เกิดการชนปะทะทางด้านหลัง การชนปะทะทางด้านข้าง การพลิกคว่ำ หรือการชนปะทะทางด้านหน้าเพียงเล็กน้อย เนื่องจากถุงลมด้านหน้าไม่ได้ให้การปกป้องในกรณีที่เกิดอุบัติเหตุในลักษณะเหล่านั้น พึงระลึกไว้ว่าเนื่องจากถุงลมจะระเบิดพองตัวเพียงแค่ครั้งเดียวในระหว่างที่เกิดอุบัติเหตุ ด้วยเหตุนี้ จึงจำเป็นต้องคาดเข็มขัดนิรภัยเพื่อรั้งตัวผู้โดยสารไว้ไม่ให้เคลื่อนที่ไปมาในระหว่างที่เกิดอุบัติเหตุ

ดังนั้น ถุงลมจึงไม่ใช่สิ่งที่ใช้แทนเข็มขัดนิรภัยได้ เพื่อให้ท่านได้รับการปกป้องสูงสุด ให้คาดเข็มขัดนิรภัยตลอดเวลาขณะขับขี่ พึงระลึกไว้ว่าไม่มีระบบใดที่สามารถป้องกันการบาดเจ็บที่อาจเกิดขึ้นจากอุบัติเหตุได้ทุกกรณี

ถุงลมด้านคนขับ

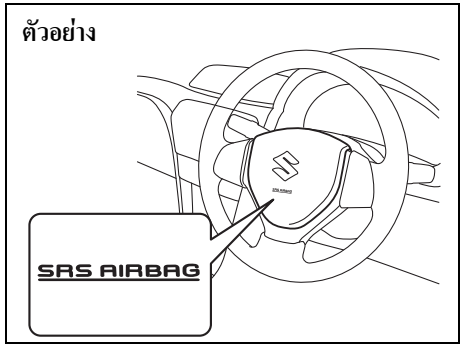

79MH0222

ถุงลมด้านผู้โดยสารเบาะหน้า

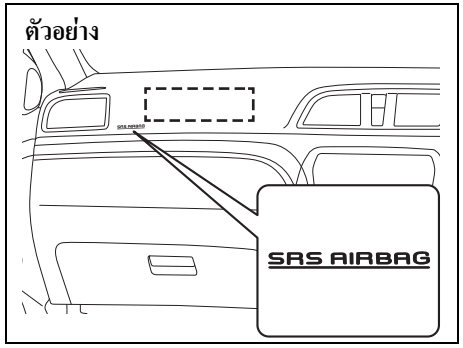

79MS0T209

ถุงลมด้านคนขับติดตั้งอยู่ที่ด้านหลังแป้นพวงมาลัย และถุงลมด้านผู้โดยสารเบาะหน้า จะติดตั้งอยู่ที่ด้านหลังแผงคอนโซลด้านผู้โดยสารเบาะหน้า
คำว่า “SRS AIRBAG” จะประทับอยู่ที่ฝาครอบถุงลมเพื่อระบุตำแหน่งของถุงลม

58MS030

⚠ คำเตือน

ห้ามติดตั้งเบาะนิรภัยสำหรับเด็กแบบหันหลังออกไปทางหน้ารถที่เบาะผู้โดยสารด้านหน้าเด็ดขาด เพราะถ้าถุงลมด้านผู้โดยสารเบาะหน้าระเบิดพองตัว เด็กที่โดยสารอยู่ในเบาะนิรภัยสำหรับเด็กแบบหันหลังออกไปทางหน้ารถอาจเสียชีวิตหรือบาดเจ็บรุนแรงได้ เนื่องจากด้านหลังของเบาะนิรภัยสำหรับเด็กแบบหันหลังออกไปทางหน้ารถอาจอยู่ใกล้กับถุงลมที่ระเบิดพองตัวมากเกินไป

กรุณาดูที่หัวข้อ “ระบบเข็มขัดนิรภัยและเบาะนิรภัยสำหรับเด็ก” ในหมวดนี้ สำหรับรายละเอียดเกี่ยวกับความปลอดภัยสำหรับเด็ก

สภาวะที่ถุงลมด้านหน้าทำงาน (การระเบิดพองตัว)

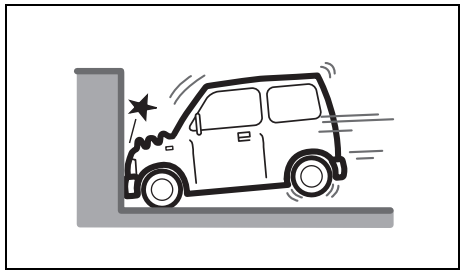

80J097

- การชนปะทะด้านหน้าเข้ากับผนังซึ่งอยู่กับที่แน่นหนา ไม่มีการเคลื่อนตำแหน่งหรือเสียรูปทรง ที่ความเร็วประมาณ 25 กม./ชม. ขึ้นไป

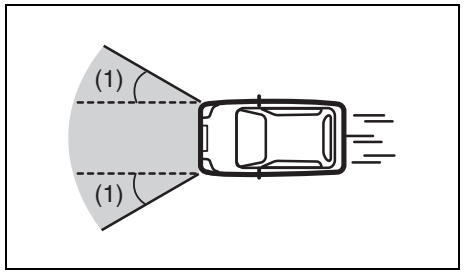

80J098E

- การชนปะทะ เช่น การชนในลักษณะดังภาพด้านบน ทำมุมประมาณ 30 องศา (1) หรือน้อยกว่าจากด้านหน้าตัวรถ

สภาวะที่อาจทำให้ถุงลมด้านหน้าระเบิดพองตัว

เมื่อเกิดการกระแทกอย่างรุนแรงที่ส่วนล่างของตัวรถ ถุงลมด้านหน้าจะพองตัวในหลายกรณี

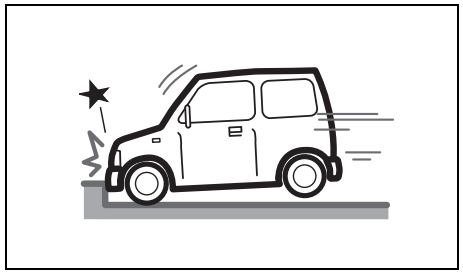

80J099

- เมื่อชนเข้ากับขอบทางหรือเกาะกลางถนน

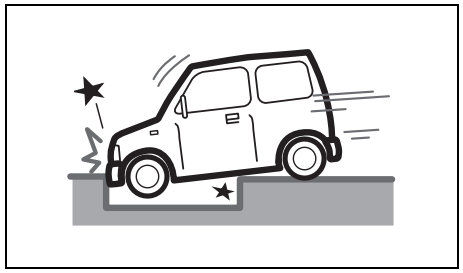

80J100E

- เมื่อรถตกหลุมหรือคูน้ำที่ลึก

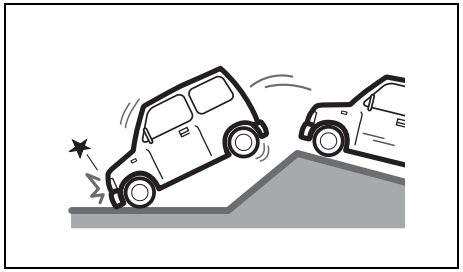

80J101

- เมื่อรถลงเนินหรือกระแทกกับพื้นอย่างแรง

ถุงลมด้านหน้าอาจพองตัวเมื่อมีการกระแทกอย่างรุนแรง

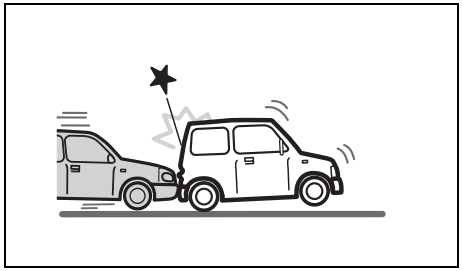

80J120

- การชนปะทะจากด้านหลัง

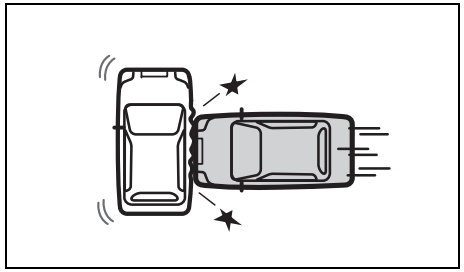

80J119

- การชนปะทะจากด้านข้าง

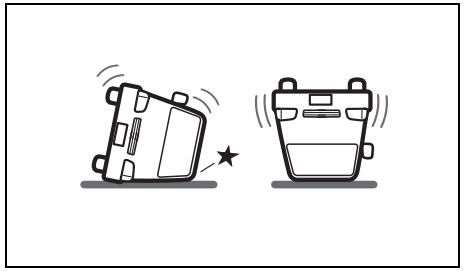

80J110

- รถพลิกคว่ำ

ถุงลมด้านหน้าอาจไม่พองตัว

ถุงลมด้านหน้าอาจไม่พองตัวหากมีการดูดซับแรงกระแทกเนื่องจากวัตถุที่ชนเคลื่อนที่ ตัวรถเสียรูปทรง หรือมุมที่เกิดการชนกว้างกว่า 30 องศาจากหน้าตัวรถ

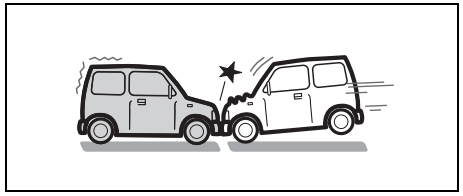

80J102

- การชนจากด้านหน้าเข้ากับรถที่จอดอยู่กับที่ ที่ความเร็วประมาณ 50 กม./ชม. หรือต่ำกว่า

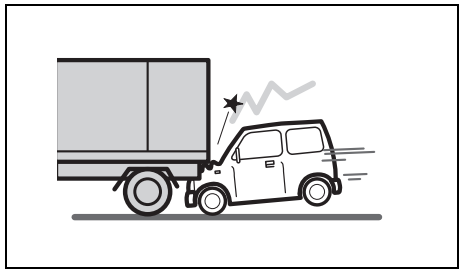

80J103

- การชนที่หน้ารถมุดเข้าไปใต้ท้องรถบรรทุก ฯลฯ

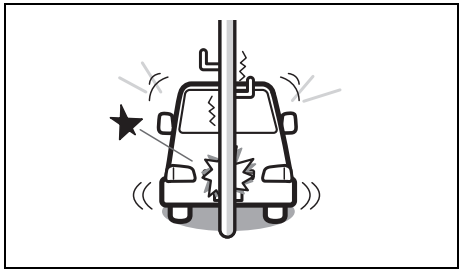

80J104

- การชนเข้ากับเสาไฟฟ้าหรือต้นไม้ใหญ่

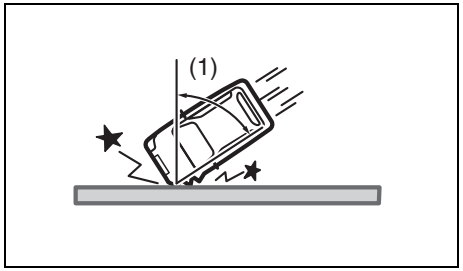

80J105E

- การชนเข้ากับผนังหรือรั้วที่ยึดอยู่กับที่ ที่มุมกว้างกว่า 30 องศา (1) จากด้านหน้าตัวรถ

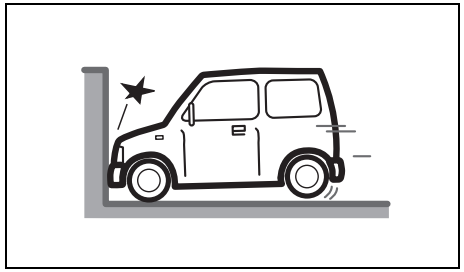

80J106

- การชนปะทะด้านหน้าเข้ากับผนังซึ่งยึดอยู่กับที่ไม่มีการเคลื่อนตำแหน่งหรือเสียรูปทรง ที่ความเร็วต่ำกว่า 25 กม./ชม. โดยประมาณ

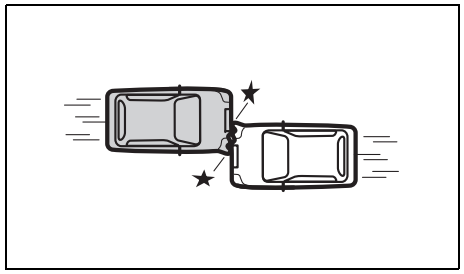

80J107

- มุมที่เกิดการชนเยื้องกับตัวรถ (การชนแบบเยื้องศูนย์)

ระบบทำงานอย่างไร

ในกรณีที่เกิดการชนปะทะทางด้านหน้า เซ็นเซอร์ตรวจจับการชนจะตรวจจับการลดความเร็วอย่างรวดเร็ว และถ้าชุดควบคุมตัดสินว่าการลดความเร็วนั้นเป็นการชนปะทะทางด้านหน้าอย่างรุนแรง ชุดควบคุมจะกระตุ้นให้ชุดประจุแก๊สทำงาน ชุดประจุแก๊สจะจ่ายแก๊สไนโตรเจนหรืออาร์กอน เพื่อให้ถุงลมด้านที่ถูกกระตุ้นระเบิดพองตัว ถุงลมที่ระเบิดพองตัวจะรองรับศีรษะและลำตัวช่วงบนของท่าน ถุงลมจะระเบิดพองตัวและยุบตัวลงอย่างรวดเร็วจนท่านอาจไม่สังเกตเห็นว่ามีการทำงานเกิดขึ้น ถุงลมจะไม่บดบังทัศนวิสัยของท่านและไม่ทำให้ท่านออกจากรถได้ยากขึ้นแต่อย่างใด

ถุงลมต้องระเบิดพองตัวอย่างรวดเร็วและแรงมากพอเพื่อลดโอกาสต่อการได้รับบาดเจ็บรุนแรงหรือเสียชีวิต อย่างไรก็ตาม ผลที่ตามมาจากการระเบิดพองตัวอย่างรวดเร็วโดยหลีกเลี่ยงไม่ได้คือถุงลมอาจทำให้บริเวณผิวหนังซึ่งไม่มีสิ่งปกคลุมเกิดอาการระคายเคือง เช่น บริเวณใบหน้า นอกจากนี้ขณะเกิดการระเบิดพองตัวนั้น ท่านอาจได้ยินเสียงดังและมีฝุ่นและควันลอยออกมาด้วยเช่นกัน สภาวะเหล่านี้ไม่เป็นอันตรายแต่อย่างใดและไม่ได้หมายความว่ารถเกิดไฟไหม้ อย่างไรก็ตาม พึงระวังไว้ว่าชิ้นส่วนประกอบของถุงลมบางชิ้นอาจมีความร้อนชั่วขณะหลังจากการระเบิดพองตัว

เข็มขัดนิรภัยช่วยให้ท่านอยู่ในตำแหน่งที่เหมาะสมเพื่อการปกป้องสูงสุดในขณะที่ถุงลมระเบิดพองตัว ปรับเบาะของท่านไปทางด้านหลังให้มากที่สุดโดยที่ยังสามารถควบคุมรถได้ นั่งตัวตรง และแนบกับพนักพิง อย่าโน้มตัวค้ำพวงมาลัยหรือแผงคอนโซล กรุณาดูที่หัวข้อ “เบาะหน้า” และหัวข้อ “ระบบเข็มขัดนิรภัยและเบาะนิรภัยสำหรับเด็ก” ในหมวดนี้สำหรับรายละเอียดเกี่ยวกับการปรับเบาะและเข็มขัดนิรภัยที่ถูกต้อง

65D610

⚠ คำเตือน

- **ผู้ขับขี่ไม่ควรโน้มตัวค้ำพวงมาลัย ผู้โดยสารเบาะหน้าไม่ควรนั่งพิงกับแผงคอนโซล หรืออยู่ใกล้กับแผงคอนโซลมากเกินไป ในกรณีเหล่านี้ผู้โดยสารซึ่งนั่งอยู่ในตำแหน่งที่ไม่ถูกต้องอาจอยู่ใกล้กับถุงลมที่ระเบิดพองตัวมากเกินไป และอาจทำให้บาดเจ็บรุนแรงได้**

(ต่อ)

⚠ คำเตือน

(ต่อ)

- **ห้ามติดวัตถุหรือวางวัตถุใดๆ ไว้บนพวงมาลัยหรือแผงคอนโซล ห้ามวางวัตถุใดๆ ไว้ระหว่างถุงลมกับผู้ขับหรือผู้โดยสารเบาะหน้า วัตถุเหล่านี้อาจกีดขวางการทำงานของถุงลมหรือพุ่งกระเด็นออกมาโดยถุงลมในกรณีที่เกิดการชนปะทะ ซึ่งสภาวะเหล่านี้อาจเป็นเหตุให้ได้รับบาดเจ็บรุนแรงได้**

พึงระลึกไว้ว่า แม้ว่ารถของท่านจะได้รับความเสียหายจากการชนปะทะในระดับหนึ่ง แต่การชนอาจไม่รุนแรงพอที่จะกระตุ้นให้ถุงลมระเบิดพองตัว ถ้ารถของท่านได้รับความเสียหายใดๆ จากการชนปะทะทางด้านหน้าให้นำรถเข้ากับการตรวจเช็คระบบถุงลมที่ศูนย์บริการซูซูกิเพื่อให้แน่ใจว่าถุงลมยังคงทำงานได้ตามปกติ

รถของท่านมีชุดวิเคราะห์ปัญหาติดตั้งอยู่ซึ่งจะทำการบันทึกข้อมูลเกี่ยวกับระบบถุงลม ถ้าถุงลมระเบิดพองตัวในขณะที่เกิดการชน ชุดวิเคราะห์ปัญหานี้จะบันทึกข้อมูลเกี่ยวกับสถานะของระบบโดยรวม ซึ่งเซ็นเซอร์กระตุ้นการทำงานให้ถุงลมระเบิดพองตัว

การบำรุงรักษาระบบถุงลม

ถ้าถุงลมระเบิดพองตัว ให้นำรถเข้ารับการเปลี่ยนถุงลมและชิ้นส่วนประกอบที่เกี่ยวข้องที่ศูนย์บริการซูซูกิให้เร็วที่สุด

ถ้ารถของท่านเคยลุยน้ำลึกและพื้นรถด้านคนขับจมอยู่ใต้น้ำ ชุดควบคุมถุงลมอาจเสียหายได้ ถ้าลุยน้ำลึกมาให้นำรถเข้ารับการตรวจเช็คระบบถุงลมที่ศูนย์บริการซูซูกิโดยเร็วที่สุด

การบำรุงรักษาหรือเปลี่ยนถุงลมจำเป็นต้องใช้ขั้นตอนพิเศษ ด้วยเหตุนี้ จึงควรให้ศูนย์บริการซูซูกิเป็นผู้ทำการบำรุงรักษาหรือเปลี่ยนถุงลมเท่านั้น กรุณากล่าวเตือนเจ้าหน้าที่ซึ่งดำเนินการซ่อมบำรุงรถซูซูกิของท่านว่ารถคันนี้มีถุงลม

การซ่อมบำรุงที่บริเวณหรือรอบๆ ชิ้นส่วนประกอบ หรือสายไฟของถุงลมจะต้องดำเนินการโดยศูนย์บริการซูซูกิเท่านั้น การปฏิบัติงานที่ไม่ถูกต้องอาจเป็นผลให้ถุงลมระเบิดพองตัวโดยไม่ได้ตั้งใจ หรืออาจทำให้ระบบถุงลมไม่สามารถใช้งานได้ สภาวะทั้งสองนี้อาจเป็นเหตุให้ได้รับบาดเจ็บรุนแรงได้

เพื่อป้องกันไม่ให้ระบบถุงลมระเบิดพองตัวโดยไม่ได้ตั้งใจหรือเพื่อป้องกันความเสียหาย ให้แน่ใจว่าได้ปลดแบตเตอรี่ออก และสวิตช์สตาร์ทอยู่ที่ตำแหน่ง “LOCK” หรือโหมดสตาร์ทอยู่ที่ “LOCK” (OFF) แล้ว เป็นเวลาอย่างน้อย 90 วินาทีก่อนเริ่มปฏิบัติงานทางไฟฟ้าใดๆ กับรถซูซูกิของท่าน อย่าสัมผัสชิ้นส่วนประกอบหรือสายไฟของระบบถุงลม สายไฟจะถูกพันด้วยเทปพันสายไฟสีเหลืองหรือหุ้มด้วยฉนวนสีเหลือง และขั้วต่อก็เป็นสีเหลืองเพื่อให้สามารถจำแนกได้ง่าย

การกำจัดซากรถซึ่งมีถุงลมที่ยังไม่ระเบิดพองตัวจะเป็นอันตรายได้ หากท่านต้องการกำจัดซาก ให้ติดต่อศูนย์บริการซูซูกิ

แผงหน้าปัด

1. มาตรวัดความเร็ว
2. มาตรวัดรอบเครื่องยนต์
3. เกจวัดระดับน้ำมันเชื้อเพลิง
4. เกจวัดอุณหภูมิ
5. จอแสดงข้อมูล
6. ปุ่มเลือกมาตรวัดระยะทาง
7. ปุ่มเลือกการแสดงผล
8. ไฟเตือนและไฟแสดงสถานะ

ตัวอย่าง

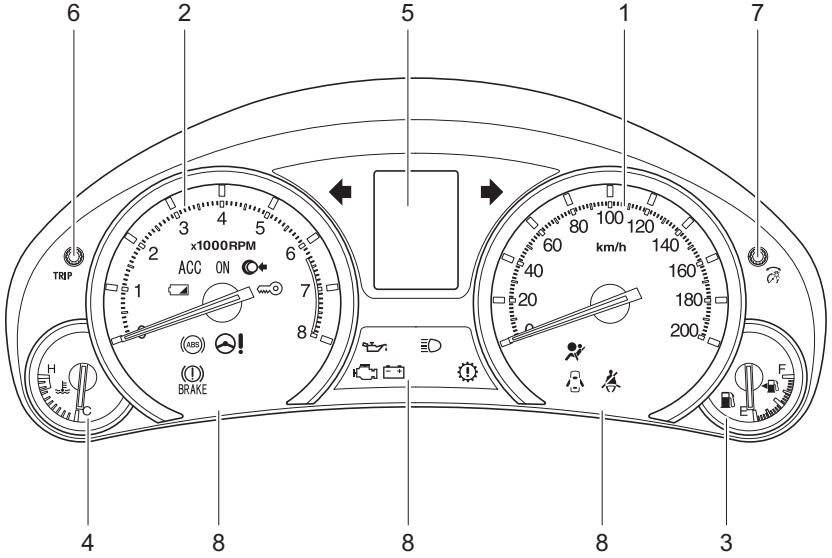

มาตรวัดความเร็ว

มาตรวัดความเร็วจะแสดงความเร็วรถ

มาตรวัดรอบเครื่องยนต์

มาตรวัดรอบเครื่องยนต์จะแสดงความเร็วรอบเครื่องยนต์ โดยใช้หน่วยวัดเป็นรอบต่อนาที (rpm)

ข้อพึงระวัง
อย่าขับขี่โดยให้ความเร็วรอบเครื่องยนต์อยู่ในโซนสีแดง มิฉะนั้นเครื่องยนต์อาจเสียหายรุนแรงได้ ให้รักษาระดับความเร็วรอบเครื่องยนต์ให้ต่ำกว่าโซนสีแดงแม้ในขณะเปลี่ยนเกียร์ลงไปยังตำแหน่งเกียร์ต่ำกว่า **ให้ดูที่ "ความเร็วสูงสุดที่สามารถทำได้ในการเปลี่ยนเกียร์ลง" ในหมวด "การใช้งานรถของท่าน"**

เกจวัดระดับน้ำมันเชื้อเพลิง

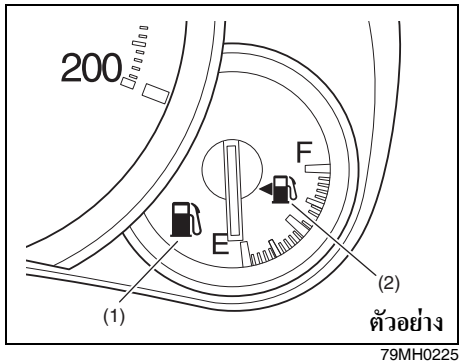

79MH0225

เมื่อสวิตช์สตาร์ทอยู่ที่ตำแหน่ง ON หรือโหมดสตาร์ทอยู่ที่ "ON" เกจวัดนี้จะชี้แสดงปริมาณน้ำมันเชื้อเพลิงที่มีอยู่ในถังน้ำมันเชื้อเพลิงโดยประมาณ "F" แสดงว่าน้ำมันเชื้อเพลิงเต็มถัง และ "E" แสดงว่าน้ำมันเชื้อเพลิงหมดถัง

ถ้าเข็มชี้ไปที่ขีดระดับต่ำกว่าระดับ "E" (ไม่ใช่ที่ตัวอักษร E) ให้เติมน้ำมันเชื้อเพลิงให้เร็วที่สุด

หมายเหตุ:
เข็มชี้นี้จะเลื่อนไปมาเล็กน้อย ทั้งนี้ขึ้นอยู่กับสภาพถนน (เช่น ทางลาดชัน หรือทางโค้ง) และสภาวะการขับขี่ เนื่องจากน้ำมันเชื้อเพลิงในถังจะเคลื่อนที่ไปมา

ถ้าไฟเตือนระดับน้ำมันเชื้อเพลิงต่ำ (1) ติดสว่างขึ้น ให้เติมน้ำมันเชื้อเพลิงทันที

ดูรายละเอียดที่ "ไฟเตือนระดับน้ำมันเชื้อเพลิงต่ำ" ในหัวข้อ "ไฟเตือนและไฟแสดงสถานะ" ในหมวดนี้

เครื่องหมาย (2) แสดงให้เห็นว่าฝาปิดช่องเติมน้ำมันเชื้อเพลิงอยู่ทางด้านซ้ายของรถ

เกจวัดอุณหภูมิ

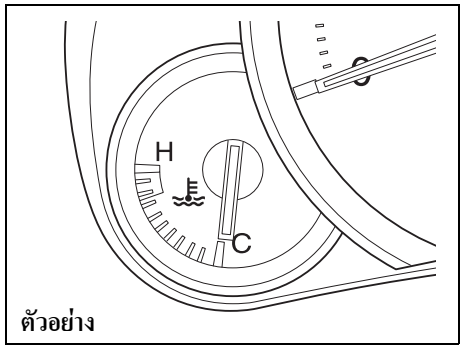

79MH0226

เมื่อสวิตช์สตาร์ทอยู่ที่ตำแหน่ง “ON” หรือโหมดสตาร์ทอยู่ที่ “ON” เกจวัดนี้จะชี้แสดงอุณหภูมิน้ำหล่อเย็นเครื่องยนต์ ภายใต้สภาวะการขับขี่ปกติ เข็มชี้ควรชี้ภายในช่วงอุณหภูมิปกติที่สามารถยอมรับได้ระหว่าง “H” และ “C” ถ้าเข็มชี้เลื่อนเข้าใกล้ “H” แสดงว่าเครื่องยนต์ร้อนจัด ปฏิบัติตามคำแนะนำถ้าเครื่องยนต์ร้อนจัดในหมวด “การปฏิบัติในกรณีฉุกเฉิน”

ข้อพึงระวัง
การฝืนขับรถต่อไปโดยที่เข็มชี้แสดงว่าเครื่องยนต์ร้อนจัดจะส่งผลให้เครื่องยนต์เสียหายรุนแรงได้

การควบคุมความสว่างของแผงหน้าปัด

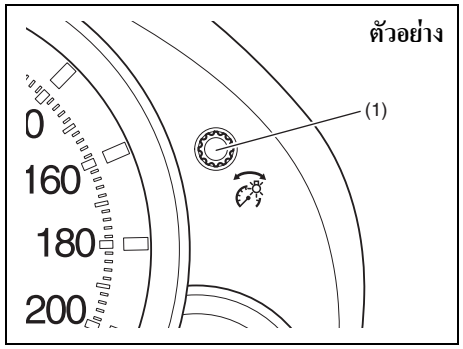

79MH0227

เมื่อบิดสวิตช์สตาร์ทไปที่ตำแหน่ง “ON” หรือกดสวิตช์สตาร์ทเครื่องยนต์เพื่อเปลี่ยนโหมดสตาร์ทเป็น “ON” ไฟบนแผงหน้าปัดจะติดสว่าง

รถของท่านมีระบบซึ่งจะหรี่ความสว่างของไฟบนแผงหน้าปัดโดยอัตโนมัติเมื่อเปิดไฟหรี่หรือไฟหน้า

เมื่อเปิดไฟหรี่และ/หรือไฟหน้า ท่านสามารถควบคุมความเข้มของไฟส่องสว่างที่มาตรวัดได้

การเพิ่มความสว่างของไฟบนแผงหน้าปัด ให้หมุนปุ่มควบคุมความสว่าง (1) ตามเข็มนาฬิกา

การลดความสว่างของไฟบนแผงหน้าปัด ให้หมุนปุ่มควบคุมความสว่าง (1) ทวนเข็มนาฬิกา

⚠ คำเตือน
ถ้าท่านพยายามปรับเปลี่ยนจอแสดงขณะขับขี่ ท่านอาจสูญเสียการควบคุมรถได้ **อย่าพยายามปรับเปลี่ยนจอแสดงขณะขับขี่**

หมายเหตุ:

- *ถ้าท่านไม่หมุนปุ่มควบคุมความสว่างภายในเวลาประมาณ 5 วินาที ขณะแสดงหน้าจอแสดงการควบคุมความสว่าง จอแสดงการควบคุมความสว่างจะถูกยกเลิกโดยอัตโนมัติ*
- *เมื่อท่านต่อแบตเตอรี่กลับเข้าที่ ความสว่างของไฟบนแผงหน้าปัดจะถูกตั้งค่าเริ่มต้นใหม่ ให้ปรับความสว่างอีกครั้งตามความต้องการของท่าน*

จอแสดงข้อมูล

จอแสดงข้อมูลจะทำงานเมื่อสวิตช์สตาร์ทอยู่ที่ตำแหน่ง “ON” หรือโหมดสตาร์ทอยู่ที่ “ON”

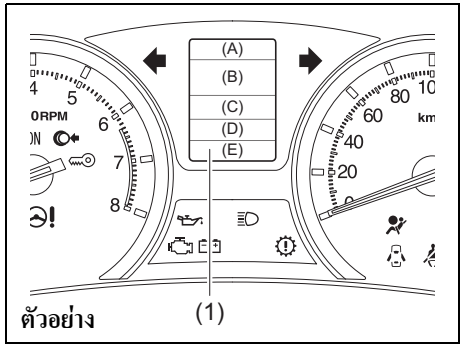

79MS0T207

(1) จอแสดงข้อมูล

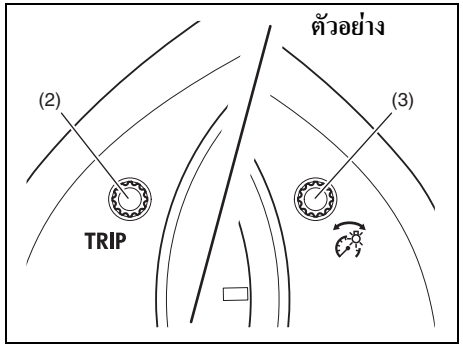

79MH0228

(2) ปุ่มเลือกมาตรวัดระยะทาง
(3) ปุ่มเลือกการแสดงผล

จอแสดงข้อมูลจะแสดงข้อมูลดังต่อไปนี้

จอแสดง (A)
อุณหภูมิภายนอกรถ

จอแสดง (B) (สำหรับรุ่นเกียร์ CVT)
ไฟแสดงตำแหน่งเกียร์

จอแสดง (C)
มาตรวัดระยะทาง/อัตราการสิ้นเปลืองน้ำมันเชื้อเพลิง ณ ขณะนั้น/อัตราการสิ้นเปลืองน้ำมันเชื้อเพลิงโดยเฉลี่ย/ช่วงการขับขี่

จอแสดง (D)
มาตรบันทึกระยะทาง

จอแสดง (E)
นาฬิกา

เทอร์โมมิเตอร์

เมื่อสวิตช์สตาร์ทอยู่ที่ตำแหน่ง “ON” หรือโหมดสตาร์ทอยู่ที่ “ON” จอแสดง (A) จะแสดงเทอร์โมมิเตอร์ เทอร์โมมิเตอร์จะแสดงค่าอุณหภูมิภายนอก

ตัวอย่าง

68LM258

ถ้าอุณหภูมิภายนอกใกล้จุดเยือกแข็ง เครื่องหมาย (a) จะปรากฏขึ้นบนจอแสดง

หมายเหตุ:

- *อุณหภูมิภายนอกที่แสดงจะไม่ใช่ค่าอุณหภูมิภายนอกจริง เมื่อขับรถด้วยความเร็วต่ำหรือขณะที่รถหยุด*
- *ถ้ามีสิ่งผิดปกติเกิดขึ้นกับเทอร์โมมิเตอร์ หรือหลังจากที่บิดสวิตช์สตาร์ทไปที่ตำแหน่ง “ON” หรือกดสวิตช์สตาร์ทเครื่องยนต์เพื่อเปลี่ยนโหมดสตาร์ทเป็น “ON” สักครู่หนึ่ง จอแสดงอาจจะไม่ระบุอุณหภูมิภายนอก*

เมื่อจอแสดง (C) แสดงช่วงการขับขี่ ท่านสามารถเปลี่ยนหน่วยอุณหภูมิได้
การเปลี่ยนหน่วยของอุณหภูมิ ให้หมุนปุ่มเลือกการแสดงผล (3) ขณะที่กดปุ่มเลือกมาตรวัดระยะทาง (2) ค้างไว้

ตัวอย่าง

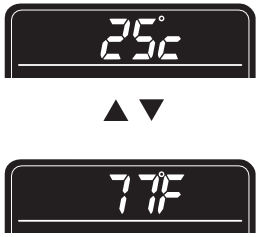

68LM259

หมายเหตุ:
เมื่อท่านเปลี่ยนหน่วยอุณหภูมิ การแสดงผลบนจอแสดงอุณหภูมิของระบบปรับอากาศก็จะเปลี่ยนโดยอัตโนมัติ

หมายเหตุ:
เมื่อท่านต่อสายขั้วลบ (–) แบตเตอรี่กลับเข้าที่ หน่วยของอุณหภูมิจะถูกตั้งค่าเริ่มต้นใหม่ ให้เปลี่ยนหน่วยอีกครั้งตามความต้องการของท่าน

ไฟแสดงตำแหน่งเกียร์ (สำหรับรุ่นเกียร์ CVT)

ตัวอย่าง

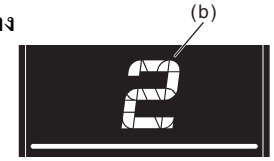

68LM260

เมื่อสวิตช์สตาร์ทอยู่ที่ตำแหน่ง “ON” หรือโหมดสตาร์ทอยู่ที่ “ON” จอแสดง (B) จะแสดงตำแหน่งเกียร์ (b)
สำหรับรายละเอียดเกี่ยวกับวิธีใช้เกียร์ ให้ดูที่ “การใช้เกียร์” ในหมวด “การใช้งานรถของท่าน”

มาตรวัดระยะทาง/อัตราการสิ้นเปลืองน้ำมันเชื้อเพลิง ณ ขณะนั้น/อัตราการสิ้นเปลืองน้ำมันเชื้อเพลิงโดยเฉลี่ย/ช่วงการขับขี่

เมื่อสวิตช์สตาร์ทอยู่ที่ตำแหน่ง “ON” หรือโหมดสตาร์ทอยู่ที่ “ON” จอแสดง (C) จะแสดงผลหนึ่งอย่างจากห้าอย่างต่อไปนี้ มาตรวัดระยะทาง A มาตรวัดระยะทาง B อัตราการสิ้นเปลืองน้ำมันเชื้อเพลิง ณ ขณะนั้น อัตราการสิ้นเปลืองน้ำมันเชื้อเพลิงโดยเฉลี่ย หรือช่วงการขับขี่

การเปลี่ยนการแสดงผลของจอแสดง (C) ให้กดปุ่มเลือกมาตรวัดระยะทาง (2) หรือกดปุ่มเลือกการแสดงผล (3) อย่างรวดเร็ว

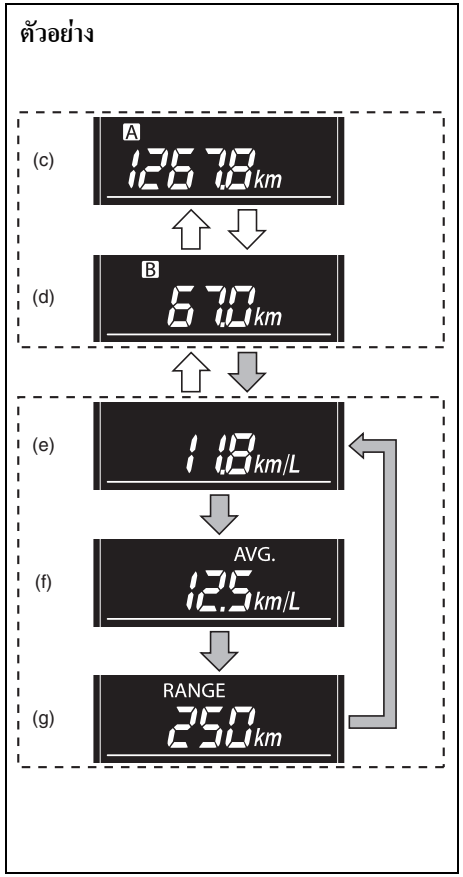

79MH0230

⇧ ⇩	กดปุ่มเลือกมาตรวัดระยะทาง (2)
⇧ ⇩	กดปุ่มเลือกการแสดงผล (3)

(c) มาตรวัดระยะทาง A
(d) มาตรวัดระยะทาง B
(e) อัตราการสิ้นเปลืองน้ำมันเชื้อเพลิง ณ ขณะนั้น
(f) อัตราการสิ้นเปลืองน้ำมันเชื้อเพลิงโดยเฉลี่ย
(g) ช่วงการขับขี่

⚠ คำเตือน

ถ้าท่านพยายามปรับเปลี่ยนจอแสดงขณะขับขี่ ท่านอาจสูญเสียการควบคุมรถได้

อย่าพยายามปรับเปลี่ยนจอแสดงขณะขับขี่

หมายเหตุ:
- *การแสดงผลจะเปลี่ยนเมื่อท่านกดและปล่อยปุ่ม*
- *จอแสดงจะแสดงค่าโดยประมาณ ดังนั้น ค่าที่แสดงจึงอาจไม่เท่ากับค่าจริง*

มาตรวัดระยะทาง

ท่านสามารถใช้มาตรวัดระยะทางเพื่อวัดระยะทางในการเดินทางสั้นๆ หรือใช้วัดระยะทางระหว่างช่วงการหยุดเติมน้ำมันเชื้อเพลิงแต่ละครั้ง
ท่านสามารถใช้มาตรวัดระยะทาง A หรือมาตรวัดระยะทาง B โดยแยกเป็นอิสระต่อกันได้

การรีเซ็ตมาตรวัดระยะทางกลับไปที่ศูนย์ ให้กดปุ่มเลือกมาตรวัดระยะทาง (2) ค้างไว้ครู่หนึ่งขณะที่จอแสดงกำลังแสดงมาตรวัดระยะทางอยู่

หมายเหตุ:
ค่าสูงสุดที่มาตรวัดระยะทางสามารถแสดงได้คือ 9999.9 เมื่อท่านขับขี่โดยที่ระยะทางผ่านค่าสูงสุดแล้ว ค่าที่แสดงจะย้อนกลับไปที่ 0.0

อัตราการสิ้นเปลืองน้ำมันเชื้อเพลิง ณ ขณะนั้น

ถ้าท่านเลือกอัตราการสิ้นเปลืองน้ำมันเชื้อเพลิง ณ ขณะนั้น เมื่อท่านขับรถครั้งล่าสุด จอแสดงจะไม่แสดงค่าสุดท้ายของอัตราการสิ้นเปลืองน้ำมันเชื้อเพลิง ณ ขณะนั้นจากการขับขี่ก่อนหน้านี้เมื่อบิดสวิตช์สตาร์ทไปที่ตำแหน่ง “ON” หรือกดสวิตช์สตาร์ทเครื่องยนต์เพื่อเปลี่ยนโหมดสตาร์ทไปที่ “ON” จอแสดงจะแสดงค่านั้นเฉพาะเมื่อรถกำลังเคลื่อนที่

หมายเหตุ:

- *จอแสดงจะไม่แสดงค่านั้น นอกจากขณะรถเคลื่อนที่เท่านั้น*
- *ค่าเริ่มต้นจะแสดงหน่วยของอัตราการสิ้นเปลืองน้ำมันเชื้อเพลิงเป็น ลิตร/100 กม. หรือ กม./ลิตร โดยขึ้นอยู่กับข้อมูลจำเพาะของรถ*
- *สำหรับการตั้งค่าแสดงผลเป็น “ลิตร/100 กม.” หรือ “กม./ลิตร” ค่าสูงสุดที่แสดงของอัตราการสิ้นเปลืองน้ำมันเชื้อเพลิง ณ ขณะนั้นจะเท่ากับ 30 จะไม่มีการแสดงค่าที่มากกว่า 30 บนจอแสดง แม้ว่าอัตราการสิ้นเปลืองน้ำมันเชื้อเพลิง ณ ขณะนั้นจะสูงกว่านั้นก็ตาม*
- *การแสดงผลบนจอแสดงอาจล่าช้า ถ้าอัตราการสิ้นเปลืองน้ำมันเชื้อเพลิงได้รับผลกระทบอย่างมากจากสภาวะการขับขี่*
- *จอแสดงจะแสดงค่าโดยประมาณ ดังนั้น ค่าที่แสดงจึงอาจไม่เท่ากับค่าจริง*
- *สำหรับการตั้งค่าแสดงผลเป็น “ลิตร/100 กม.” หรือ “กม./ลิตร” ท่านสามารถเปลี่ยนหน่วยของอัตราการสิ้นเปลืองน้ำมันเชื้อเพลิง ณ ขณะนั้นที่แสดงบนจอแสดงได้ ให้ดูที่ “อัตราการสิ้นเปลืองน้ำมันเชื้อเพลิงโดยเฉลี่ย” ในหมวดนี้*

อัตราการสิ้นเปลืองน้ำมันเชื้อเพลิงโดยเฉลี่ย

ถ้าท่านเลือกอัตราการสิ้นเปลืองน้ำมันเชื้อเพลิงโดยเฉลี่ย เมื่อท่านขับรถครั้งล่าสุด จอแสดงจะแสดงค่าสุดท้ายของอัตราการสิ้นเปลืองน้ำมันเชื้อเพลิงโดยเฉลี่ยจากการขับขี่ก่อนหน้านี้เมื่อบิดสวิตช์สตาร์ทไปที่ตำแหน่ง “ON” หรือกดสวิตช์สตาร์ทเครื่องยนต์เพื่อเปลี่ยนโหมดสตาร์ทไปที่ “ON” จอแสดงจะแสดงค่าของอัตราการสิ้นเปลืองน้ำมันเชื้อเพลิงโดยเฉลี่ยซึ่งจะรวมอัตราการสิ้นเปลืองน้ำมันเชื้อเพลิงโดยเฉลี่ยในระหว่างการขับขี่ก่อนหน้านี้ด้วย นอกเสียจากท่านจะรีเซ็ตค่าของอัตราการสิ้นเปลืองน้ำมันเชื้อเพลิงโดยเฉลี่ยแล้ว

การรีเซ็ตอัตราการสิ้นเปลืองน้ำมันเชื้อเพลิงโดยเฉลี่ยกลับไปที่ศูนย์ ให้กดปุ่มเลือกการแสดงผล (3) ค้างไว้ครู่หนึ่ง ขณะที่จอแสดงกำลังแสดงอัตราการสิ้นเปลืองน้ำมันเชื้อเพลิงโดยเฉลี่ยอยู่

หมายเหตุ:
เมื่อท่านรีเซ็ตการแสดงผลหรือต่อสายขั้วลบ (–) แบตเตอรี่กลับเข้าที่ ค่าของอัตราการสิ้นเปลืองน้ำมันเชื้อเพลิงโดยเฉลี่ยจะแสดงขึ้นหลังจากที่ขับรถไปได้ระยะหนึ่ง

(สำหรับการตั้งค่าแสดงผลเป็น “ลิตร/100 กม.” หรือ “กม./ลิตร”)

การเปลี่ยนหน่วยของอัตราการสิ้นเปลืองน้ำมันเชื้อเพลิงโดยเฉลี่ย ให้หมุนปุ่มเลือกการแสดงผล (3) ขณะที่กดปุ่มเลือกมาตรวัดระยะทาง (2) ค้างไว้

ตัวอย่าง

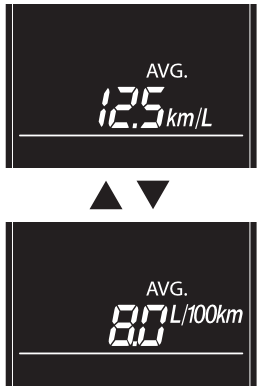

68LM262

หมายเหตุ:
- *เมื่อท่านเปลี่ยนหน่วยที่แสดงของอัตราการสิ้นเปลืองน้ำมันเชื้อเพลิงโดยเฉลี่ย หน่วยที่แสดงของอัตราการสิ้นเปลืองน้ำมันเชื้อเพลิง ณ ขณะนั้นก็จะเปลี่ยนไปด้วยโดยอัตโนมัติ*
- *เมื่อท่านต่อสายขั้วลบ (–) แบตเตอรี่กลับเข้าที่ หน่วยของอัตราการสิ้นเปลืองน้ำมันเชื้อเพลิงโดยเฉลี่ยจะถูกตั้งค่าเริ่มต้นใหม่ ให้เปลี่ยนหน่วยอีกครั้งตามความต้องการของท่าน*

ช่วงการขับขี่

ถ้าท่านเลือกช่วงการขับขี่เมื่อท่านขับรถครั้งล่าสุด จอแสดงจะแสดง "---" เป็นเวลาสองถึงสามวินาที จากนั้นจะแสดงช่วงการขับขี่ปัจจุบัน เมื่อบิดสวิตช์สตาร์ทไปที่ตำแหน่ง "ON" หรือกดสวิตช์สตาร์ทเครื่องยนต์เพื่อเปลี่ยนโหมดสตาร์ทไปที่ "ON"

ช่วงการขับขี่ที่แสดงบนจอแสดงเป็นระยะทางโดยเฉลี่ยที่ท่านสามารถขับขี่ได้จนกว่าเข็มของเกจวัดระดับน้ำมันเชื้อเพลิงจะชี้ไปที่ "E" ตามสภาวะการขับขี่ปัจจุบัน

เมื่อไฟเตือนระดับน้ำมันเชื้อเพลิงต่ำติดสว่างขึ้น จอแสดง "---" จะปรากฏ

ถ้าไฟเตือนระดับน้ำมันเชื้อเพลิงต่ำติดสว่างขึ้น ให้เติมน้ำมันเชื้อเพลิงทันทีไม่ว่าค่าของช่วงการขับขี่ที่แสดงบนจอแสดงจะเป็นเท่าไรก็ตาม

เนื่องจากช่วงการขับขี่หลังการเติมน้ำมันเชื้อเพลิงจะคำนวณตามสภาวะการขับขี่ล่าสุด ดังนั้น ค่าที่แสดงจึงแตกต่างกันในแต่ละครั้งที่ท่านเติมน้ำมันเชื้อเพลิง

หมายเหตุ:

- *ถ้าท่านเติมน้ำมันเชื้อเพลิงเมื่อสวิตช์สตาร์ทอยู่ที่ตำแหน่ง "ON" หรือโหมดสตาร์ทถูกเปลี่ยนไปที่ " ON" ช่วงการขับขี่อาจแสดงค่าไม่ถูกต้อง*
- *เมื่อท่านต่อสายขั้วลบ (–) แบตเตอรี่กลับเข้าที่ ค่าของช่วงการขับขี่จะแสดงขึ้นหลังจากที่ขับรถไปได้ระยะหนึ่ง*

มาตรบันทึกระยะทาง

เมื่อสวิตช์สตาร์ทอยู่ที่ตำแหน่ง "ON" หรือโหมดสตาร์ทอยู่ที่ "ON" จอแสดง (D) จะแสดงมาตรบันทึกระยะทาง มาตรบันทึกระยะทางจะบันทึกระยะทางทั้งหมดที่ได้ขับขี่

ข้อพึงระวัง
หมั่นตรวจเช็คค่าบนมาตรบันทึกระยะทางของท่านและตรวจเช็คตารางการบำรุงรักษาเป็นประจำเพื่อนำรถเข้ารับการบำรุงรักษาตามระยะ การไม่นำรถเข้ารับการบำรุงรักษาตามระยะจะทำให้ชิ้นส่วนบางอย่างสึกหรอหรือเสียหายมากกว่าปกติ

นาฬิกา

เมื่อสวิตช์สตาร์ทอยู่ที่ตำแหน่ง “ON” หรือโหมดสตาร์ทอยู่ที่ “ON” จอแสดง (E) จะแสดงเวลา

การตั้งเวลา:

1) กดปุ่มเลือกมาตรวัดระยะทาง (2) และปุ่มเลือกการแสดงผล (3) พร้อมกัน
2) การเปลี่ยนตัวแสดงชั่วโมง ให้หมุนปุ่มเลือกการแสดงผล (3) ไปทางซ้ายหรือขวาติดต่อกันขณะที่ตัวแสดงชั่วโมงกะพริบ การเปลี่ยนตัวแสดงชั่วโมงอย่างรวดเร็ว ให้หมุนปุ่มเลือกการแสดงผล (3) ค้างไว้ การตั้งชั่วโมง ให้กดปุ่มเลือกการแสดงผล (3) และตัวแสดงนาทีจะกะพริบ
3) การเปลี่ยนตัวแสดงนาที ให้หมุนปุ่มเลือกการแสดงผล (3) ไปทางซ้ายหรือขวาติดต่อกันขณะที่ตัวแสดงนาทีกะพริบ การเปลี่ยนตัวแสดงนาทีอย่างรวดเร็ว ให้หมุนปุ่มเลือกการแสดงผล (3) ค้างไว้ การตั้งนาที ให้กดปุ่มเลือกการแสดงผล (3)

โหมดตั้งค่า

ท่านสามารถตั้งค่าฟังก์ชั่นต่อไปนี้ได้เมื่ออยู่ในโหมดตั้งค่า

การแสดงผล			ฟังก์ชั่น
door	⇨	d1	ระบบเซ็นทรัลล็อค “d1”
		d4	เสียงเตือนเมื่อล็อคและปลดล็อคประตู “d4”
LIGht	⇨	L2	กะพริบสัญญาณไฟเลี้ยว “L2”
SECUr-Y	⇨	S1	ระบบรักษาความปลอดภัย “S1”
dEFAUL	⇨	dE-on	การตั้งค่าเริ่มต้น “dE-on”
End			ออกจากโหมดตั้งค่า “End”

⬍	ดันปุ่มเลือกการแสดงผล (3)
⇨	กดปุ่มเลือกการแสดงผล (3)

หมายเหตุ:
อาจไม่มีการแสดงผลข้อมูลบางรายการ ทั้งนี้ขึ้นอยู่กับค่ากำหนดของรถ

วิธีการใช้งานโหมดตั้งค่า:

1) เมื่อสวิตช์สตาร์ทอยู่ที่ตำแหน่ง “ON” หรือเมื่อกดสวิตช์สตาร์ทเครื่องยนต์เพื่อเปลี่ยนโหมดสตาร์ทให้เป็น “ON“ และรถจอดอยู่ กดปุ่มเลือกมาตรวัดระยะทาง (2) เพื่อเปลี่ยนให้จอแสดง (C) แสดงมาตรวัดระยะทาง
2) กดปุ่มเลือกการแสดงผล (3) ค้างไว้จนกระทั่งข้อความ “door” ปรากฏบนจอแสดง
3) ดันและ/หรือกดปุ่มเลือกการแสดงผล (3) เพื่อเลือกฟังก์ชั่นที่ท่านต้องการตั้งค่าตามรายละเอียดในตารางด้านบน
4) ดันและ/หรือกดปุ่มเลือกการแสดงผล (3) เพื่อบันทึกการตั้งค่าสำหรับฟังก์ชั่นต่อไปนี้

ระบบเซ็นทรัลล็อค “d1”

- d1-SL1: ปลดล็อคประตูทุกบานโดยการกดรีโมทคอนโทรลของระบบคีย์เลสเอ็นทรี รีโมทคอนโทรลของระบบปุ่มกดคีย์เลสสตาร์ท หรือสวิตช์บนมือเปิดประตูด้านนอกหนึ่งครั้ง
- d1-SL2: ปลดล็อคประตูทุกบานโดยการไขกุญแจที่เบ้าเสียบ หรือกดรีโมทคอนโทรลของระบบคีย์เลสเอ็นทรี รีโมทคอนโทรลของระบบปุ่มกดคีย์เลสสตาร์ท หรือสวิตช์บนมือเปิดประตูด้านนอกสองครั้ง (ค่ามาตรฐาน)

เสียงเตือนเมื่อล็อคและปลดล็อคประตู “d4”

- d4-SL1: เสียงเตือนดังขึ้นเมื่อล็อคหรือปลดล็อคประตูโดยใช้รีโมทคอนโทรลของระบบปุ่มกดคีย์เลสสตาร์ท หรือสวิตช์บนมือเปิดประตูด้านนอก (ค่ามาตรฐาน)
- d4-SL2: ไม่มีเสียงเตือนเมื่อล็อคหรือปลดล็อคประตูโดยใช้รีโมทคอนโทรลของระบบปุ่มกดคีย์เลสสตาร์ท หรือสวิตช์บนมือเปิดประตูด้านนอก

กะพริบสัญญาณไฟเลี้ยว “L2”

- L2-SL1: กะพริบสัญญาณไฟเลี้ยวสามครั้งหลังจากที่ปล่อยสวิตช์ควบคุมไฟเลี้ยวกลับสู่ตำแหน่งปกติ (ค่ามาตรฐาน)
- L2-SL2: ปิดการกะพริบของสัญญาณไฟเลี้ยว

ระบบรักษาความปลอดภัย “S1”

- S1-SL1: เปิดระบบรักษาความปลอดภัย (ค่ามาตรฐาน)
- S1-SL2: ปิดระบบรักษาความปลอดภัย

การตั้งค่าเริ่มต้น “dE-on”

- dE-on: เริ่มต้นการตั้งค่าใหม่ทั้งหมด

ตัวอย่าง

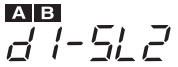

84MS0T223

หมายเหตุ:

- *จากภาพด้านบน " A B " ที่จอแสดงจะแสดงฟังก์ชั่นที่กำลังตั้งค่า*
- *ย้อนกลับไปยังการแสดงผลขั้นตอนก่อนหน้าได้โดยการดันปุ่มเลือกการแสดงผล (3) จนข้อความ " bACH " หรือ " -bAC " ปรากฏ จากนั้นให้กดปุ่มเลือกการแสดงผล (3)*

5) ออกจากโหมดการตั้งค่าได้โดยการกดเลือกการแสดงผลจนกระทั่งข้อความ "End" ปรากฏบนจอ จากนั้นให้กดปุ่มเลือกการแสดงผล (3)

ไฟเตือนและไฟแสดงสถานะ

ไฟเตือนระบบเบรก

65D477

มีการทำงานทั้งหมดสามแบบ ทั้งนี้ขึ้นอยู่กับค่ากำหนดของรถ

1) ไฟเตือนจะติดสว่างขึ้นเป็นระยะเวลาสั้นๆ แล้วดับลงเมื่อบิดสวิตช์สตาร์ทไปที่ตำแหน่ง "ON" หรือกดสวิตช์สตาร์ทเครื่องยนต์เพื่อเปลี่ยนโหมดสตาร์ทเป็น "ON"
2) ไฟเตือนติดสว่างขึ้นเมื่อดึงเบรกมือโดยที่สวิตช์สตาร์ทอยู่ที่ตำแหน่ง "ON" หรือโหมดสตาร์ทอยู่ที่ "ON"
3) ไฟเตือนติดสว่างขึ้นภายใต้สภาวะใดสภาวะหนึ่งหรือทั้งสองสภาวะข้างต้น

ไฟเตือนจะติดสว่างขึ้นด้วยเช่นกัน เมื่อน้ำมันในกระปุกน้ำมันเบรกลดลงต่ำกว่าระดับที่กำหนดไว้

ไฟเตือนควรดับลงหลังจากสตาร์ทเครื่องยนต์ ปลดเบรกมือจนสุด และถ้าระดับน้ำมันในกระปุกน้ำมันเบรกอยู่ในระดับที่เพียงพอ

นอกจากนี้ ไฟเตือนระบบเบรกจะติดสว่างขึ้นพร้อมกับไฟเตือน ABS ด้วยเช่นกัน เมื่อฟังก์ชั่นควบคุมแรงเบรกล้อหลัง (ฟังก์ชั่นวาล์วปรับแรงดัน) ของระบบ ABS ไม่ทำงาน

ถ้าไฟเตือนระบบเบรกติดสว่างขึ้นขณะขับขี่ แสดงว่าอาจมีสิ่งผิดปกติเกิดขึ้นกับระบบเบรกของรถ ถ้าเหตุการณ์ดังกล่าวเกิดขึ้น ท่านควรปฏิบัติดังนี้:

1) นำรถเข้าจอดข้างทางโดยให้หยุดรถอย่างระมัดระวัง

⚠ คำเตือน

พึงระลึกไว้ว่าระยะเบรกอาจไกลขึ้น ท่านอาจจะต้องเหยียบแป้นเบรกโดยใช้แรงมากกว่าเดิม และแป้นเบรกอาจจมลงมากกว่าปกติ

2) ทดสอบเบรกอย่างระมัดระวังโดยการออกตัวและหยุดรถที่ไหล่ทาง
3) ถ้าท่านแน่ใจว่าปลอดภัย ให้ค่อยๆ ขับด้วยความระมัดระวังโดยใช้ความเร็วต่ำไปยังศูนย์บริการซูซูกิที่ใกล้ที่สุดเพื่อเข้ารับบริการ
   หรือ
4) ให้ลากรถไปยังศูนย์บริการซูซูกิที่ใกล้ที่สุดเพื่อเข้ารับบริการ

⚠ คำเตือน

ถ้าสภาวะใดสภาวะหนึ่งต่อไปนี้เกิดขึ้น ท่านควรนำรถเข้ารับการตรวจสอบระบบเบรกที่ศูนย์บริการซูซูกิทันที

- **ถ้าไฟเตือนระบบเบรกไม่ดับลงหลังจากสตาร์ทเครื่องยนต์และปลดเบรกมือจนสุดแล้ว**
- **ไฟเตือนระบบเบรกไม่ติดสว่างขึ้นเมื่อบิดสวิตช์สตาร์ทไปที่ตำแหน่ง "ON" หรือกดสวิตช์สตาร์ทเครื่องยนต์เพื่อเปลี่ยนโหมดสตาร์ทเป็น "ON"**
- **ถ้าไฟเตือนระบบเบรกติดสว่างขึ้นเมื่อไรก็ตามในระหว่างการใช้รถ**

หมายเหตุ:
เนื่องจากระบบเบรกเป็นแบบปรับด้วยตัวเอง ดังนั้นระดับน้ำมันเบรกจึงลดลงตามการสึกของผ้าเบรก การเติมน้ำมันเบรกในกระปุกน้ำมันเบรกจึงเป็นการบำรุงรักษาตามระยะปกติ

หมายเหตุ:
(เสียงเตือนเบรกมือ)
เสียงเตือนจะดังขึ้นเป็นช่วงๆ เพื่อเตือนให้ท่านปลดเบรกมือ ถ้าท่านสตาร์ทรถโดยที่ไม่ได้ปลดเบรกมือ ให้แน่ใจว่าท่านปลดเบรกมือจนสุดและไฟเตือนระบบเบรกจะดับลง

ไฟเตือนระบบป้องกันเบรกล็อค (ABS) (ในรถบางรุ่น)

65D529

เมื่อบิดสวิตช์สตาร์ทไปที่ตำแหน่ง "ON" หรือกดสวิตช์สตาร์ทเครื่องยนต์เพื่อเปลี่ยนโหมดสตาร์ทไปเป็น "ON" ไฟเตือนจะติดสว่างขึ้นเป็นระยะเวลาสั้นๆ แล้วดับลง เพื่อให้ท่านตรวจเช็คว่าไฟเตือนทำงานปกติ
ถ้าไฟเตือนติดสว่างค้าง หรือติดสว่างขึ้นในขณะขับขี่ แสดงว่าอาจมีสิ่งผิดปกติเกิดขึ้นกับ ABS

ถ้าเหตุการณ์ดังกล่าวเกิดขึ้น:

1) นำรถเข้าจอดข้างทางโดยให้หยุดรถอย่างระมัดระวัง
2) บิดสวิตช์สตาร์ทไปที่ตำแหน่ง "LOCK" หรือเปลี่ยนโหมดสตาร์ทไปที่ "LOCK" (OFF) โดยการกดสวิตช์สตาร์ทเครื่องยนต์ จากนั้นสตาร์ทเครื่องยนต์อีกครั้ง

ถ้าไฟเตือนติดสว่างขึ้นเป็นระยะเวลาสั้นๆ แล้วดับลง แสดงว่าระบบปกติ ถ้าไฟเตือนยังคงติดสว่างค้าง แสดงว่าระบบผิดปกติ

ถ้าไฟเตือน ABS และไฟเตือนระบบเบรกติดสว่างค้างหรือติดสว่างขึ้นพร้อมกันในขณะขับขี่ แสดงว่าระบบ ABS ของท่านมีฟังก์ชั่นควบคุมแรงเบรกล้อหลัง (ฟังก์ชั่นวาล์วปรับแรงดัน) และอาจมีสิ่งผิดปกติเกิดขึ้นกับฟังก์ชั่นควบคุมแรงเบรกล้อหลังและฟังก์ชั่นป้องกันการล็อคของระบบ ABS

ถ้าสภาวะใดสภาวะหนึ่งเกิดขึ้น ให้นำรถเข้ารับการตรวจเช็คระบบที่ศูนย์บริการซูซูกิ
ถ้าระบบ ABS ไม่ทำงาน ระบบเบรกจะทำงานเหมือนระบบเบรกธรรมดาที่ไม่มีระบบ ABS

ไฟเตือนแรงดันน้ำมันเครื่อง

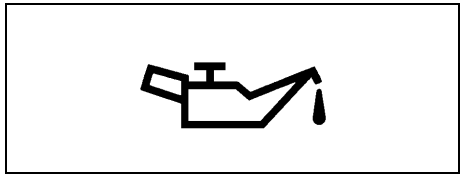

50G051

ไฟเตือนนี้จะติดสว่างขึ้นเมื่อบิดสวิตช์สตาร์ทไปที่ตำแหน่ง “ON” หรือกดสวิตช์สตาร์ทเครื่องยนต์เพื่อเปลี่ยนโหมดสตาร์ทเป็น “ON” แล้วดับลงเมื่อเครื่องยนต์สตาร์ทติด ไฟเตือนนี้จะติดสว่างขึ้นและติดค้างถ้าแรงดันน้ำมันเครื่องไม่เพียงพอ ถ้าไฟเตือนนี้ติดสว่างขึ้นขณะขับขี่ ให้นำรถจอดข้างทางให้เร็วที่สุดเท่าที่จะทำได้และดับเครื่องยนต์

ตรวจเช็คระดับน้ำมันเครื่องและเติมน้ำมันเครื่องถ้าจำเป็น ถ้ามีน้ำมันเครื่องมากพอ ให้นำรถเข้ารับการตรวจสอบระบบหล่อลื่นที่ศูนย์บริการซูซูกิก่อนทำการขับขี่อีกครั้ง

ข้อพึงระวัง

- **ถ้าท่านปล่อยให้เครื่องยนต์ทำงานขณะที่ไฟเตือนนี้ติดสว่าง เครื่องยนต์อาจเสียหายรุนแรงได้**
- **อย่าใช้ไฟเตือนแรงดันน้ำมันเครื่องเพื่อตัดสินความจำเป็นในการเติมน้ำมันเครื่องเพียงอย่างเดียว ให้แน่ใจว่าได้ตรวจเช็คระดับน้ำมันเครื่องเป็นประจำ**

ไฟเตือนไฟชาร์จ

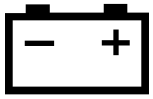

50G052

ไฟเตือนนี้จะติดสว่างขึ้นเมื่อบิดสวิตช์สตาร์ทไปที่ตำแหน่ง “ON” หรือกดสวิตช์สตาร์ทเครื่องยนต์เพื่อเปลี่ยนโหมดสตาร์ทเป็น “ON” แล้วดับลงเมื่อเครื่องยนต์สตาร์ทติด ไฟเตือนนี้จะติดสว่างขึ้นและติดค้างถ้ามีสิ่งผิดปกติเกิดขึ้นกับระบบชาร์จไฟแบตเตอรี่ ถ้าไฟเตือนนี้ติดสว่างขึ้นขณะเครื่องยนต์ทำงาน ให้นำรถเข้ารับการตรวจเช็คระบบไฟชาร์จที่ศูนย์บริการซูซูกิทันที

ไฟเตือนคาดเข็มขัดนิรภัยด้านคนขับ

60G049

ถ้าคนขับไม่คาดเข็มขัดนิรภัย ไฟเตือนนี้จะติดสว่างขึ้นและ/หรือกะพริบ

สำหรับรายละเอียดเกี่ยวกับไฟเตือนคาดเข็มขัดนิรภัย ให้ดูที่ “ระบบเข็มขัดนิรภัยและเบาะนิรภัยสำหรับเด็ก” ในหมวดนี้

ไฟเตือน “AIR BAG”

63J030

ไฟเตือนนี้จะกะพริบหรือติดสว่างขึ้นเป็นระยะเวลาหลายวินาที เมื่อบิดสวิตช์สตาร์ทไปที่ตำแหน่ง “ON” หรือกดสวิตช์สตาร์ทเครื่องยนต์เพื่อเปลี่ยนโหมดสตาร์ทไปเป็น “ON” เพื่อให้ท่านตรวจเช็คว่าไฟเตือนทำงานปกติ

ไฟเตือนจะติดสว่างขึ้นและติดค้างถ้ามีปัญหาเกิดขึ้นในระบบถุงลมหรือระบบรั้งกลับเข็มขัดนิรภัย

⚠ คำเตือน

ถ้าไฟเตือน “AIR BAG” บนแผงหน้าปัดไม่กะพริบหรือติดสว่างขึ้นเป็นระยะเวลาสั้นๆ แล้วดับลง เมื่อบิดสวิตช์สตาร์ทไปที่ตำแหน่ง “ON” หรือกดสวิตช์สตาร์ทเครื่องยนต์เพื่อเปลี่ยนโหมดสตาร์ทไปที่ “ON” ไฟเตือนติดค้างเป็นเวลานานกว่า 10 วินาที หรือติดสว่างในขณะขับขี่ ระบบถุงลมหรือระบบรั้งกลับเข็มขัดนิรภัยอาจทำงานไม่ปกติ ให้นำรถเข้ารับการตรวจเช็คระบบทั้งสองที่ศูนย์บริการซูซูกิ

ไฟแสดงสถานะความบกพร่อง

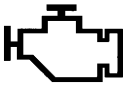

65D530

รถของท่านมีระบบควบคุมมลภาวะซึ่งควบคุมด้วยคอมพิวเตอร์ ไฟแสดงสถานะความบกพร่องติดตั้งอยู่ที่แผงหน้าปัดเพื่อแจ้งเตือนเมื่อจำเป็นต้องนำรถเข้ารับการตรวจเช็คระบบควบคุมมลภาวะ ไฟแสดงสถานะความบกพร่องจะติดสว่างขึ้นเมื่อบิดสวิตช์สตาร์ทไปที่ตำแหน่ง “ON” หรือกดสวิตช์สตาร์ทเครื่องยนต์เพื่อเปลี่ยนโหมดสตาร์ทเป็น “ON” เพื่อให้ท่านทราบว่าไฟแสดงสถานะทำงานเป็นปกติ และจะดับลงเมื่อเครื่องยนต์สตาร์ทติด

ถ้าไฟแสดงสถานะความบกพร่องติดสว่างขึ้นหรือกะพริบขณะเครื่องยนต์ทำงาน แสดงว่าระบบควบคุมมลภาวะได้รับความเสียหาย
ให้นำรถของท่านเข้ารับบริการที่ศูนย์บริการซูซูกิเพื่อซ่อมแซมความเสียหาย

นอกจากนี้ หากไฟเตือนนี้ติดสว่างขณะเครื่องยนต์ทำงาน แสดงว่าระบบเกียร์ CVT มีปัญหา ให้นำรถเข้ารับการตรวจเช็คที่ศูนย์บริการซูซูกิ

ข้อพึงระวัง

การขับรถต่อไปโดยที่ไฟแสดงสถานะความบกพร่องติดสว่างหรือกะพริบอยู่จะทำให้ระบบควบคุมมลภาวะของรถเสียหายอย่างถาวร และส่งผลต่อการขับขี่หรือการประหยัดน้ำมันเชื้อเพลิงของรถ

ไฟเตือนระบบเกียร์ (ในรถบางรุ่น)

80J219

ไฟเตือนนี้จะติดสว่างขึ้นเป็นระยะเวลาหลายวินาที เมื่อบิดสวิตช์สตาร์ทไปที่ตำแหน่ง “ON” หรือกดสวิตช์สตาร์ทเครื่องยนต์เพื่อเปลี่ยนโหมดสตาร์ทไปเป็น “ON” เพื่อให้ท่านตรวจเช็คว่าไฟเตือนทำงานปกติ หากไฟเตือนนี้ติดสว่างขณะเครื่องยนต์ทำงาน แสดงว่าระบบเกียร์มีปัญหา ให้นำรถเข้ารับการตรวจเช็คที่ศูนย์บริการซูซูกิ

นอกจากนี้ หากไฟเตือนนี้กะพริบขณะเครื่องยนต์ทำงาน แสดงว่าน้ำมันเกียร์ CVT มีอุณหภูมิสูงเกินไป ให้จอดรถในที่ปลอดภัยและรอให้น้ำมันเกียร์เย็นตัวลง

ไฟเตือนระบบปุ่มกดคีย์เลสสตาร์ท/ระบบยับยั้งการทำงานของเครื่องยนต์

80JM122

เมื่อบิดสวิตช์สตาร์ทไปที่ตำแหน่ง “ON” หรือกดสวิตช์สตาร์ทเครื่องยนต์เพื่อเปลี่ยนโหมดสตาร์ทไปเป็น “ON” ไฟเตือนจะติดสว่างขึ้นเป็นระยะเวลาสั้นๆ แล้วดับลง เพื่อให้ท่านตรวจเช็คว่าไฟเตือนทำงานปกติ ถ้าไฟเตือนนี้ติดค้าง แสดงว่ามีปัญหาเกิดขึ้นกับระบบ

ไฟเตือนประตูเปิด

54G391

ไฟเตือนนี้จะติดสว่างจนกว่าประตูทั้งหมดจะปิดสนิท

ถ้ามีประตูบานใดบานหนึ่งเปิดอยู่ขณะที่รถกำลังเคลื่อนที่ เสียงเตือนจะดังขึ้นเพื่อเตือนให้ท่านปิดประตูทุกบานให้สนิท

ไฟเตือนระดับน้ำมันเชื้อเพลิงต่ำ

54G343

ถ้าไฟเตือนนี้ติดสว่างขึ้น ให้เติมน้ำมันเชื้อเพลิงทันที

เมื่อไฟเตือนนี้ติดสว่างขึ้น เสียงเตือนจะดังขึ้นหนึ่งครั้ง เพื่อเตือนให้ท่านเติมน้ำมันเชื้อเพลิง
ถ้าท่านไม่เติมน้ำมันเชื้อเพลิง เสียงเตือนจะดังทุกครั้ง เมื่อบิดสวิตช์สตาร์ทไปที่ตำแหน่ง “ON” หรือกดสวิตช์สตาร์ทเครื่องยนต์เพื่อเปลี่ยนโหมดสตาร์ทเป็น “ON”

หมายเหตุ:
จุดที่กระตุ้นให้ไฟเตือนนี้ทำงานจะแตกต่างกันไป ทั้งนี้ขึ้นอยู่กับสภาพถนน (เช่น ทางลาดชัน หรือทางโค้ง) และสภาวะการขับขี่เนื่องจากน้ำมันเชื้อเพลิงในถังจะเคลื่อนที่ไปมา

ไฟเตือนพวงมาลัยเพาเวอร์ไฟฟ้า

79J039

ไฟเตือนนี้จะติดสว่างขึ้นเมื่อบิดสวิตช์สตาร์ทไปที่ตำแหน่ง “ON” หรือกดสวิตช์สตาร์ทเครื่องยนต์เพื่อเปลี่ยนโหมดสตาร์ทเป็น “ON” แล้วดับลงเมื่อเครื่องยนต์สตาร์ทติด

ถ้าไฟเตือนนี้ติดสว่างขึ้นขณะขับขี่ ระบบพวงมาลัยเพาเวอร์อาจไม่ทำงานตามปกติ ให้นำรถเข้ารับการตรวจเช็คระบบที่ศูนย์บริการซูซูกิ

หมายเหตุ:
อาจต้องใช้แรงหมุนพวงมาลัยมากกว่าปกติเมื่อใช้งานพวงมาลัยเพาเวอร์ไฟฟ้าขณะจอดรถหรือขับขี่ที่ความเร็วต่ำมากๆ ในกรณีดังต่อไปนี้ อาการดังกล่าวไม่ใช่ความผิดปกติของระบบบังคับเลี้ยว แต่ระบบควบคุมพวงมาลัยเพาเวอร์ไฟฟ้าจะจำกัดการส่งแรงช่วยเพื่อป้องกันไม่ให้ระบบมีอุณหภูมิร้อนจัด

- *เมื่อหมุนพวงมาลัยบ่อยๆ*
- *เมื่อหมุนพวงมาลัยจนสุดเป็นเวลานาน*

เมื่อระบบควบคุมพวงมาลัยเพาเวอร์ไฟฟ้ามีอุณหภูมิลดลง การทำงานของระบบพวงมาลัยเพาเวอร์ไฟฟ้าก็จะกลับสู่ภาวะปกติ

อย่างไรก็ตามการใช้งานพวงมาลัยในลักษณะดังกล่าวบ่อยๆ อาจทำให้ระบบพวงมาลัยเพาเวอร์ไฟฟ้าเสียหายได้

หมายเหตุ:
ถ้าระบบพวงมาลัยเพาเวอร์ไม่ทำงานตามปกติ ท่านจะรู้สึกว่าบังคับเลี้ยวได้ยากขึ้น อย่างไรก็ตามท่านจะยังคงสามารถบังคับเลี้ยวได้เช่นเดิม

หมายเหตุ:
ถ้าพวงมาลัยถูกใช้งาน ท่านอาจได้ยินเสียงเสียดสี ซึ่งไม่ใช่ลักษณะของความผิดปกติแต่อย่างใด และยังแสดงว่าระบบพวงมาลัยเพาเวอร์นั้นทำงานอย่างถูกต้อง

ไฟแสดงสถานะไฟเลี้ยว

50G055

เมื่อท่านเปิดสัญญาณเลี้ยวซ้ายหรือเลี้ยวขวา ลูกศรสีเขียวของสัญญาณเลี้ยวที่เปิดบนแผงหน้าปัดจะกะพริบพร้อมกับไฟเลี้ยวนั้นๆ เมื่อท่านเปิดสวิตช์ไฟฉุกเฉิน ลูกศรทั้งสองจะกะพริบพร้อมกับไฟเลี้ยวทั้งหมด

ไฟแสดงสถานะไฟสูง

50G056

ไฟแสดงสถานะนี้จะติดสว่างขึ้นเมื่อเปิดไฟสูง

ไฟเตือนอัตราการสิ้นเปลืองแบตเตอรี่รีโมทคอนโทรลของระบบปุ่มกดคีย์เลสสตาร์ท (ในรถบางรุ่น)

70K122

ถ้าท่านไม่สามารถใช้งานรีโมทคอนโทรลได้ตามปกติ ไฟเตือนนี้จะติดสว่างขึ้นเป็นเวลาหลายวินาทีเมื่อกดสวิตช์สตาร์ทเครื่องยนต์เพื่อเปลี่ยนโหมดสตาร์ทไปที่ “ON”

ไฟแสดงสถานะ “PUSH” (ในรถบางรุ่น)

82K174

ท่านสามารถสตาร์ทเครื่องยนต์ได้ ถ้าไฟแสดงสถานะนี้ติดสว่างขึ้นเมื่อเหยียบแป้นเบรก

ไฟแสดงสถานะ “ACC” (ในรถบางรุ่น)

ACC

82K097

ไฟแสดงสถานะนี้จะติดสว่างขึ้นเมื่อโหมดสตาร์ทอยู่ที่ “ACC”

ไฟแสดงสถานะ “ON” ของโหมดสตาร์ท (ในรถบางรุ่น)

ON

82K098

ไฟแสดงสถานะนี้จะติดสว่างขึ้นเมื่อโหมดสตาร์ทอยู่ที่ “ON” ขณะที่เครื่องยนต์ดับ

สวิตช์ควบคุมไฟส่องสว่าง

65D611

⚠ คำเตือน

เพื่อหลีกเลี่ยงการบาดเจ็บที่อาจเกิดขึ้น ห้ามใช้งานสวิตช์ควบคุมโดยใช้มือสอดผ่านช่องพวงมาลัย

การใช้งานไฟส่องสว่าง

ตัวอย่าง

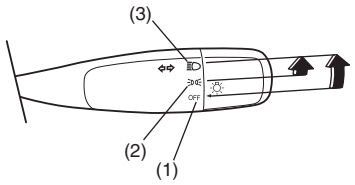

60MK011

การเปิดหรือปิดไฟ ให้บิดที่ปลายสวิตช์ ซึ่งมีสามตำแหน่งคือ:

OFF (1)
ปิดไฟทั้งหมด

(2)
เปิดไฟหรี่ ไฟท้าย ไฟส่องป้ายทะเบียน และไฟแผงหน้าปัด แต่ไฟหน้าไม่เปิด

(3)
เปิดไฟหรี่ ไฟท้าย ไฟส่องป้ายทะเบียน ไฟแผงหน้าปัด และไฟหน้า

ตัวอย่าง

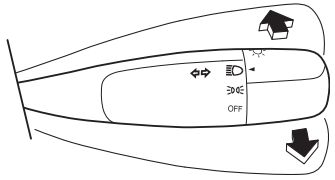

60MK012

ขณะที่ไฟหน้าเปิดอยู่ ให้ดันสวิตช์ไปข้างหน้าเพื่อเปิดไฟสูง หรือดันสวิตช์เข้าหาตัวเพื่อกลับมายังไฟต่ำ ขณะที่เปิดไฟสูง ไฟแสดงสถานะไฟสูงบนแผงหน้าปัดจะติดสว่างขึ้น การกะพริบไฟสูงเพื่อใช้เป็นไฟขอทาง ให้ดันสวิตช์เข้าหาตัวเล็กน้อยแล้วปล่อยเมื่อท่านให้สัญญาณเสร็จเรียบร้อยแล้ว

เสียงเตือนไฟเปิด

เสียงเตือนจะดังขึ้นเพื่อเตือนให้ท่านปิดไฟ ถ้าไฟถูกเปิดทิ้งไว้เมื่อดึงกุญแจสตาร์ทออกแล้วและเปิดประตูด้านคนขับ

สวิตช์ไฟตัดหมอกหน้า (ในรถบางรุ่น)

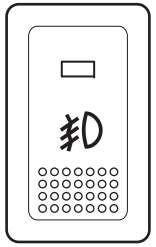

ตัวอย่าง

64J058

ไฟตัดหมอกหน้าจะติดสว่างขึ้นเมื่อกดสวิตช์ไฟตัดหมอกหน้าขณะที่ไฟหรี่ ไฟท้าย และ/หรือไฟหน้าเปิดอยู่ ไฟแสดงสถานะที่อยู่ด้านบนสวิตช์จะติดสว่างขึ้นเมื่อเปิดไฟตัดหมอกหน้า

หมายเหตุ:
ในบางประเทศ การใช้งานไฟส่องสว่างอาจแตกต่างจากที่อธิบายไว้ข้างต้นตามกฎข้อบังคับของท้องถิ่นนั้นๆ

สวิตช์ควบคุมไฟเลี้ยว

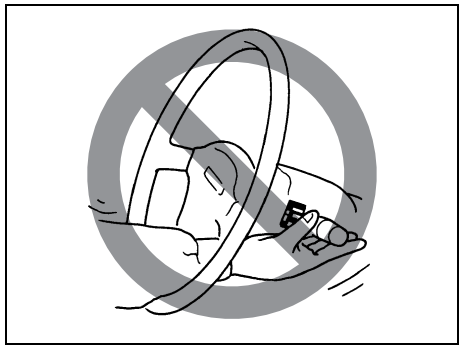

65D611

⚠ คำเตือน

เพื่อหลีกเลี่ยงการบาดเจ็บที่อาจเกิดขึ้น ห้ามใช้งานสวิตช์ควบคุมโดยใช้มือสอดผ่านช่องพวงมาลัย

การใช้งานไฟเลี้ยว

ขณะที่สวิตช์สตาร์ทอยู่ที่ตำแหน่ง “ON” หรือโหมดสตาร์ทอยู่ที่ “ON” ให้เลื่อนสวิตช์ขึ้นหรือลงเพื่อเปิดสัญญาณไฟเลี้ยวขวาหรือซ้าย

สัญญาณไฟเลี้ยวปกติ

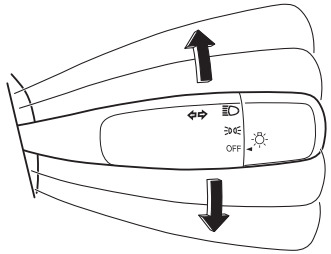

ตัวอย่าง

60MK013

เลื่อนสวิตช์ขึ้นหรือลงจนสุดเพื่อเปิดสัญญาณไฟเลี้ยว เมื่อทำการเลี้ยวเสร็จเรียบร้อยแล้ว สัญญาณไฟเลี้ยวจะถูกยกเลิกและสวิตช์ไฟเลี้ยวจะกลับสู่ตำแหน่งปกติ

สัญญาณการเปลี่ยนเลน

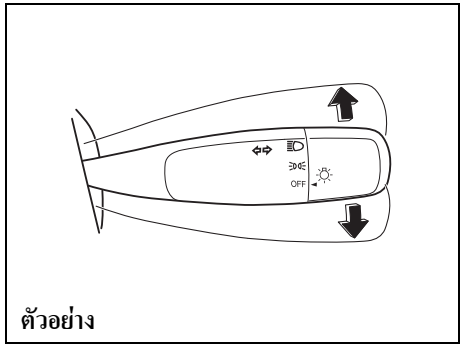

ตัวอย่าง

60MK014

ในบางกรณี เช่น เมื่อเปลี่ยนเลน การหมุนของพวงมาลัยจะไม่มากพอที่จะยกเลิกสัญญาณไฟเลี้ยว ดังนั้น เพื่อความสะดวก ท่านสามารถกะพริบสัญญาณไฟเลี้ยวได้โดยการเลื่อนสวิตช์ค้างไว้ครึ่งหนึ่ง สวิตช์จะกลับสู่ตำแหน่งปกติ เมื่อท่านปล่อยสวิตช์

หมายเหตุ:
สัญญาณไฟเลี้ยวและไฟแสดงสถานะไฟเลี้ยวจะกะพริบสามครั้ง ถึงแม้ว่าท่านจะเลื่อนสวิตช์กลับไปที่ตำแหน่งเดิมทันทีหลังจากที่เลื่อนสวิตช์ก็ตาม

หมายเหตุ:
สามารถเลือกตั้งค่าสัญญาณไฟเลี้ยวและไฟแสดงสถานะไฟเลี้ยวให้กะพริบสามครั้งหลังจากที่ปล่อยสวิตช์ควบคุมไฟเลี้ยวกลับสู่ตำแหน่งปกติได้ที่จอแสดงข้อมูล ให้ดูที่หัวข้อ "จอแสดงข้อมูล" ในหมวดนี้

หมายเหตุ:
ท่านสามารถกำหนดจำนวนครั้งในการกะพริบของสัญญาณไฟเลี้ยวและไฟแสดงสถานะไฟเลี้ยวได้ กรุณาติดต่อขอรับการกำหนดค่าได้ที่ศูนย์บริการซูซูกิ

สวิตช์ไฟฉุกเฉิน

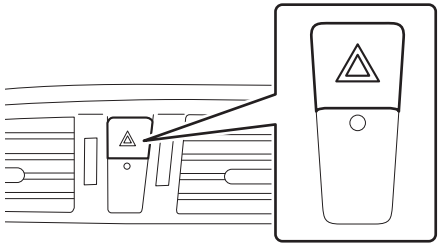

ตัวอย่าง

79MH0231

กดสวิตช์ไฟฉุกเฉินเพื่อเปิดไฟฉุกเฉิน ไฟเลี้ยวทั้งหมดและไฟแสดงสถานะไฟเลี้ยวทั้งสองจะกะพริบพร้อมกัน การปิดไฟฉุกเฉิน ให้กดสวิตช์อีกครั้ง
ใช้ไฟฉุกเฉินเพื่อเตือนรถคันอื่นบนท้องถนนในระหว่างที่ท่านต้องจอดรถในกรณีฉุกเฉิน หรือเมื่อรถของท่านอาจเป็นเหตุให้เกิดอันตรายบนท้องถนนได้

สวิตช์ที่ปัดน้ำฝนและที่ฉีดน้ำล้างกระจกบังลมหน้า

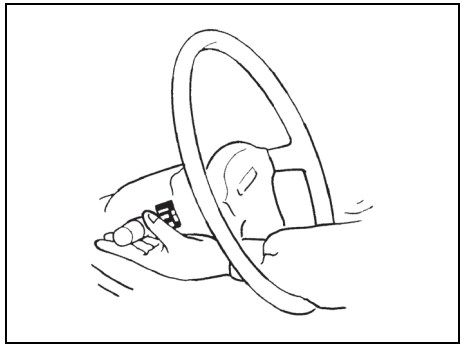

57L21128

⚠ คำเตือน

เพื่อหลีกเลี่ยงการบาดเจ็บที่อาจเกิดขึ้น ห้ามใช้งานสวิตช์ควบคุมโดยใช้มือสอดผ่านช่องพวงมาลัย

การใช้งานที่ปัดน้ำฝนและที่ฉีดน้ำล้างกระจก
เมื่อสวิตช์สตาร์ทอยู่ในตำแหน่ง “ON” หรือโหมดสตาร์ทอยู่ที่ “ON” ท่านสามารถใช้สวิตช์ที่ปัดน้ำฝน/ที่ฉีดน้ำล้างกระจกได้

ที่ปัดน้ำฝนกระจกบังลมหน้า

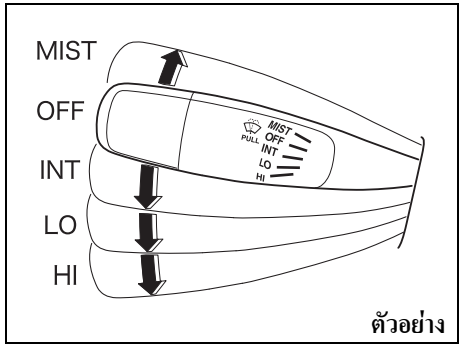

79MHA0001

การเปิดที่ปัดน้ำฝนกระจกบังลมหน้า ให้เลื่อนสวิตช์ลงไปที่ตำแหน่งการทำงานหนึ่งในสามตำแหน่ง ในตำแหน่ง “INT” ที่ปัดน้ำฝนจะปัดและหยุดเป็นช่วงๆ ตำแหน่ง “INT” เหมาะสำหรับการขับขี่ในสภาวะที่มีหมอกหรือฝนตกปรอยๆ ในตำแหน่ง “LO” ที่ปัดน้ำฝนจะทำงาน ด้วยความเร็วต่ำคงที่ในตำแหน่ง “HI” ที่ปัดน้ำฝนจะทำงานด้วยความเร็วสูงคงที่ การปิดที่ปัดน้ำฝน ให้เลื่อนสวิตช์กลับไปยังตำแหน่ง “OFF”
เลื่อนสวิตช์ขึ้นค้างไว้ที่ตำแหน่ง “MIST” ที่ปัดน้ำฝนกระจกบังลมหน้าจะทำงานอย่างต่อเนื่องที่ความเร็วต่ำ

ที่ฉีดน้ำล้างกระจกบังลมหน้า

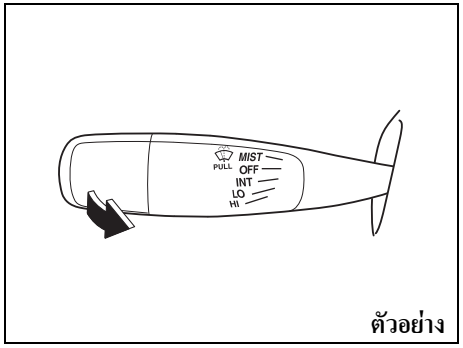

79MH0235

การฉีดน้ำล้างกระจกบังลมหน้า ให้ดันสวิตช์เข้าหาตัวที่ปัดน้ำฝนกระจกบังลมหน้าจะทำงานโดยอัตโนมัติที่ความเร็วต่ำ ถ้าไม่ได้เปิดใช้งานที่ปัดน้ำฝนและเป็นรุ่นที่มีตำแหน่ง “INT”

⚠ คำเตือน

- **เพื่อป้องกันไม่ให้น้ำแข็งเกาะที่กระจกบังลมหน้าในสภาวะอากาศหนาว ให้เปิดระบบไล่ฝ้าเพื่ออุ่นกระจกบังลมหน้าทั้งก่อนและระหว่างการใช้งานที่ฉีดน้ำล้างกระจกบังลมหน้า**
- **ห้ามใช้สารป้องกันการแข็งตัวสำหรับหม้อน้ำในถังพักน้ำฉีดล้างกระจกบังลมหน้า สารป้องกันการแข็งตัวสำหรับหม้อน้ำจะทำให้ทัศนวิสัยในการขับขี่ลดลงอย่างมากเมื่อฉีดน้ำล้างกระจกบังลมหน้าลงบนกระจกและจะทำให้สีรถของท่านได้รับความเสียหายด้วย**

ข้อพึงระวัง

เพื่อช่วยป้องกันความเสียหายกับชิ้นส่วนประกอบของระบบที่ปัดน้ำฝนและที่ฉีดน้ำล้างกระจกบังลมหน้า ท่านควรปฏิบัติตามข้อพึงระวังต่อไปนี้:

- **อย่าเลื่อนสวิตช์ค้างไว้อย่างต่อเนื่องถ้าไม่มีน้ำฉีดล้างกระจกบังลมหน้าพ่นออกมา เนื่องจากจะทำให้มอเตอร์ที่ฉีดน้ำล้างกระจกบังลมหน้าเสียหายได้**
- **อย่าพยายามขจัดคราบสกปรกออกจากกระจกบังลมหน้าที่แห้งโดยใช้ที่ปัดน้ำฝน มิฉะนั้นกระจกบังลมหน้าและใบปัดน้ำฝนจะเสียหายได้ ให้ฉีดน้ำล้างกระจกบังลมหน้าให้เปียกทุกครั้งก่อนที่จะใช้งานที่ปัดน้ำฝน**
- **ให้ขจัดน้ำแข็งหรือหิมะออกจากใบปัดน้ำฝนก่อนที่จะใช้งานที่ปัดน้ำฝน**
- **ตรวจเช็คระดับน้ำฉีดล้างกระจกบังลมหน้าเป็นประจำ ตรวจเช็คให้บ่อยขึ้น เมื่อสภาพอากาศไม่ดี**
- **ให้เติมน้ำลงในถังพักน้ำฉีดล้างกระจกบังลมหน้าเพียง 3/4 ส่วนเท่านั้นในช่วงสภาพอากาศหนาวเพื่อให้มีพื้นที่ว่างสำหรับการขยายตัวในกรณีที่อุณหภูมิลดต่ำลงมากพอที่จะทำให้น้ำกลายเป็นน้ำแข็ง**

คันล็อคปรับระดับพวงมาลัย

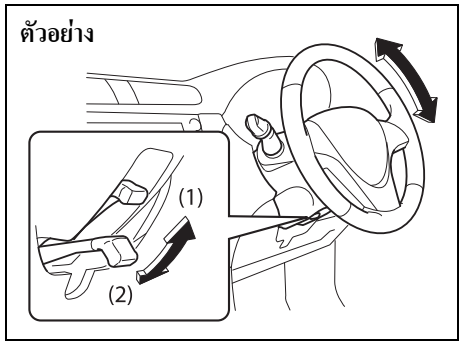

74LHT0333

(1) ล็อค
(2) ปลดล็อค

คันล็อคจะอยู่ใต้คอพวงมาลัย การปรับระดับความสูงของพวงมาลัย:

1) ดันคันล็อคลงเพื่อปลดล็อคคอพวงมาลัย
2) ปรับพวงมาลัยไปที่ระดับความสูงที่ต้องการ และล็อคคอพวงมาลัยโดยการดึงคันล็อคขึ้น
3) ลองขยับพวงมาลัยขึ้นและลงเพื่อให้แน่ใจว่าพวงมาลัยล็อคเข้าที่แน่นหนาดี

⚠ คำเตือน

อย่าพยายามปรับระดับความสูงพวงมาลัยขณะที่รถเคลื่อนที่ มิฉะนั้นท่านอาจสูญเสียการควบคุมรถได้

แตร

ตัวอย่าง

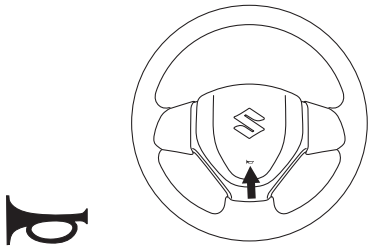

68LM240

กดปุ่มแตรที่พวงมาลัยเพื่อให้เสียงแตรดังขึ้น แตรจะดังไม่ว่าสวิตช์สตาร์ทจะอยู่ที่ตำแหน่งใดก็ตาม

สวิตช์ไล่ฝ้ากระจกบังลมหลัง

แบบที่ 1

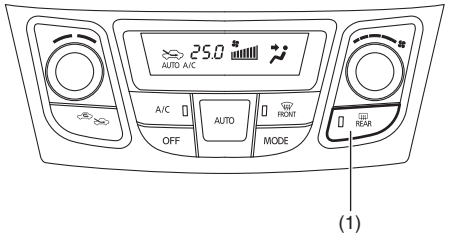

ตัวอย่าง

79MH0232

แบบที่ 2

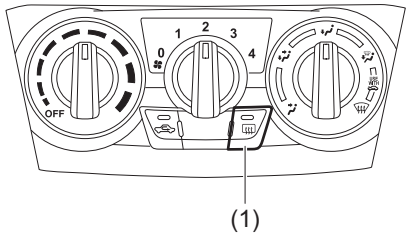

ตัวอย่าง

79MS0T208

เมื่อกระจกบังลมหลังเป็นฝ้า ให้กดสวิตช์นี้ (1) เพื่อให้กระจกมองเห็นชัดเจน

ไฟแสดงสถานะจะติดสว่างขึ้นเมื่อไล่ฝ้าทำงาน ไล่ฝ้าจะทำงานเฉพาะขณะเครื่องยนต์ทำงาน การปิดไล่ฝ้าให้กดสวิตช์อีกครั้ง

ข้อพึงระวัง
ไล่ฝ้ากระจกบังลมหลังใช้กระแสไฟฟ้าปริมาณมาก ดังนั้น ให้แน่ใจว่าปิดไล่ฝ้าทุกครั้งหลังจากกระจกมองเห็นชัดเจนแล้ว

หมายเหตุ:

- *ไล่ฝ้าจะทำงานเฉพาะขณะเครื่องยนต์ทำงาน*
- *ไล่ฝ้าจะปิดโดยอัตโนมัติหลังจากทำงานเป็นเวลา 15 นาที เพื่อป้องกันแบตเตอรี่หมดประจุ*

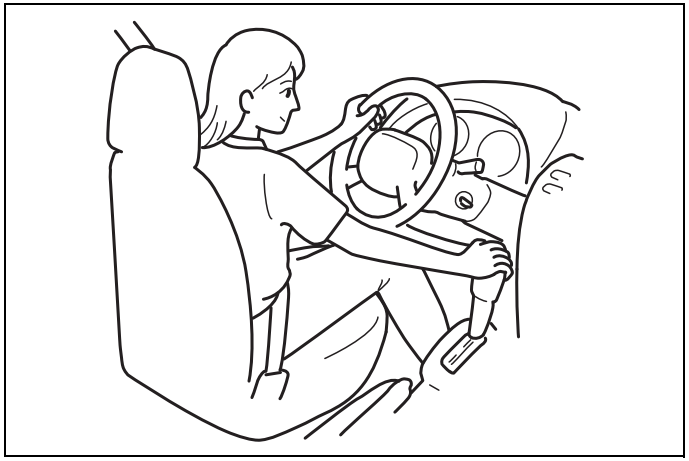

60G408

การใช้งานรถของท่าน

คำเตือนเกี่ยวกับก๊าซไอเสีย 3-1
รายการตรวจสอบประจำวัน 3-1
การกินน้ำมันเครื่อง 3-2
สวิตช์สตาร์ท
(รุ่นที่ไม่มีระบบปุ่มกดคีย์เลสสตาร์ท) 3-3
สวิตช์สตาร์ทเครื่องยนต์
(รุ่นที่มีระบบปุ่มกดคีย์เลสสตาร์ท) 3-5
ระบบปุ่มกดคีย์เลสสตาร์ท (ในรถบางรุ่น) 3-6
คันเบรกมือ 3-10
แป้นเหยียบ 3-11
การสตาร์ทเครื่องยนต์
(รุ่นที่ไม่มีระบบปุ่มกดคีย์เลสสตาร์ท) 3-12
การสตาร์ทเครื่องยนต์
(รุ่นที่มีระบบปุ่มกดคีย์เลสสตาร์ท) 3-13
การใช้เกียร์ 3-17
การเบรก 3-21

คำเตือนเกี่ยวกับก๊าซไอเสีย

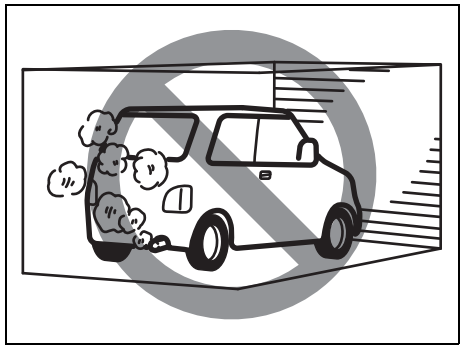

52D334

⚠ คำเตือน

หลีกเลี่ยงการสูดดมก๊าซไอเสีย ก๊าซไอเสียประกอบด้วยก๊าซคาร์บอนมอนนอกไซด์ ซึ่งเป็นก๊าซพิษที่ไร้สีไร้กลิ่น เนื่องจากก๊าซคาร์บอนมอนนอกไซด์เป็นก๊าซที่ตรวจจับได้ยาก จึงควรแน่ใจว่าได้ปฏิบัติตามข้อพึงระวังต่อไปนี้เพื่อช่วยป้องกันไม่ให้ก๊าซคาร์บอนมอนนอกไซด์เข้าสู่ภายในรถยนต์ของท่าน

- **อย่าสตาร์ทเครื่องยนต์ทิ้งไว้ในโรงรถหรือในพื้นที่แคบที่อากาศถ่ายเทไม่สะดวก**

(ต่อ)

⚠ คำเตือน

(ต่อ)

- **อย่าจอดรถโดยที่ติดเครื่องยนต์ไว้เป็นเวลานาน แม้ในพื้นที่เปิดโล่ง ถ้าจำเป็นต้องนั่งในรถที่จอดอยู่เป็นเวลาสั้นๆ ขณะที่เครื่องยนต์ทำงานให้แน่ใจว่าได้ปรับปุ่มควบคุมอากาศเข้าไปที่ "อากาศภายนอก" และปรับโบล์วเวอร์ไปที่ความเร็วสูง**
- **หลีกเลี่ยงการใช้งานรถยนต์ขณะเปิดฝากระโปรงท้าย ถ้าจำเป็นต้องใช้งานรถยนต์ขณะเปิดฝากระโปรงท้าย ให้แน่ใจว่าได้ปิดหลังคาซันรู้ฟ (ในรถบางรุ่น) และกระจกหน้าต่างทุกบานแล้ว และปรับโบล์วเวอร์ไปที่ความเร็วสูง พร้อมกับตั้งปุ่มควบคุมอากาศเข้าไปที่ "อากาศภายนอก"**
- **เพื่อให้ระบบระบายอากาศในรถของท่านทำงานอย่างเหมาะสม ให้หมั่นตรวจเช็คไม่ให้ตะแกรงช่องอากาศเข้าที่อยู่ด้านหน้ากระจกบังลมหน้ามีหิมะ ใบไม้ หรือ สิ่งกีดขวางอื่นๆ ติดอยู่**
- **อย่าให้ส่วนปลายท่อไอเสียมีหิมะหรือสิ่งอื่นๆ ติดอยู่ เพื่อช่วยลดการสะสมของก๊าซไอเสียใต้ท้องรถ สิ่งนี้เป็นสิ่งสำคัญเมื่อจอดรถในสภาวะที่มีพายุหิมะ**
- **ให้ทำการตรวจสอบระบบไอเสียเป็นระยะๆ เพื่อตรวจดูความเสียหายและการรั่วซึม ถ้าเกิดความเสียหายหรือการรั่วซึมใดๆ ขึ้นให้ทำการซ่อมแซมโดยทันที**

รายการตรวจสอบประจำวัน

ก่อนการขับขี่

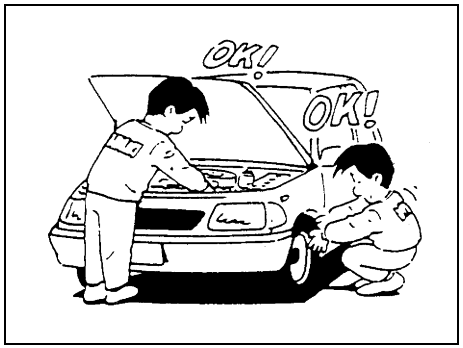

60A187S

1) ให้แน่ใจว่ากระจกหน้าต่าง กระจกมองหลัง กระจกมองข้าง ไฟส่องสว่าง และแถบสะท้อนแสงสะอาด และไม่มีสิ่งใดบดบัง
2) ตรวจเช็คยางด้วยสายตาตามจุดต่างๆ ต่อไปนี้:
   - ความลึกของดอกยาง
   - การสึกหรอที่ผิดปกติ รอยปริ และความเสียหาย
   - นัตล้อหลุดหลวม
   - มีวัตถุแปลกปลอมเช่น ตะปู หิน ฯลฯ

ดูรายละเอียดเพิ่มเติมที่หัวข้อ "ยาง" ในหมวด "การตรวจสอบและการบำรุงรักษา"

3) ตรวจหารอยรั่วของน้ำมันและของเหลวต่างๆ

หมายเหตุ:
น้ำที่หยดจากระบบปรับอากาศหลังการใช้งานไม่ใช่สิ่งผิดปกติแต่อย่างใด

4) ให้แน่ใจว่าฝากระโปรงหน้าปิดสนิทและล็อคเข้าที่
5) ตรวจเช็คไฟหน้า ไฟเลี้ยว ไฟเบรก และแตรว่าทำงานอย่างถูกต้อง
6) ปรับเบาะนั่งและพนักพิงศีรษะ
7) ตรวจเช็คแป้นเบรกและคันเบรกมือ
8) ปรับกระจกมองหลัง และกระจกมองข้าง
9) ให้แน่ใจว่าทั้งท่านซึ่งเป็นผู้ขับขี่และผู้โดยสารทั้งหมดคาดเข็มขัดนิรภัยอย่างถูกต้อง
10) ให้แน่ใจว่าไฟเตือนทั้งหมดติดสว่างขึ้นขณะที่บิดสวิตช์สตาร์ทไปที่ตำแหน่ง “ON” หรือหรือกดสวิตช์สตาร์ทเครื่องยนต์เพื่อเปลี่ยนโหมดสตาร์ทไปที่ “ON”
11) ตรวจเช็คเกจวัดทั้งหมด
12) ตรวจเช็คให้แน่ใจว่าไฟเตือนระบบเบรกดับลงเมื่อปลดเบรกมือแล้ว

ให้ทำการตรวจเช็คต่างๆ ดังต่อไปนี้ในห้องเครื่องยนต์เป็นประจำสัปดาห์ละหนึ่งครั้ง หรือทุกครั้งที่ท่านเติมน้ำมันเชื้อเพลิง

1) ระดับน้ำมันเครื่อง
2) ระดับน้ำหล่อเย็น
3) ระดับน้ำมันเบรก
4) ระดับน้ำกลั่นแบตเตอรี่
5) ระดับน้ำฉีดล้างกระจกบังลมหน้า
6) การล็อคของกลอนล็อคฝากระโปรงหน้า
ดึงคันปลดล็อคฝากระโปรงหน้าภายในรถ ให้แน่ใจว่าท่านไม่สามารถเปิดฝากระโปรงหน้าออกได้สุดโดยไม่ปลดคันล็อคที่ฝากระโปรงหน้า ตรวจเช็คให้แน่ใจว่าได้ปิดฝากระโปรงหน้าอย่างแน่นหนาหลังจากที่ตรวจเช็คการล็อคของกลอนล็อคแล้ว สำหรับตารางการหล่อลื่น ให้ดูที่รายการ “กลอนบานพับและล็อคทั้งหมด” ของ “ช่วงล่างและตัวถัง” ใน “ตารางการบำรุงรักษาตามระยะ” ในหมวด “การตรวจสอบและการบำรุงรักษา”

⚠ คำเตือน

ตรวจเช็คให้แน่ใจว่าฝากระโปรงหน้าปิดสนิทและล็อคเข้าที่ก่อนการขับขี่ มิฉะนั้น ฝากระโปรงหน้าอาจเปิดขึ้นโดยไม่คาดคิดในขณะขับขี่ ทำให้บดบังทัศนวิสัยจนเป็นเหตุให้เกิดอุบัติเหตุได้

ให้ตรวจเช็คแรงดันลมยางโดยใช้เกจวัดแรงดันลมยางเป็นประจำเดือนละหนึ่งครั้ง หรือทุกครั้งที่ท่านเติมน้ำมันเชื้อเพลิง รวมทั้งตรวจเช็คแรงดันลมยางของยางอะไหล่ด้วย

การกินน้ำมันเครื่อง

เป็นเรื่องปกติที่เครื่องยนต์จะกินน้ำมันเครื่องในระหว่างการใช้งานรถยนต์ตามปกติ

ปริมาณการกินน้ำมันเครื่องจะขึ้นอยู่กับความหนืดของน้ำมัน คุณภาพของน้ำมัน และสภาวะการขับขี่รถยนต์ การขับขี่รถยนต์ด้วยความเร็วสูง และการเร่งหรือลดความเร็วบ่อยๆ จะทำให้กินน้ำมันเครื่องมากขึ้น ภายใต้การรับภาระสูงก็เป็นสาเหตุให้เครื่องยนต์กินน้ำมันเครื่องมากขึ้นเช่นกัน
เครื่องยนต์ใหม่ก็กินน้ำมันเครื่องมากเช่นกัน เนื่องจากลูกสูบ แหวนลูกสูบ และผนังกระบอกสูบยังปรับสภาพไม่เข้าที่ การกินน้ำมันเครื่องของเครื่องยนต์ใหม่จะอยู่ในระดับปกติ ก็ต่อเมื่อผ่านการขับขี่ไปเป็นระยะทางประมาณ 5,000 กม. แล้วเท่านั้น

การกินน้ำมันเครื่อง:
สูงสุด 1.0 ลิตรต่อ 1,000 กม.

เมื่อวัดปริมาณการกินน้ำมันเครื่อง พึงระลึกไว้ว่าน้ำมันเครื่องอาจเจือจางจึงทำให้ยากต่อการตัดสินระดับน้ำมันเครื่องที่แท้จริงได้อย่างถูกต้อง
ตัวอย่างเช่น ถ้าขับขี่รถยนต์เป็นระยะทางสั้นๆ บ่อยครั้งและเครื่องยนต์กินน้ำมันเครื่องในระดับปกติ ก้านวัดระดับน้ำมันเครื่องอาจไม่แสดงระดับน้ำมันเครื่องที่ลดลงเลย แม้ว่าจะขับรถมาแล้วเป็นระยะทาง 1,000 กม.

หรือมากกว่าก็ตาม ที่เป็นเช่นนี้เนื่องจากน้ำมันเครื่องนั้นค่อยๆ เจือจางกับน้ำมันเชื้อเพลิงหรือความชื้นทีละน้อย จึงทำให้ดูเหมือนว่าระดับน้ำมันเครื่องไม่เปลี่ยนแปลงเลย ท่านควรทราบด้วยเช่นกันว่าส่วนผสมที่เจือจางจะระเหยออกมาภายหลังเมื่อขับขี่รถยนต์ที่ความเร็วสูงเช่นบนทางด่วน ซึ่งจะทำให้ดูเหมือนว่าเครื่องยนต์กินน้ำมันเครื่องมากเกินไปหลังจากการขับขี่ด้วยความเร็วสูง

สวิตช์สตาร์ท (รุ่นที่ไม่มีระบบปุ่มกดคีย์เลสสตาร์ท)

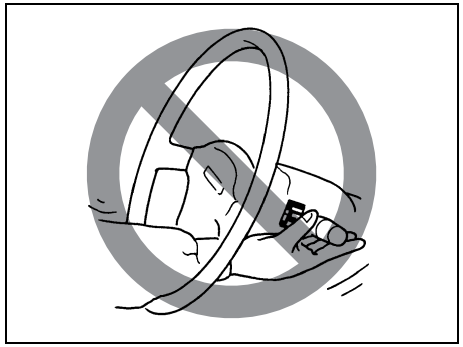

65D611

⚠ คำเตือน

เพื่อหลีกเลี่ยงการบาดเจ็บที่อาจเกิดขึ้น ห้ามใช้งานสวิตช์ควบคุมโดยใช้มือสอดผ่านช่องพวงมาลัย

ตัวอย่าง

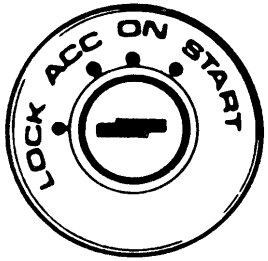

60B041

สวิตช์สตาร์ทมีสี่ตำแหน่งดังต่อไปนี้:

LOCK

ตำแหน่งนี้เป็นตำแหน่งจอดปกติ ตำแหน่งนี้เป็นเพียงตำแหน่งเดียวเท่านั้นที่สามารถนำกุญแจออกได้

เกียร์ธรรมดา

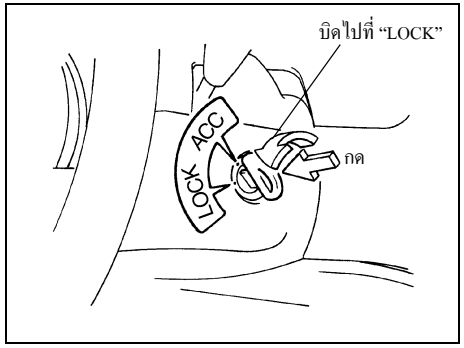

60G033

- **รุ่นเกียร์ธรรมดา**
  ท่านต้องกดกุญแจเข้า เพื่อบิดกุญแจไปที่ตำแหน่ง “LOCK” กุญแจจะล็อคการจุดระเบิด (สตาร์ท) และป้องกันการใช้งานพวงมาลัยหลังจากนำกุญแจออก

- **รุ่นเกียร์ CVT**
  คันเกียร์จะต้องอยู่ในตำแหน่ง “P” (จอด) เพื่อบิดกุญแจไปที่ตำแหน่ง “LOCK” กุญแจจะล็อคการจุดระเบิด (สตาร์ท) และป้องกันการใช้งานพวงมาลัยและคันเกียร์หลังจากนำกุญแจออก

การปลดล็อคพวงมาลัย ให้เสียบกุญแจและบิดตามเข็มนาฬิกาไปที่ตำแหน่งอื่น ถ้าท่านไม่สามารถบิดกุญแจเพื่อปลดล็อคพวงมาลัยได้ ให้ขยับพวงมาลัยไปทางขวาหรือซ้ายเล็กน้อยในขณะที่บิดกุญแจ

ACC
อุปกรณ์ไฟฟ้าต่างๆ เช่น วิทยุจะสามารถทำงานได้ แต่เครื่องยนต์จะไม่ทำงาน

ON
ตำแหน่งนี้เป็นตำแหน่งทำงานปกติ ระบบไฟฟ้าทั้งหมดจะทำงานได้

START
ตำแหน่งนี้คือตำแหน่งสำหรับสตาร์ทเครื่องยนต์ด้วยมอเตอร์สตาร์ท ท่านควรปล่อยกุญแจออกจากตำแหน่งนี้ทันทีเมื่อเครื่องยนต์สตาร์ทติดแล้ว

เสียงเตือนลืมถอดกุญแจสตาร์ท (ในรถบางรุ่น)
เสียงเตือนจะดังและหยุดเป็นช่วงๆ เพื่อเตือนให้ท่านถอดกุญแจสตาร์ทออก ถ้ากุญแจเสียบค้างอยู่ที่สวิตช์สตาร์ทเมื่อประตูด้านคนขับเปิดอยู่

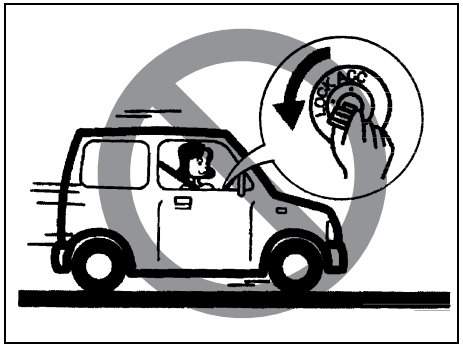

81A297S

⚠ คำเตือน

- **ห้ามบิดสวิตช์สตาร์ทกลับไปที่ตำแหน่ง “LOCK” และถอดกุญแจสตาร์ทออกขณะที่รถกำลังเคลื่อนที่ มิฉะนั้น พวงมาลัยจะล็อค และท่านจะไม่สามารถควบคุมรถได้**

(ต่อ)

⚠ คำเตือน

(ต่อ)

- **ให้บิดสวิตช์สตาร์ทกลับไปที่ตำแหน่ง "LOCK" และถอดกุญแจสตาร์ทออกทุกครั้งที่ออกจากรถ แม้ว่าจะเป็นระยะเวลาสั้นๆ ก็ตาม นอกจากนี้ อย่าปล่อยให้เด็กอยู่ในรถตามลำพัง เนื่องจากเด็กที่ไม่มีผู้ปกครองดูแลอาจทำให้รถเคลื่อนที่โดยไม่ได้ตั้งใจ หรืออาจเล่นกับกระจกไฟฟ้าหรือหลังคาซันรู้ฟได้ นอกจากนี้ เด็กอาจเป็นลมแดดเนื่องจากสภาวะอากาศที่ร้อนจัด ซึ่งอาจทำให้ได้รับบาดเจ็บรุนแรงหรือเสียชีวิตได้**

ข้อพึงระวัง

- **เมื่อสตาร์ทเครื่องยนต์แต่ละครั้ง อย่าสตาร์ทเครื่องยนต์จนมอเตอร์สตาร์ททำงานนานต่อเนื่อง เป็นเวลาเกินกว่า 12 วินาที ถ้าเครื่องยนต์สตาร์ทไม่ติด ให้รอ 15 วินาทีแล้วจึงลองสตาร์ทใหม่อีกครั้ง ถ้าเครื่องยนต์ ยังคงสตาร์ทไม่ติดหลังจากที่ลองสตาร์ทหลายครั้งแล้ว ให้ตรวจเช็คระดับน้ำมันเชื้อเพลิงว่ามีเหลืออยู่หรือไม่ หรือนำรถเข้ารับการตรวจเช็คที่ศูนย์บริการซูซูกิ**
- **อย่าปล่อยสวิตช์สตาร์ทค้างไว้ที่ตำแหน่ง "ON" ถ้าเครื่องยนต์ไม่ทำงาน เนื่องจากจะทำให้แบตเตอรี่หมดประจุได้**

สวิตช์สตาร์ทเครื่องยนต์ (รุ่นที่มีระบบปุ่มกดคีย์เลสสตาร์ท)

ตัวอย่าง

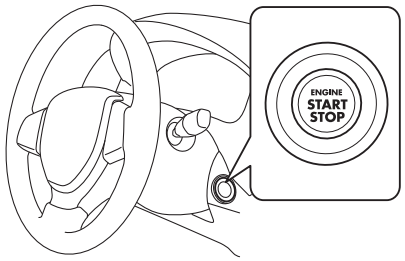

61MM0B001

LOCK (OFF)

โหมดนี้ใช้สำหรับการจอดรถ เมื่อโหมดนี้ถูกเลือกโดยการกดสวิตช์สตาร์ทเครื่องยนต์แล้วมีการเปิดหรือปิดประตูรถใดๆ พวงมาลัยจะล็อคโดยอัตโนมัติ

ACC

กดสวิตช์สตาร์ทเครื่องยนต์เพื่อเลือกโหมดสตาร์ทนี้เพื่อใช้งานอุปกรณ์ไฟฟ้า เช่น ระบบเครื่องเสียง กระจกมองข้าง และช่องเสียบอุปกรณ์เสริมขณะที่เครื่องยนต์ไม่ทำงาน เมื่อเลือกตำแหน่งนี้ จอแสดงข้อมูลที่แผงหน้าปัดจะติดสว่างขึ้น ให้ดูรายละเอียดที่ "ไฟเตือนและไฟแสดงสถานะ" ในหมวด "ก่อนการขับขี่"

ON

- **ขณะเครื่องยนต์ไม่ทำงาน (OFF)**
  ท่านสามารถใช้งานอุปกรณ์ไฟฟ้าเช่น กระจกประตูไฟฟ้าและที่ปัดน้ำฝนขณะที่เครื่องยนต์ไม่ทำงานได้ เมื่อเลือกโหมดสตาร์ทนี้ โดยการกดสวิตช์สตาร์ทเครื่องยนต์ จอแสดงข้อมูลที่แผงหน้าปัดจะติดสว่างขึ้น
- **ขณะเครื่องยนต์ทำงาน (ON)**
  ท่านสามารถใช้งานอุปกรณ์ไฟฟ้าได้ทั้งหมด รถสามารถขับเคลื่อนได้เมื่อท่านเลือกโหมดสตาร์ทนี้โดยการกดสวิตช์สตาร์ทเครื่องยนต์

START

เมื่อท่านมีรีโมทคอนโทรลของระบบปุ่มกดคีย์เลสสตาร์ทอยู่กับท่าน เครื่องยนต์จะสตาร์ทโดยอัตโนมัติเมื่อท่านกดสวิตช์สตาร์ทเครื่องยนต์เพื่อเลือกโหมดสตาร์ทนี้ หลังจากที่เลื่อนคันเกียร์ไปที่ตำแหน่ง "P" แล้วเหยียบแป้นเบรก (ถ้าท่านจำเป็นต้องสตาร์ทเครื่องยนต์ใหม่ในขณะที่รถกำลังเคลื่อนที่ ให้เลื่อนคันเกียร์ไปที่ตำแหน่ง "N")

หมายเหตุ:
ท่านไม่จำเป็นต้องกดสวิตช์สตาร์ทเครื่องยนต์ค้างไว้เพื่อสตาร์ทเครื่องยนต์

ข้อพึงระวัง
อย่าปล่อยให้สวิตช์สตาร์ทเครื่องยนต์อยู่ในโหมด "ACC" หรือ "ON" เมื่อเครื่องยนต์ไม่ทำงาน หลีกเลี่ยงการใช้งานวิทยุหรืออุปกรณ์ไฟฟ้าอื่นๆ เป็นเวลานานเมื่อสวิตช์สตาร์ทเครื่องยนต์อยู่ในโหมด "ACC" หรือ "ON" เมื่อเครื่องยนต์ไม่ทำงาน มิฉะนั้นแบตเตอรี่อาจหมดประจุได้

หมายเหตุ:
- *พวงมาลัยอาจปลดล็อคได้ถ้ามีน้ำหนักกดทับที่พวงมาลัย ถ้าเกิดเหตุการณ์ดังกล่าว ให้หมุนพวงมาลัยไปทางขวาหรือซ้ายเพื่อคลายจากน้ำหนักนั้น ก่อนที่ท่านจะกดสวิตช์สตาร์ทเครื่องยนต์อีกครั้งเพื่อเปลี่ยนไปที่โหมดสตาร์ทที่ต้องการ*
- *ในบริเวณที่สัญญาณวิทยุหรือสัญญาณรบกวนกำลังแรงสูง ท่านอาจไม่สามารถเปลี่ยนโหมดสตาร์ทไปเป็น "ACC" หรือ "ON" หรือเพื่อสตาร์ทเครื่องยนต์ โดยใช้สวิตช์สตาร์ทเครื่องยนต์ได้*

ระบบปุ่มกดคีย์เลสสตาร์ท (ในรถบางรุ่น)

ถ้ามีรีโมทคอนโทรลของระบบปุ่มกดคีย์เลสสตาร์ทอยู่ภายใน "บริเวณการทำงานภายใน" (ดูที่คำอธิบายที่เกี่ยวข้องในหมวดนี้) ท่านจะสามารถใช้งานสวิตช์สตาร์ทเครื่องยนต์เพื่อสตาร์ทเครื่องยนต์และเลือกโหมดสตาร์ท ("ACC" หรือ "ON") ได้ นอกจากนี้สามารถใช้งานฟังก์ชั่นดังต่อไปนี้ได้:

- ฟังก์ชั่นคีย์เลสเอ็นทรี ดูรายละเอียดที่ "รีโมทคอนโทรลของระบบปุ่มกดคีย์เลสสตาร์ท" ในหมวด "ก่อนการขับขี่"
- การล็อคและการปลดล็อคประตูโดยใช้สวิตช์บนมือเปิดประตูด้านนอก ดูรายละเอียดที่ "รีโมทคอนโทรลของระบบปุ่มกดคีย์เลสสตาร์ท" ในหมวด "ก่อนการขับขี่"
- ฟังก์ชั่นยับยั้งการทำงานของเครื่องยนต์ (ป้องกันการโจรกรรม) ให้ดูรายละเอียดที่ "ระบบยับยั้งการทำงานของเครื่องยนต์" ในหมวด "ก่อนการขับขี่"

ไฟส่องสว่างที่สวิตช์สตาร์ทเครื่องยนต์

สวิตช์สตาร์ทเครื่องยนต์จะติดสว่างในสถานการณ์ดังนี้:
- เปิดประตูด้านคนขับขณะที่เครื่องยนต์ไม่ทำงาน หรือระยะเวลา 15 วินาทีหลังจากปิดประตูด้านคนขับ ไฟส่องสว่างจะค่อยๆ ดับลงหลังจากเวลาผ่านไป 15 วินาที
- ไฟหรี่เปิดอยู่ขณะที่เครื่องยนต์ไม่ทำงาน ไฟส่องสว่างจะดับลงเมื่อปิดไฟหรี่
- เมื่อเครื่องยนต์ทำงาน และไฟหรี่และ/หรือไฟหน้าเปิดอยู่ ไฟส่องสว่างจะดับลงเมื่อปิดไฟหน้า

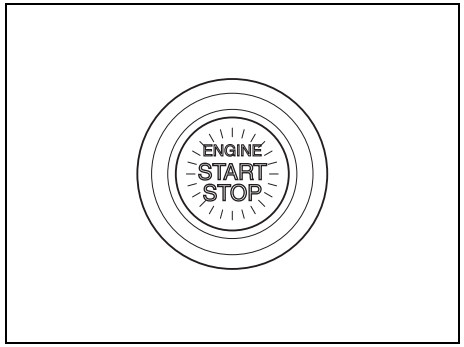

82K253

หมายเหตุ:
เพื่อการประหยัดพลังงานแบตเตอรี่ ไฟส่องสว่างจะดับลงโดยอัตโนมัติเมื่อสภาวะทั้งสองดังต่อไปนี้เกิดขึ้นพร้อมกัน:

- *ปิดไฟหน้าและไฟหรี่*
- *หลังจากเปิดประตูด้านคนขับผ่านไป 15 นาที*

การเลือกโหมดสตาร์ท

กดสวิตช์สตาร์ทเครื่องยนต์เพื่อเลือกโหมด “ACC” หรือ “ON” ดังวิธีต่อไปนี้ เมื่อท่านใช้งานอุปกรณ์ไฟฟ้าหรือตรวจเช็คการทำงานของอุปกรณ์ต่างๆ โดยไม่ได้ติดเครื่องยนต์

1) นำรีโมทคอนโทรลของระบบปุ่มกดคีย์เลสสตาร์ทไว้กับตัวท่านแล้วนั่งที่เบาะคนขับ
2) กดสวิตช์สตาร์ทเครื่องยนต์โดยไม่ต้องเหยียบแป้นเบรก (1)

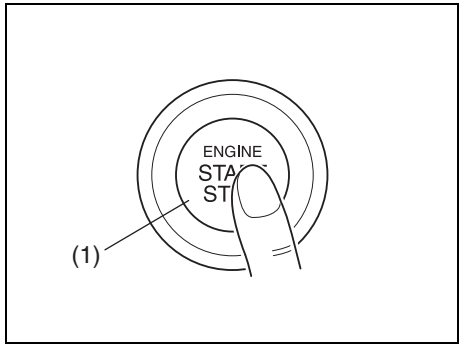

82K254

ทุกครั้งที่ท่านกดสวิตช์สตาร์ทเครื่องยนต์ โหมดสตาร์ทจะเปลี่ยนดังต่อไปนี้

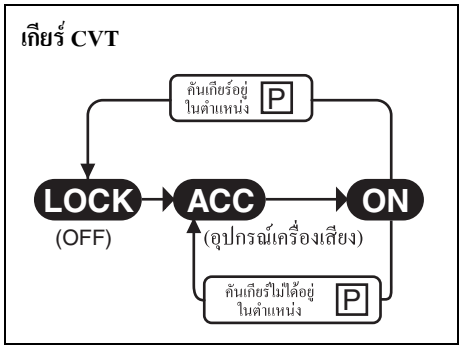

57L31006

หมายเหตุ:
ถ้าคันเกียร์อยู่ที่ตำแหน่งอื่นนอกเหนือจากตำแหน่ง "P" หรือถ้ากดปุ่มที่หัวคันเกียร์เมื่อคันเกียร์อยู่ในตำแหน่ง "P" โหมดสตาร์ทจะไม่สามารถเปลี่ยนกลับไปที่ "LOCK" (OFF) ได้

ถ้าไฟแสดงสถานะ "PUSH" กะพริบและไม่สามารถเลือกโหมดสตาร์ทได้

รีโมทคอนโทรลของระบบปุ่มกดคีย์เลสสตาร์ทของท่านอาจไม่สามารถรับสัญญาณขณะอยู่ภายใน "บริเวณการทำงานภายใน" (ดูที่คำอธิบายที่เกี่ยวข้องในหมวดนี้) ให้ลองอีกครั้งหลังจากที่ตรวจสอบแล้วว่ามีรีโมทคอนโทรลอยู่กับตัวท่าน ถ้ายังคงไม่สามารถเลือกโหมดสตาร์ทได้ แบตเตอรี่รีโมทคอนโทรลอาจหมดประจุ เพื่อให้สามารถเลือกโหมดสตาร์ทได้ท่านจะต้องใช้วิธีการดังต่อไปนี้:

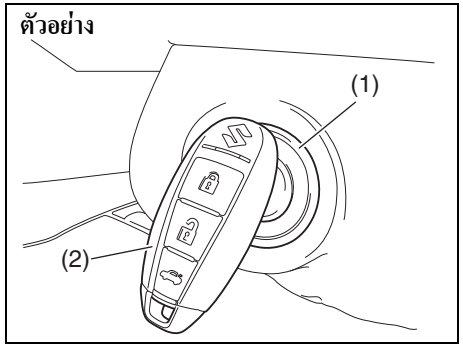

57L21131

1) กดสวิตช์สตาร์ทเครื่องยนต์ (1) โดยไม่ต้องเหยียบแป้นเบรก
2) ในระหว่างที่ไฟแสดงสถานะ "PUSH" บนแผงหน้าปัดกะพริบภายใน 10 วินาที ให้ปลายสวิตช์ล็อคของรีโมทคอนโทรล (2) สัมผัสกับสวิตช์สตาร์ทเครื่องยนต์เป็นเวลา 2 วินาทีโดยประมาณ

หมายเหตุ:
- *ถ้าท่านยังคงไม่สามารถเลือกโหมดสตาร์ทได้ อาจมีปัญหาเกิดขึ้นกับระบบปุ่มกดคีย์เลสสตาร์ท ให้ติดต่อศูนย์บริการซูซูกิเพื่อทำการตรวจสอบระบบ*
- *ไฟเตือนระบบปุ่มกดคีย์เลสสตาร์ท/ระบบยับยั้งการทำงานของเครื่องยนต์จะติดสว่างขึ้นเป็นเวลาประมาณ 5 วินาที ในขณะที่ไฟแสดงสถานะ "PUSH" กะพริบ ให้ดูรายละเอียดที่ "ไฟเตือนและไฟแสดงสถานะ" ในหมวด "ก่อนการขับขี่"*
- *ท่านสามารถกำหนดค่าระบบให้เสียงเตือนภายในดังหนึ่งครั้งสำหรับการเตือน "รีโมทคอนโทรลอยู่ภายนอกช่วงการรับสัญญาณ" เพื่อทำการกำหนดค่านี้ กรุณาติดต่อศูนย์บริการซูซูกิ*
- *ถ้าแบตเตอรี่ของรีโมทคอนโทรลใกล้จะหมดประจุ ไฟเตือนอัตราการสิ้นเปลืองแบตเตอรี่ของรีโมทคอนโทรลระบบปุ่มกดคีย์เลสสตาร์ทที่แผงหน้าปัดจะติดสว่างขึ้นเป็นเวลา 2-3 วินาที เมื่อท่านกดสวิตช์สตาร์ทเครื่องยนต์เพื่อเปลี่ยนโหมดสตาร์ทไปเป็น "ON" ให้ดูรายละเอียดที่ "ไฟเตือนและไฟแสดงสถานะ" ในหมวด "ก่อนการขับขี่" สำหรับรายละเอียดการเปลี่ยนแบตเตอรี่ ให้ดูที่ "รีโมทคอนโทรลของระบบปุ่มกดคีย์เลสสตาร์ท" ในหมวด "ก่อนการขับขี่"*

การเตือน “รีโมทคอนโทรลอยู่ภายนอก”

เมื่อตรวจพบสภาวะดังได้อธิบายไว้ด้านล่าง ระบบจะทำการเตือน “รีโมทคอนโทรลอยู่ภายนอก” โดยการส่งเสียงเตือนภายในและภายนอก และกะพริบไฟเตือนระบบปุ่มกดคีย์เลสสตาร์ท/ระบบยับยั้งการทำงานของเครื่องยนต์

- เมื่อเปิดประตูใดประตูหนึ่งเมื่อรีโมทคอนโทรลไม่อยู่ภายในรถและเครื่องยนต์กำลังทำงาน หรือกดสวิตช์สตาร์ทเครื่องยนต์เพื่อเปลี่ยนโหมดสตาร์ทไปที่ “ACC” หรือ “ON”
- รีโมทคอนโทรลไม่อยู่ภายในรถขณะที่ท่านพยายามจะสตาร์ทเครื่องยนต์หลังจากเปลี่ยนโหมดสตาร์ทไปเป็น “ACC” หรือ “ON” โดยการกดสวิตช์สตาร์ทเครื่องยนต์

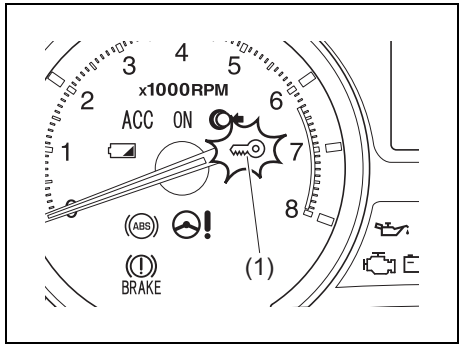

79MS0T301

(1) ไฟเตือนระบบปุ่มกดคีย์เลสสตาร์ท/ระบบยับยั้งการทำงานของเครื่องยนต์ (กะพริบ)

หมายเหตุ:

- *ถ้ามีการเตือน ให้ระบุตำแหน่งรีโมทคอนโทรลให้เร็วที่สุดเท่าที่เป็นไปได้*
- *การพยายามสตาร์ทเครื่องยนต์จะล้มเหลวในขณะที่การเตือนทำงาน การกะพริบของไฟเตือนระบบปุ่มกดคีย์เลสสตาร์ท/ระบบยับยั้งการทำงานของเครื่องยนต์ที่แผงหน้าปัดจะระบุสภาวะนี้ ให้ดูรายละเอียดที่ “ไฟเตือนและไฟแสดงสถานะ” ในหมวด “ก่อนการขับขี่”*
- *ไฟเตือนระบบปุ่มกดคีย์เลสสตาร์ท/ระบบยับยั้งการทำงานของเครื่องยนต์ควรจะหยุดกะพริบในไม่ช้าหลังจากนำรีโมทคอนโทรลกลับเข้าภายในรถ ถ้าไฟเตือนไม่หยุดกะพริบให้เปลี่ยนโหมดสตาร์ทไปที่ “LOCK” (OFF) โดยการกดสวิตช์สตาร์ทเครื่องยนต์แล้วทำการสตาร์ทเครื่องยนต์*
- *เก็บรีโมทคอนโทรลไว้กับตัวท่านซึ่งเป็นผู้ขับขี่เสมอ*

บริเวณการทำงานภายในสำหรับการสตาร์ทเครื่องยนต์ การเลือกโหมดสตาร์ท และการเตือน “รีโมทคอนโทรลอยู่ภายนอก”

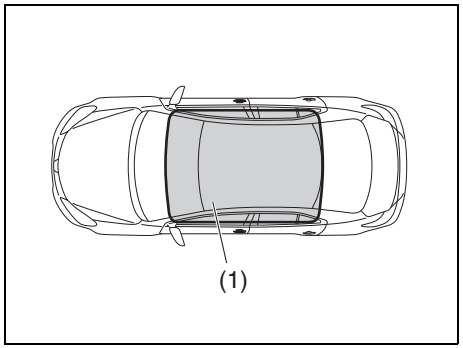

57L31004

(1) บริเวณการทำงานภายใน

“บริเวณการทำงานภายใน” สำหรับฟังก์ชั่นเหล่านี้หมายถึงพื้นที่ภายในห้องโดยสารยกเว้นพื้นที่เหนือแผงหน้าปัด

หมายเหตุ:

- *แม้ว่าเมื่อรีโมทคอนโทรลอยู่ภายใน "บริเวณการทำงานภายใน" ถ้าอยู่ในสภาวะใดสภาวะหนึ่งดังต่อไปนี้ท่านอาจไม่สามารถสตาร์ทเครื่องยนต์หรือเลือกโหมดสตาร์ทได้ และการเตือน "รีโมทคอนโทรลอยู่ภายนอก" อาจเกิดขึ้น*
  - *แบตเตอรี่รีโมทคอนโทรลต่ำ*
  - *รีโมทคอนโทรลถูกรบกวนจากสัญญาณคลื่นวิทยุกำลังสูงหรือสัญญาณรบกวน*
  - *รีโมทคอนโทรลสัมผัสกับหรือถูกบังด้วยวัตถุที่เป็นโลหะ*
  - *รีโมทคอนโทรลอยู่ในกล่องเก็บของ เช่น ช่องเก็บของหรือช่องเก็บของข้างประตู*
  - *รีโมทคอนโทรลอยู่ในช่องเก็บของที่แผงบังแดดหรือบนพื้น*
- *แม้ว่าเมื่อรีโมทคอนโทรลอยู่ภายนอก "บริเวณการทำงานภายใน" ถ้าอยู่ในสภาวะใดสภาวะหนึ่งดังต่อไปนี้ ท่านอาจสามารถสตาร์ทเครื่องยนต์หรือเลือกโหมดสตาร์ทได้ การเตือน "รีโมทคอนโทรลอยู่ภายนอก" อาจเกิดขึ้นในขณะนั้น*
  - *รีโมทคอนโทรลอยู่ภายนอกรถแต่ใกล้กับประตูมาก*
  - *รีโมทคอนโทรลอยู่ที่แผงหน้าปัด*

คันเบรกมือ

ตัวอย่าง

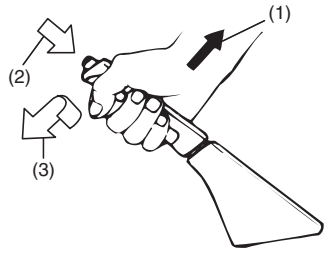

54G039

(1) ใส่เบรกมือ
(2) ปลดเบรกมือ
(3) ปลดเบรกมือ

คันเบรกมือจะอยู่ระหว่างเบาะนั่ง การใส่เบรกมือ ให้เหยียบแป้นเบรกค้างไว้ แล้วดึงคันเบรกมือขึ้นให้สุด การปลดเบรกมือ ให้เหยียบแป้นเบรกค้างไว้ แล้วดึงคันเบรกมือขึ้นเล็กน้อย จากนั้นใช้นิ้วหัวแม่มือกดปุ่มที่ปลายคันเบรกมือ และลดคันเบรกมือลงกลับสู่ตำแหน่งเดิม

สำหรับรุ่นเกียร์ CVT ให้ใส่เบรกมือก่อนเลื่อนคันเกียร์ไปที่ตำแหน่ง "P" (จอด) ทุกครั้ง ถ้าท่านจอดรถบนทางลาดชันและเลื่อนคันเกียร์ไปที่ตำแหน่ง "P" ก่อนที่จะใส่เบรกมือ น้ำหนักของรถอาจทำให้เลื่อนคันเกียร์ออกจากตำแหน่ง "P" ได้ยากเมื่อท่านพร้อมที่จะขับรถอีกครั้ง

เมื่อจะเริ่มออกตัว ให้เลื่อนคันเกียร์ออกจากตำแหน่ง "P" ก่อนที่จะปลดเบรกมือ

⚠ คำเตือน

- **ห้ามขับรถขณะใส่เบรกมือ: ประสิทธิภาพของเบรกหลังจะลดลงเนื่องจากความร้อนที่มากเกินไป อายุการใช้งานของเบรกจะสั้นลง หรือเบรกอาจเสียหายอย่างถาวรได้**
- **ถ้าเบรกมือไม่สามารถยึดรถให้จอดนิ่งอยู่กับที่ได้ หรือปลดเบรกมือลงได้ไม่สุด ให้นำรถเข้ารับการตรวจเช็คที่ศูนย์บริการซูซูกิทันที**

⚠ คำเตือน

ให้ดึงเบรกมือขึ้นจนสุดก่อนที่จะออกจากรถทุกครั้ง มิฉะนั้นรถอาจเคลื่อนที่เป็นเหตุให้ได้รับบาดเจ็บหรือเกิดความเสียหายได้ เมื่อจอดรถ ให้แน่ใจว่าคันเกียร์สำหรับรุ่นเกียร์ธรรมดาอยู่ในตำแหน่งเกียร์ถอยหรือเกียร์หนึ่ง และคันเกียร์สำหรับรุ่นเกียร์ CVT อยู่ในตำแหน่ง "P" (เกียร์จอด) พึงระลึกไว้ว่า แม้ว่าจะเลื่อนคันเกียร์ไปที่ตำแหน่งใดๆ หรือตำแหน่ง P (จอด) ก็ตาม ท่านจะต้องดึงเบรกมือขึ้นให้สุดทุกครั้งที่จอดรถ

⚠ คำเตือน

เมื่อจอดรถภายใต้สภาวะอากาศหนาวจัด ให้ปฏิบัติตามขั้นตอนต่อไปนี้:

1) **ใส่เบรกมือ**
2) **รุ่นเกียร์ธรรมดา - ดับเครื่องยนต์ แล้วเลื่อนคันเกียร์ไปที่ตำแหน่งเกียร์ถอยหรือเกียร์หนึ่ง**
   เกียร์ CVT - เลื่อนคันเกียร์ไปที่ตำแหน่ง "P" (เกียร์จอด) และดับเครื่องยนต์
3) **ออกจากรถและหนุนล้อไว้**
4) **ปลดเบรกมือ**
   เมื่อท่านกลับมาที่รถ ท่านต้องจำให้ได้ว่าจะต้องใส่เบรกมือก่อน แล้วจึงนำอุปกรณ์หนุนล้อออก

เสียงเตือนเบรกมือ

เสียงเตือนจะดังขึ้นเป็นช่วงๆ เพื่อเตือนให้ท่านปลดเบรกมือ ถ้าท่านสตาร์ทรถโดยที่ไม่ได้ปลดเบรกมือ ให้แน่ใจว่าท่านปลดเบรกมือจนสุดและไฟเตือนระบบเบรกจะดับลง

แป้นเหยียบ

เกียร์ธรรมดา

ตัวอย่าง

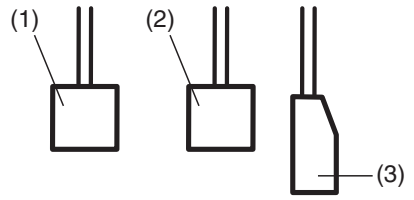

80J2121

CVT

ตัวอย่าง

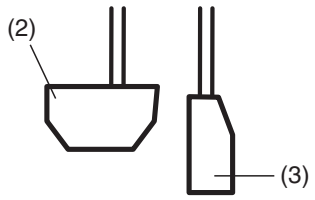

80J2122

แป้นคลัตช์ (1)

(สำหรับรุ่นเกียร์ธรรมดา)
แป้นคลัตช์ใช้เพื่อตัดการส่งกำลังที่ส่งไปยังล้อเมื่อสตาร์ทเครื่องยนต์ หยุดรถ หรือเปลี่ยนเกียร์ การเหยียบแป้นคลัตช์จะตัดกำลังที่ส่งผ่านคลัตช์

⚠ คำเตือน

อย่าขับรถโดยวางเท้าไว้บนแป้นคลัตช์ เพราะจะทำให้คลัตช์สึกมากกว่าปกติ คลัตช์เสียหาย หรือสูญเสียกำลังเบรกด้วยเครื่องยนต์โดยไม่คาดคิด

แป้นเบรก (2)

เบรกที่ติดตั้งมากับรถซูซูกิของท่านเป็นแบบดิสก์เบรกหน้าและหลัง การเหยียบแป้นเบรกจะทำให้เบรกดังกล่าวทำงาน

เมื่อเหยียบเบรก ท่านอาจได้ยินเสียงเบรกบ้างเป็นครั้งคราว เสียงเบรกนี้มีสาเหตุมาจากปัจจัยแวดล้อมต่างๆ เช่น สภาวะอากาศเย็น เปียกชื้น หรือหิมะตก และอื่นๆ ซึ่งไม่ได้แสดงถึงความผิดปกติแต่อย่างใด

⚠ คำเตือน

ถ้าเบรกมีเสียงดังมากผิดปกติ และเกิดขึ้นทุกครั้งที่เหยียบเบรก ท่านควรนำรถเข้ารับการตรวจเช็คเบรกที่ศูนย์บริการซูซูกิ

⚠ คำเตือน

อย่า "ขับขี่" โดยที่เหยียบเบรกนานต่อเนื่อง หรือวางเท้าไว้บนแป้นเบรก การกระทำเช่นนี้จะส่งผลให้เบรกร้อนจัดเป็นผลให้เกิดการเบรกโดยไม่คาดคิด ระยะเบรกเพิ่มขึ้น หรือทำให้เบรกเสียหายอย่างถาวร

แป้นคันเร่ง (3)

แป้นคันเร่งนี้ใช้เพื่อควบคุมความเร็วรอบเครื่องยนต์ การเหยียบแป้นคันเร่งจะเป็นการเพิ่มกำลังและความเร็วรถ

การสตาร์ทเครื่องยนต์ (รุ่นที่ไม่มีระบบปุ่มกดคีย์เลสสตาร์ท)

ก่อนสตาร์ทเครื่องยนต์

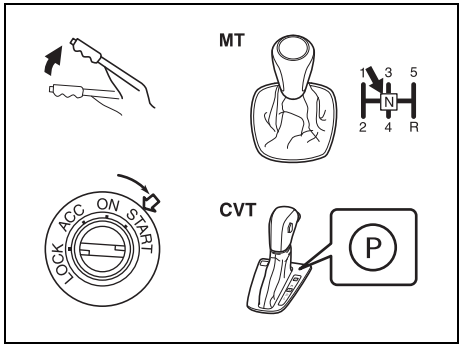

79MS0T302

1) ให้แน่ใจว่าได้ใส่เบรกมือจนสุดแล้ว
2) รุ่นเกียร์ธรรมดา – เลื่อนคันเกียร์ไปที่ตำแหน่ง "N" (เกียร์ว่าง) และเหยียบแป้นคลัตช์ให้สุด เหยียบแป้นคลัตช์ค้างไว้ขณะสตาร์ทเครื่องยนต์
   รุ่นเกียร์ CVT – ถ้าคันเกียร์ไม่อยู่ในตำแหน่ง "P" (เกียร์จอด) ให้เลื่อนคันเกียร์ไปที่ตำแหน่ง "P" (เกียร์จอด) (ถ้าท่านจำเป็นต้องสตาร์ทเครื่องยนต์ใหม่ในขณะที่รถกำลังเคลื่อนที่ให้เลื่อนคันเกียร์ไปที่ตำแหน่ง "N")

หมายเหตุ:
รถรุ่นเกียร์ CVT จะมีอุปกรณ์ป้องกันการทำงานของมอเตอร์สตาร์ทซึ่งออกแบบมาเพื่อป้องกันไม่ให้มอเตอร์สตาร์ททำงานถ้าคันเกียร์อยู่ในตำแหน่งการขับขี่ใดๆ

⚠ คำเตือน

ก่อนสตาร์ทเครื่องยนต์ ให้แน่ใจว่าได้ใส่เบรกมือจนสุดแล้ว และคันเกียร์อยู่ที่ตำแหน่งเกียร์ว่าง (หรือเกียร์จอดสำหรับรุ่นเกียร์ CVT)

การสตาร์ทเครื่องยนต์ขณะเครื่องเย็น และขณะอุ่นเครื่องยนต์

สตาร์ทเครื่องยนต์โดยบิดกุญแจสตาร์ทไปที่ตำแหน่ง "START" โดยไม่เหยียบแป้นคันเร่ง ปล่อยกุญแจเมื่อเครื่องยนต์สตาร์ทติดแล้ว

ข้อพึงระวัง

- **ให้ปล่อยสวิตช์สตาร์ททันทีหลังจากที่เครื่องยนต์สตาร์ทติดแล้ว มิฉะนั้นมอเตอร์สตาร์ทจะเสียหายได้**
- **อย่าสตาร์ทเครื่องยนต์นานติดต่อกันเกินกว่า 12 วินาที ถ้าเครื่องยนต์สตาร์ทไม่ติดในครั้งแรก ให้รอประมาณ 15 วินาทีแล้วจึงลองสตาร์ทใหม่อีกครั้ง**

ถ้าเครื่องยนต์สตาร์ทไม่ติดหลังจากที่สตาร์ทเป็นเวลา 12 วินาทีแล้ว ให้รออีกประมาณ 15 วินาที แล้วเหยียบแป้นคันเร่งลง 1/3 ของระยะแป้นคันเร่ง แล้วลองสตาร์ทเครื่องยนต์ใหม่อีกครั้ง ปล่อยกุญแจและแป้นคันเร่งเมื่อเครื่องยนต์สตาร์ทติดแล้ว

ถ้าเครื่องยนต์ยังคงสตาร์ทไม่ติด ให้ลองเหยียบแป้นคันเร่งลงจนสุดขณะสตาร์ทเครื่องยนต์ วิธีนี้อาจจะช่วยให้เครื่องยนต์สตาร์ทติดได้ถ้ามีน้ำมันท่วม

การสตาร์ทเครื่องยนต์ (รุ่นที่มีระบบปุ่มกดคีย์เลสสตาร์ท)

ก่อนสตาร์ทเครื่องยนต์

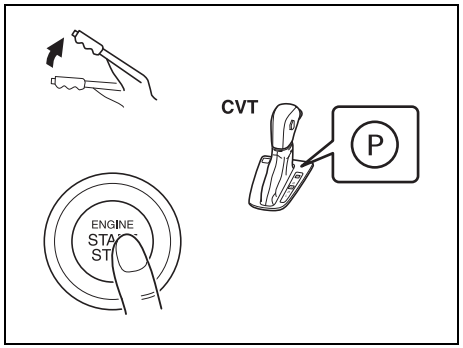

79MS0T303

1) ให้แน่ใจว่าได้ใส่เบรกมือจนสุดแล้ว
2) ถ้าคันเกียร์ไม่อยู่ในตำแหน่ง "P" (เกียร์จอด) ให้เลื่อนคันเกียร์ไปที่ตำแหน่ง "P" เหยียบแป้นเบรกจนสุดค้างไว้

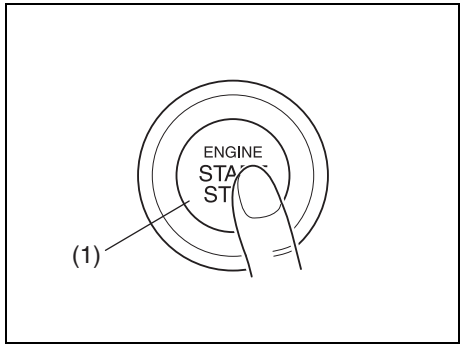

82K254

3) ไฟแสดงสถานะ “PUSH” ที่แผงหน้าปัดจะติดสว่างขึ้น กดสวิตช์สตาร์ทเครื่องยนต์ (1) เมื่อเครื่องยนต์สตาร์ทติด มอเตอร์สตาร์ทจะหยุดทำงานโดยอัตโนมัติ

⚠ คำเตือน

ก่อนสตาร์ทเครื่องยนต์ ให้แน่ใจว่าได้ใส่เบรกมือจนสุดแล้ว และคันเกียร์อยู่ที่ตำแหน่ง “P”

ข้อพึงระวัง

- **อย่าเหยียบแป้นคันเร่งในระหว่างขั้นตอนการสตาร์ทเครื่องยนต์**
- **ถ้าเครื่องยนต์ไม่ตอบสนองเมื่อท่านพยายามสตาร์ทด้วยสวิตช์สตาร์ทเครื่องยนต์ หรือถ้าสวิตช์สตาร์ทเครื่องยนต์วนซ้ำโหมด “LOCK”(OFF) - “ACC” - “ON” แบตเตอรี่ของรถอาจหมดประจุ ให้ตรวจเช็คแรงดันไฟฟ้าของแบตเตอรี่รถก่อนลองสตาร์ทใหม่อีกครั้ง**

หมายเหตุ:

- *ท่านไม่จำเป็นต้องกดสวิตช์สตาร์ทเครื่องยนต์ค้างไว้เพื่อสตาร์ทเครื่องยนต์*
- *รถรุ่นเกียร์ CVT จะมีอุปกรณ์ป้องกันการทำงานของมอเตอร์สตาร์ทซึ่งออกแบบมาเพื่อป้องกันไม่ให้มอเตอร์สตาร์ททำงานถ้าคันเกียร์อยู่ในตำแหน่งการขับขี่ใดๆ*
- *ท่านควรลดภาระต่างๆ ลง เช่น ปิดไฟหน้าและระบบปรับอากาศ เพื่อให้สตาร์ทเครื่องยนต์ได้ง่ายขึ้น*
- *แม้ว่าท่านจะสตาร์ทเครื่องยนต์ไม่ติด มอเตอร์สตาร์ทจะหยุดหมุนโดยอัตโนมัติหลังจากนั้นสักครู่ หลังจากมอเตอร์สตาร์ทหยุดหมุนหรือถ้ามีปัญหาเกิดขึ้นกับระบบมอเตอร์สตาร์ทจะหมุนเฉพาะในขณะที่กดสวิตช์สตาร์ทเครื่องยนต์*

การดับเครื่องยนต์

- กดสวิตช์สตาร์ทเครื่องยนต์เพื่อดับเครื่องยนต์หลังจากที่รถจอดสนิท
- ในกรณีฉุกเฉิน ท่านสามารถดับเครื่องยนต์โดยการกดสวิตช์สตาร์ทเครื่องยนต์เร็วๆ 3 ครั้งขึ้นไป หรือกดสวิตช์สตาร์ทเครื่องยนต์ค้างไว้ 2 วินาทีขึ้นไปในขณะที่รถเคลื่อนที่ได้

หมายเหตุ:
อย่าดับเครื่องยนต์ในขณะที่รถเคลื่อนที่ ยกเว้นในกรณีฉุกเฉิน
การบังคับเลี้ยวและการเบรกต้องออกแรงมากขึ้นเมื่อเครื่องยนต์ดับ
ดูที่ “การเบรก” ในหมวดนี้

ข้อพึงระวัง

ถ้าท่านดับเครื่องยนต์ในขณะที่รถเคลื่อนที่ เกียร์ CVT อาจได้รับความเสียหาย
หลีกเลี่ยงการดับเครื่องยนต์ในขณะขับขี่

- ถ้าเครื่องยนต์ดับและอยู่ในสถานะนั้นชั่วขณะหลังจากที่เครื่องยนต์ดับโดยไม่คาดคิด หรือรถวิ่งด้วยความเร็วสูงก่อนเครื่องยนต์จะดับ อาจได้ยินเสียงคลิกจากเครื่องยนต์เมื่อสตาร์ทเครื่องยนต์ใหม่อีกครั้ง ซึ่งไม่ถือว่าเป็นสิ่งผิดปกติ ในกรณีนี้ ให้เดินเบาเครื่องยนต์ก่อนจะดับเครื่องเสมอ

การสตาร์ทเครื่องยนต์ขณะเครื่องเย็นและขณะเครื่องอุ่น

สตาร์ทเครื่องยนต์โดยกดสวิตช์สตาร์ทเครื่องยนต์เพื่อเปลี่ยนโหมดสตาร์ทไปที่ “START” โดยไม่เหยียบแป้นคันเร่ง

ข้อพึงระวัง
อย่าสตาร์ทเครื่องยนต์นานติดต่อกันเกินกว่า 12 วินาที ถ้าเครื่องยนต์สตาร์ทไม่ติดในครั้งแรก ให้รอประมาณ 15 วินาทีแล้วจึงลองสตาร์ทใหม่อีกครั้ง

หลังจากกดสวิตช์สตาร์ทเครื่องยนต์เพื่อเปลี่ยนโหมดสตาร์ทไปที่ “START” มอเตอร์สตาร์ทจะสตาร์ทเครื่องยนต์เป็นเวลาประมาณ 12 วินาที ก่อนที่เครื่องยนต์จะสตาร์ทติด ถ้าเครื่องยนต์สตาร์ทไม่ติดในครั้งแรก ให้รอประมาณ 15 วินาที จากนั้นลองสตาร์ทใหม่อีกครั้ง ในขณะที่กดสวิตช์สตาร์ทเครื่องยนต์ค้างไว้พร้อมกับเหยียบแป้นคันเร่งลงประมาณ 1/3 ของระยะแป้นคันเร่ง ปล่อยแป้นคันเร่งเมื่อเครื่องยนต์สตาร์ทติดแล้ว

ถ้าเครื่องยนต์ยังคงสตาร์ทไม่ติด ให้ลองเหยียบแป้นคันเร่งลงจนสุดขณะสตาร์ทเครื่องยนต์ วิธีนี้อาจจะช่วยให้เครื่องยนต์สตาร์ทติดได้ถ้ามีน้ำมันท่วม
ถ้าท่านไม่สามารถสตาร์ทเครื่องยนต์ได้โดยใช้ขั้นตอนนี้ กรุณาติดต่อศูนย์บริการซูซูกิ

ถ้าไฟแสดงสถานะ “PUSH” กะพริบและเครื่องยนต์สตาร์ทไม่ติด

รีโมทคอนโทรลของระบบปุ่มกดคีย์เลสสตาร์ทอาจไม่สามารถรับสัญญาณได้ขณะอยู่ภายใน “บริเวณการทำงานภายใน” ให้ลองอีกครั้งหลังจากที่ตรวจสอบแล้วว่ามีรีโมทคอนโทรลอยู่กับตัวท่าน ถ้าเครื่องยนต์ยังคงสตาร์ทไม่ติด แบตเตอรี่ของรีโมทคอนโทรลอาจหมดประจุ ดังนั้น ท่านจะต้องใช้วิธีดังต่อไปนี้เพื่อให้สามารถสตาร์ทเครื่องยนต์ได้

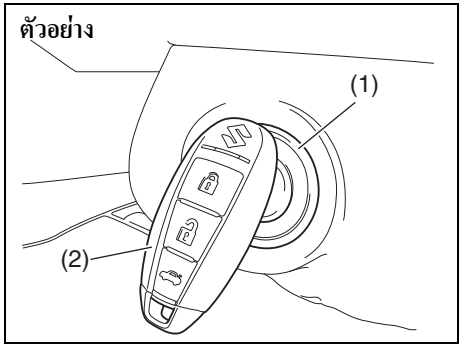

57L21131

1) ให้แน่ใจว่าได้ใส่เบรกมือจนสุดแล้ว
2) ถ้าคันเกียร์ไม่อยู่ในตำแหน่ง “P” (เกียร์จอด) ให้เลื่อนคันเกียร์ไปที่ตำแหน่ง “P” เหยียบแป้นเบรกจนสุดค้างไว้
3) ไฟแสดงสถานะ “PUSH” ที่แผงหน้าปัดจะติดสว่างขึ้น กดสวิตช์สตาร์ทเครื่องยนต์ (1)
4) ในระหว่างที่ไฟแสดงสถานะ “PUSH” บนแผงหน้าปัดกะพริบภายใน 10 วินาที ให้ปลายสวิตช์ล็อคของรีโมทคอนโทรล (2) สัมผัสกับสวิตช์สตาร์ทเครื่องยนต์เป็นเวลา 2 วินาที โดยประมาณ

หมายเหตุ:

- *ถ้าท่านยังคงสตาร์ทเครื่องยนต์ไม่ติดหลังจากได้พยายามแล้วหลายครั้งด้วยวิธีการดังกล่าว อาจมีปัญหาเกิดขึ้นที่อื่น เช่น แบตเตอรี่ต่ำ กรุณาติดต่อขอรับการตรวจสอบที่ศูนย์บริการซูซูกิ*
- *ไฟเตือนระบบปุ่มกดคีย์เลสสตาร์ท/ระบบยับยั้งการทำงานของเครื่องยนต์จะติดสว่างขึ้นเป็นเวลาประมาณ 5 วินาที ในขณะที่ไฟแสดงสถานะ "PUSH" กะพริบ*
- *ท่านสามารถกำหนดค่าระบบให้เสียงเตือนภายในดังหนึ่งครั้งสำหรับการเตือน "รีโมทคอนโทรลอยู่ภายนอกช่วงการรับสัญญาณ" กรุณาติดต่อขอรับการกำหนดค่าได้ที่ศูนย์บริการซูซูกิ*
- *ถ้าแบตเตอรี่ของรีโมทคอนโทรลใกล้จะหมดประจุ ไฟเตือนอัตราการสิ้นเปลืองแบตเตอรี่ของรีโมทคอนโทรลระบบปุ่มกดคีย์เลสสตาร์ทที่แผงหน้าปัดจะติดสว่างขึ้นเป็นเวลา 2-3 วินาที เมื่อท่านกดสวิตช์สตาร์ทเครื่องยนต์เพื่อเปลี่ยนโหมดสตาร์ทไปเป็น "ON" สำหรับรายละเอียดการเปลี่ยนแบตเตอรี่ ให้ดูที่ "รีโมทคอนโทรลของระบบปุ่มกดคีย์เลสสตาร์ท" ในหมวด "ก่อนการขับขี่"*

เปลี่ยนโหมดสตาร์ทกลับไปที่ "LOCK" (OFF)

เพื่อความปลอดภัย จะสามารถเปลี่ยนโหมดสตาร์ทกลับไปที่ "LOCK" (OFF) โดยการกดสวิตช์สตาร์ทเครื่องยนต์ได้เฉพาะเมื่อคันเกียร์อยู่ในตำแหน่ง "P" โดยที่ไม่กดปุ่มที่หัวคันเกียร์

หมายเหตุ:
จะไม่สามารถเปลี่ยนโหมดกลับไปที่ตำแหน่ง "LOCK" (OFF) ได้ ถ้าคันเกียร์อยู่ที่ตำแหน่งอื่นนอกเหนือจาก "P"
ปัญหาบางประการ เช่น ความบกพร่องในระบบเครื่องยนต์อาจทำให้ไม่สามารถเปลี่ยนสวิตช์สตาร์ทเครื่องยนต์กลับไปที่โหมด "LOCK" (OFF) ได้ ถ้าเกิดปัญหานี้ขึ้น ให้นำรถเข้ารับการตรวจสอบได้ที่ศูนย์บริการซูซูกิหลังจากที่ได้ปฏิบัติตามขั้นตอนดังต่อไปนี้:

- *ล็อคประตูด้วยกุญแจเพื่อป้องกันการโจรกรรม (ไม่สามารถใช้งานสวิตช์บนมือเปิดประตูด้านนอกและรีโมทคอนโทรลของระบบปุ่มกดคีย์เลสสตาร์ทเพื่อล็อคประตูได้)*
- *ปลดสายขั้วลบแบตเตอรี่เพื่อป้องกันการคายประจุ*

เสียงเตือนโหมด "LOCK" (OFF)

ถ้าประตูด้านคนขับเปิดโดยที่ไม่ได้เปลี่ยนโหมดสตาร์ทกลับไปที่ "LOCK" (OFF) โดยการกดสวิตช์สตาร์ทเครื่องยนต์ เสียงเตือนจะเตือนท่านทราบสถานะนี้

- ถ้าท่านเปิดประตูด้านคนขับหลังจากกดสวิตช์สตาร์ทเครื่องยนต์เพื่อเปลี่ยนโหมดสตาร์ทไปที่ "ACC" เสียงบี๊บภายในจะดังขึ้นเป็นช่วงๆ
- เสียงเตือนจะหยุดดังถ้าหลังจากนั้นท่านกดสวิตช์สตาร์ทเครื่องยนต์สองครั้ง ดังนั้นจะเป็นการเปลี่ยนโหมดสตาร์ทกลับไปที่ตำแหน่ง "LOCK" (OFF)

หมายเหตุ:
เมื่อไหร่ก็ตามที่ท่านออกจากรถ ให้แน่ใจว่าท่านได้เปลี่ยนโหมดสตาร์ทกลับไปที่ "LOCK" (OFF) โดยใช้สวิตช์สตาร์ทเครื่องยนต์แล้วล็อคประตู ถ้าไม่เปลี่ยนโหมดสตาร์ทกลับไปที่ "LOCK" (OFF) ท่านจะไม่สามารถใช้งานสวิตช์บนมือเปิดประตูด้านนอกหรือรีโมทคอนโทรลของระบบปุ่มกดคีย์เลสสตาร์ทเพื่อล็อคประตูได้

เสียงเตือนล็อคพวงมาลัย

ถ้าพวงมาลัยไม่ล็อคเนื่องจากความบกพร่องของระบบ เมื่อเปลี่ยนโหมดสตาร์ทไปที่ "LOCK" (OFF) โดยกดสวิตช์สตาร์ทเครื่องยนต์แล้วเปิดหรือปิดประตูบานใดบานหนึ่ง เสียงเตือนภายในจะเตือนให้ท่านทราบสถานะนี้ด้วยเสียงบี๊บสั้นๆ ซ้ำหลายครั้ง ถ้าเกิดกรณีนี้ขึ้น ให้นำรถเข้ารับการตรวจสอบที่ศูนย์บริการซูซูกิ

การใช้เกียร์

เกียร์ธรรมดา

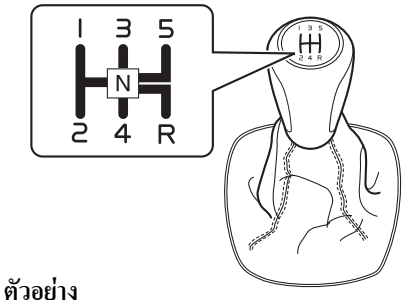

ตัวอย่าง

79MH0303

การเริ่มออกตัว

การเริ่มออกตัว ให้เหยียบแป้นคลัตช์จนสุด แล้วเลื่อนคันเกียร์ไปที่ตำแหน่งเกียร์ 1 หลังจากปลดเบรกมือแล้ว ให้ค่อยๆ ปล่อยคลัตช์ เมื่อท่านได้ยินเสียงของเครื่องยนต์เปลี่ยนไป ให้เหยียบคันเร่งช้าๆ ในขณะที่ยังคงค่อยๆ ปล่อยคลัตช์อย่างต่อเนื่อง

การเปลี่ยนเกียร์

เกียร์เดินหน้าทั้งหมดจะทำงานผสานกันอย่างลงตัว ซึ่งให้ทั้งความเงียบและการเปลี่ยนเกียร์ที่ง่ายดาย ให้เหยียบแป้นคลัตช์จนสุดก่อนที่จะเปลี่ยนเกียร์ทุกครั้ง และให้รักษาระดับความเร็วรอบเครื่องยนต์ไม่ให้เข้าสู่โซนสีแดงของมาตรวัดรอบเครื่องยนต์

ความเร็วสูงสุดที่สามารถทำได้ในการเปลี่ยนเกียร์ลง

การเปลี่ยนเกียร์ลง	กม./ชม.
เกียร์ 2 ไปที่เกียร์ 1	45
เกียร์ 3 ไปที่เกียร์ 2	85
เกียร์ 4 ไปที่เกียร์ 3	120
เกียร์ 5 ไปที่เกียร์ 4	165*

**หมายเหตุ:*
ท่านอาจไม่สามารถเร่งความเร็วไปที่ความเร็วสูงสุดที่สามารถทำได้เนื่องจากสภาวะการขับขี่และ/หรือสภาวะของรถ

ข้อพึงระวัง
ขณะเปลี่ยนเกียร์ลงไปที่เกียร์ต่ำกว่า ให้แน่ใจว่าไม่เปลี่ยนเกียร์ลงในขณะที่ความเร็วรถสูงกว่าความเร็วสูงสุดที่ตำแหน่งเกียร์ต่ำกว่าถัดไปนั้นสามารถทำได้ มิฉะนั้นจะทำความเสียหายแก่เครื่องยนต์ได้

⚠ คำเตือน

- **ลดความเร็วลงและเปลี่ยนเกียร์ไปยังเกียร์ต่ำก่อนที่จะขับลงทางลาดชันที่เป็นทางยาว เกียร์ต่ำจะทำให้เกิดกำลังเบรกด้วยเครื่องยนต์ หลีกเลี่ยงการขับขี่โดยเหยียบเบรกนานต่อเนื่อง มิฉะนั้นเบรกอาจร้อนจัดเป็นเหตุให้เบรกใช้งานไม่ได้**
- **เมื่อขับรถบนถนนลื่น ให้แน่ใจว่าได้ลดความเร็วลงก่อนที่จะเปลี่ยนเกียร์ต่ำลง การเปลี่ยนแปลงของความเร็วรอบเครื่องยนต์ที่มากเกินไปและ/หรือในทันทีทันใดอาจทำให้รถสูญเสียการยึดเกาะถนน จนเป็นเหตุให้ท่านสูญเสียการควบคุมรถได้**

ข้อพึงระวัง

ให้แน่ใจว่ารถจอดสนิทดีแล้วก่อนที่จะเลื่อนคันเกียร์ไปที่ตำแหน่งเกียร์ถอย

ข้อพึงระวัง

- **เพื่อหลีกเลี่ยงไม่ให้คลัตช์เสียหาย ห้ามใช้แป้นคลัตช์เป็นที่พักเท้าในขณะขับขี่ หรือใช้คลัตช์เพื่อประคองรถให้หยุดนิ่งบนทางลาดชัน และเหยียบแป้นคลัตช์ให้สุดเมื่อเปลี่ยนเกียร์**
- **อย่าเร่งเครื่องยนต์ในขณะที่เปลี่ยนเกียร์หรือเริ่มออกตัว การเร่งเครื่องจะทำให้อายุการใช้งานของเครื่องยนต์สั้นลง และทำให้เกิดการกระชากเมื่อเปลี่ยนเกียร์**

เกียร์อัตราทดแปรผันต่อเนื่อง (CVT)

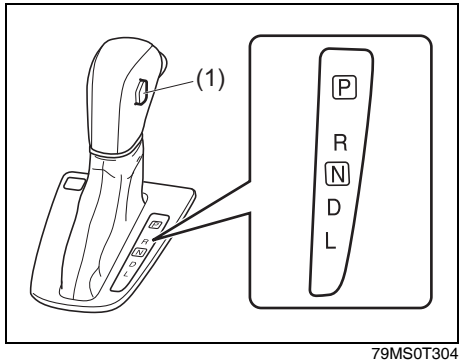

79MS0T304

(1) สวิตช์โหมด S (สปอร์ต)

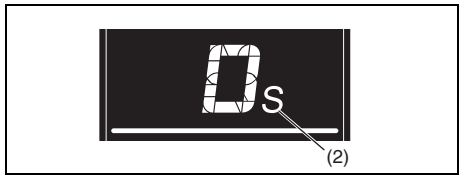

58MST0306

(2) ไฟแสดงสถานะโหมดสปอร์ต

สวิตช์โหมด S (สปอร์ต)

สวิตช์โหมดสปอร์ต (1) ใช้สำหรับเปิดและปิดโหมดสปอร์ต

การเปิดโหมดสปอร์ต ให้กดที่สวิตช์และไฟแสดงสถานะโหมดสปอร์ต (2) จะปรากฏขึ้นบนจอแสดงข้อมูล การปิดโหมดสปอร์ต ให้กดที่สวิตช์อีกครั้งและไฟแสดงสถานะโหมดสปอร์ตจะดับลง

เมื่อสตาร์ทเครื่องยนต์ใหม่อีกครั้ง โหมดสปอร์ตจะถูกปิดโดยอัตโนมัติ

โหมดสปอร์ตเหมาะสำหรับสภาวะการขับขี่ดังต่อไปนี้:

- การขับขี่บนทางลาดชัน ถนนคดเคี้ยว
  - ท่านจะสามารถขับรถได้นุ่มนวลขึ้นโดยที่ไม่ต้องเปลี่ยนเกียร์บ่อย
- การขับขี่ลงทางลาดชันมาก
  - จะมีกำลังเบรกด้วยเครื่องยนต์

คันเกียร์

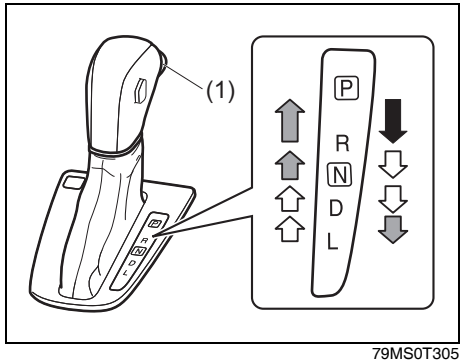

79MS0T305

(1) ปุ่มที่หัวคันเกียร์

คันเกียร์ได้รับการออกแบบมาไม่ให้สามารถเลื่อนออกจากตำแหน่ง “P” ได้ นอกจากสวิตช์สตาร์ทจะอยู่ที่ตำแหน่ง “ON” หรือโหมดสตาร์ทอยู่ที่ “ON” และเหยียบแป้นเบรก

⚠ คำเตือน

ให้เหยียบแป้นเบรกทุกครั้งก่อนที่จะเปลี่ยนเกียร์จากตำแหน่ง “P” (จอด) (หรือตำแหน่ง “N” (เกียร์ว่าง) ถ้ารถจอดอยู่กับที่) ไปที่เกียร์เดินหน้าหรือถอยหลัง เพื่อป้องกันรถเคลื่อนที่โดยไม่คาดคิดขณะเปลี่ยนเกียร์

คันเกียร์จะมีกลไกล็อคเพื่อช่วยป้องกันการเปลี่ยนเกียร์โดยไม่ได้ตั้งใจ การเลื่อนคันเกียร์:

⬇	เลื่อนคันเกียร์โดยที่กดปุ่มที่หัวคันเกียร์ (1) ไว้พร้อมกับเหยียบแป้นเบรก
⇧ ⇩	เลื่อนคันเกียร์โดยที่กดปุ่มที่หัวคันเกียร์ (1) ไว้
⇧ ⇩	เลื่อนคันเกียร์โดยที่ไม่ต้องกดปุ่มที่หัวคันเกียร์ (1)

หมายเหตุ:

- *เลื่อนคันเกียร์โดยที่ไม่ต้องกดปุ่มที่หัวคันเกียร์ (1) เสมอ ยกเว้นเมื่อท่านเปลี่ยนเกียร์จาก “P” ไปที่ “R”, จาก “D” ไปที่ “L”, จาก “N” ไปที่ “R” หรือจาก “R” ไปที่ “P” ถ้าท่านกดปุ่มที่หัวคันเกียร์ (1) เมื่อเลื่อนคันเกียร์อยู่เสมอ ท่านอาจเปลี่ยนไปที่ตำแหน่ง “P” “R” หรือ “L” ด้วยความเข้าใจผิดได้*
- *ถ้าเข่าของคนขับหรือผู้โดยสารชนกับคันเกียร์ในขณะขับขี่ คันเกียร์อาจเลื่อนได้และเกียร์อาจเปลี่ยนโดยไม่คาดคิด*

ใช้งานตำแหน่งเกียร์ต่างๆ ตามที่อธิบายไว้ด้านล่างนี้:

P (จอด)

ใช้ตำแหน่งนี้เพื่อล็อคเกียร์เมื่อจอดรถ หรือเมื่อสตาร์ทเครื่องยนต์ ให้เลื่อนคันเกียร์ไปที่ตำแหน่ง P (จอด) เมื่อรถจอดสนิทอยู่กับที่เท่านั้น

R (เกียร์ถอย)

ใช้ตำแหน่งนี้เพื่อถอยรถจากที่รถหยุดนิ่ง ให้แน่ใจว่ารถจอดสนิทดีแล้วก่อนที่จะเลื่อนคันเกียร์ไปที่ตำแหน่งเกียร์ถอย

ข้อพึงระวัง

อย่าเลื่อนคันเกียร์ไปที่ตำแหน่ง “R” ขณะที่รถกำลังเคลื่อนที่ไปข้างหน้า มิฉะนั้นอาจทำให้ชุดเกียร์เสียหายได้ หากท่านเลื่อนคันเกียร์ไปที่ตำแหน่ง “R” ขณะรถเคลื่อนที่ด้วยความเร็วมากกว่า 10 กม./ชม. จะไม่สามารถเปลี่ยนเกียร์ไปยังตำแหน่ง “R” ได้

N (เกียร์ว่าง)

ใช้ตำแหน่งนี้เพื่อสตาร์ทเครื่องยนต์ ในกรณีที่เครื่องยนต์ดับและท่านจำเป็นต้องสตาร์ทเครื่องยนต์อีกครั้งในขณะที่รถกำลังเคลื่อนที่ นอกจากนี้ ท่านอาจเลื่อนคันเกียร์ไปที่ตำแหน่งเกียร์ว่างและเหยียบแป้นเบรกเพื่อให้รถหยุดอยู่กับที่ในระหว่างที่เดินเบาเครื่องยนต์ได้ด้วยเช่นกัน

D (ขับเคลื่อน)

ใช้ตำแหน่งนี้สำหรับการขับขี่ปกติทั้งหมด

เมื่อคันเกียร์อยู่ที่ตำแหน่ง “D” ท่านสามารถเปลี่ยนเกียร์ลงได้โดยอัตโนมัติด้วยการเหยียบแป้นคันเร่งลงไปอีก ยิ่งความเร็วรถสูงมากเท่าไร ท่านยิ่งต้องเหยียบแป้นคันเร่งลงมากขึ้นเท่านั้นเพื่อให้เกียร์เปลี่ยนลง

L (เกียร์ต่ำ)
ใช้ตำแหน่งนี้เพื่อให้รถมีกำลังสูงสุดเมื่อขับขึ้นทางลาดชันที่มีความชันมาก หรือเมื่อขับผ่านถนนที่มีหิมะหรือโคลนหนา หรือเพื่อให้รถมีกำลังเบรกด้วยเครื่องยนต์สูงสุดเมื่อขับลงทางลาดชันที่มีความชันมาก

หมายเหตุ:
ถ้าท่านเลื่อนคันเกียร์ไปยังตำแหน่งเกียร์ที่ต่ำลงขณะขับรถด้วยความเร็วที่สูงกว่าความเร็วสูงสุดที่ตำแหน่งเกียร์ต่ำนั้นสามารถทำได้ เกียร์จะไม่เปลี่ยนลงจนกว่าความเร็วรถจะลดลงต่ำกว่าความเร็วสูงสุดที่ตำแหน่งเกียร์ต่ำนั้นสามารถทำได้

ข้อพึงระวัง

ให้แน่ใจว่าได้ปฏิบัติตามข้อพึงระวังต่อไปนี้เพื่อหลีกเลี่ยงความเสียหายที่อาจเกิดขึ้นกับเกียร์ CVT:
- **ให้แน่ใจว่ารถจอดสนิทดีแล้ว ก่อนที่จะเลื่อนคันเกียร์ไปที่ตำแหน่ง “P” หรือ “R”**
- **อย่าเลื่อนคันเกียร์จากตำแหน่ง “P” หรือ “N” ไปที่ตำแหน่ง “R”, “D”, หรือ “L” เมื่อเครื่องยนต์ทำงานที่รอบสูงกว่าความเร็วรอบเดินเบา**
- **อย่าเร่งเครื่องยนต์โดยที่เกียร์อยู่ในตำแหน่งขับเคลื่อน (“R”, “D”, หรือ “L”) และล้อหน้าไม่หมุน**
- **อย่าใช้คันเร่งเพื่อประคองรถบนทางลาดชัน ให้ใช้เบรกของรถ**

ถ้าท่านไม่สามารถเลื่อนคันเกียร์ CVT ออกจากตำแหน่ง “P” (จอด) ได้

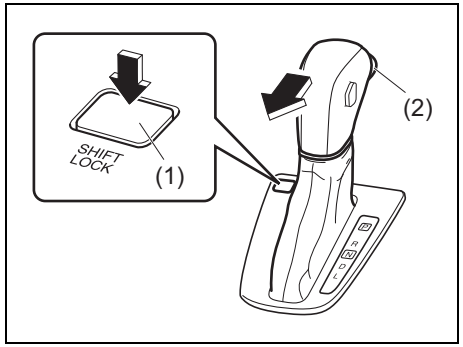

79MS0T306

สำหรับรถรุ่นเกียร์ CVT จะมีระบบล็อคเกียร์จอดควบคุมด้วยไฟฟ้า ถ้าแบตเตอรี่ของรถหมดประจุหรือเกิดความบกพร่องทางไฟฟ้าอื่นๆ จะไม่สามารถเลื่อนคันเกียร์ CVT ออกจากตำแหน่งเกียร์จอดตามปกติ การพ่วงแบตเตอรี่เพื่อสตาร์ทอาจแก้ไขสภาวะนี้ได้ ถ้าไม่เป็นเช่นนั้น ให้ปฏิบัติตามคำอธิบายด้านล่าง ขั้นตอนนี้จะทำให้สามารถเลื่อนคันเกียร์ออกจากตำแหน่งเกียร์จอดได้

1) ให้แน่ใจว่าใส่เบรกมือจนสุดแล้ว
2) ถ้าเครื่องยนต์กำลังทำงาน ให้ดับเครื่องยนต์
3) ให้แน่ใจว่ากุญแจอยู่ที่ตำแหน่ง “ON” หรือ “ACC” หรือโหมดสตาร์ทอยู่ที่ “ON” หรือ “ACC”
4) ขณะที่กดปุ่มที่หัวคันเกียร์ (1) ให้กดปุ่มปลดล็อคคันเกียร์ (2) แล้วเลื่อนคันเกียร์ไปที่ตำแหน่งที่ต้องการ

ขั้นตอนนี้ใช้เฉพาะในกรณีฉุกเฉินเท่านั้น ถ้าจำเป็นต้องใช้ขั้นตอนนี้ซ้ำ หรือขั้นตอนนี้ไม่สามารถแก้ไขสภาวะดังกล่าวได้ ให้นำรถเข้ารับบริการได้ที่ศูนย์บริการซูซูกิ

การเบรก

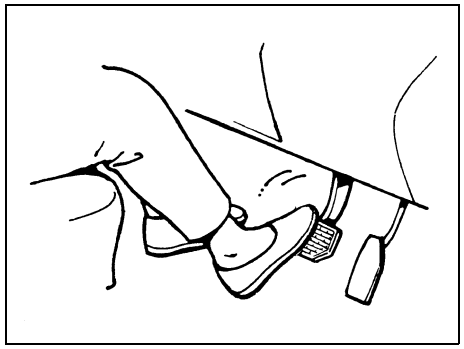

60G165S

ระยะเบรกจนถึงจุดหยุดนิ่งจะเพิ่มขึ้นตามความเร็วรถ ตัวอย่างเช่น ระยะเบรกจนถึงจุดหยุดนิ่งเมื่อขับที่ความเร็ว 60 กม./ชม. จะมากกว่าระยะเบรกจนถึงจุดหยุดนิ่งเมื่อขับที่ความเร็ว 30 กม./ชม. ประมาณ 4 เท่า ให้เริ่มเบรกเมื่อมีระยะเบรกมากพอระหว่างตัวรถกับจุดที่จะหยุด และค่อยๆ ลดความเร็วลง

⚠ คำเตือน

ถ้ามีน้ำเข้าไปในอุปกรณ์ระบบเบรก ประสิทธิภาพของเบรกอาจลดลงและไม่สามารถคาดเดาได้ หลังจากขับรถผ่านบริเวณที่เป็นน้ำหรือฉีดน้ำล้างใต้ท้องรถ ให้ทดสอบระบบเบรกโดยขับรถด้วยความเร็วต่ำเพื่อตรวจเช็คว่าประสิทธิภาพของเบรกอยู่ในสภาวะปกติหรือไม่ ถ้าประสิทธิภาพของเบรกต่ำกว่าปกติ ให้ทำให้เบรกแห้งโดยการเหยียบเบรกซ้ำหลายๆ ครั้งขณะขับขี่ด้วยความเร็วต่ำจนกระทั่งประสิทธิภาพของเบรกกลับสู่สภาวะปกติ

หม้อลมเบรก

รถของท่านมีหม้อลมเบรกติดตั้งอยู่ ถ้าสูญเสียกำลังช่วยเบรกจากหม้อลมเบรกเนื่องจากเครื่องยนต์ดับหรือความผิดปกติอื่นๆ ระบบจะยังคงทำงานได้อย่างเต็มที่ด้วยกำลังสำรอง และท่านสามารถจอดรถให้หยุดนิ่งได้ด้วยการเหยียบแป้นเบรกค้างไว้เพียงครั้งเดียว กำลังสำรองส่วนหนึ่งจะถูกใช้ไปเมื่อท่านเหยียบแป้นเบรก และจะลดลงทุกครั้ง ที่เหยียบแป้นเบรกให้เหยียบแป้นเบรกช้าๆ โดยออกแรง เหยียบให้สม่ำเสมอ และอย่าย้ำเบรก

⚠ คำเตือน

ถึงแม้จะไม่มีกำลังสำรองในระบบเบรก ท่านยังคงสามารถหยุดรถได้โดยออกแรงเหยียบแป้นเบรกให้มากกว่าปกติ ทั้งนี้ ระยะเบรกอาจเพิ่มมากขึ้นกว่าเดิม

ระบบช่วยเบรก (ในรถบางรุ่น)

เมื่อเหยียบเบรกเต็มที่ ระบบเสริมแรงเบรกจะตัดสินว่าเป็นการเบรกฉุกเฉิน และจะเพิ่มกำลังเบรกให้มากขึ้นเพื่อช่วยผู้ขับขี่ที่ไม่สามารถเหยียบแป้นเบรกค้างไว้อย่างมั่นคงได้

หมายเหตุ:
ถ้าท่านเหยียบเบรกอย่างรุนแรงและรวดเร็ว ท่านอาจได้ยินเสียงคลิกที่แป้นเบรก ซึ่งไม่ใช่ลักษณะของความผิดปกติแต่อย่างใด และยังแสดงว่าระบบเสริมแรงเบรกนั้นทำงานอย่างถูกต้อง

ระบบป้องกันเบรกล็อค (ABS) (ในรถบางรุ่น)

ABS จะช่วยหลีกเลี่ยงไม่ให้รถลื่นไถลโดยควบคุมแรงเบรกด้วยอิเล็กทรอนิกส์ ระบบนี้ยังช่วยท่านรักษาการควบคุมรถเมื่อเบรกบนพื้นผิวถนนลื่น หรือเมื่อเบรกอย่างแรงได้อีกด้วย

ABS จะทำงานโดยอัตโนมัติ ดังนั้น ท่านจึงไม่จำเป็นต้องใช้เทคนิคพิเศษในการเบรกแต่อย่างใด เพียงแต่เหยียบแป้นเบรกลงโดยไม่ต้องย้ำเบรกเท่านั้น ABS จะ

ทำงานทุกครั้งที่ตรวจจับได้ว่าล้อล็อค ท่านอาจรู้สึกได้ว่าแป้นเบรกสั่นเล็กน้อยขณะที่ ABS ทำงาน

หมายเหตุ:
ABS จะไม่ทำงานถ้าความเร็วรถต่ำกว่า 9 กม./ชม.

⚠ คำเตือน

- **บนพื้นผิวถนนที่ไม่แน่นบางประเภท (เช่น ถนนลูกรัง ถนนที่มีหิมะปกคลุม ฯลฯ) ระยะเบรกที่ใช้ของรถที่มี ABS อาจมากกว่าเล็กน้อยเมื่อเปรียบเทียบกับรถที่ใช้ระบบเบรกทั่วไป ในระบบเบรกทั่วไป ล้อที่ลื่นไถลอาจ "ไถกวาด" เอาหินลูกรังหรือชั้นหิมะขึ้นมา ทำให้ระยะเบรกลดลง ABS จะลดแรงต้านนี้ให้น้อยลง ดังนั้น ให้เผื่อระยะเบรกให้มากขึ้นเมื่อขับขี่บนถนนที่มีพื้นผิวไม่แน่น**
- **บนถนนลาดยางปกติ ผู้ขับขี่บางท่านอาจสามารถหยุดรถที่ใช้ระบบเบรกทั่วไปได้ด้วยระยะเบรกที่สั้นกว่าเล็กน้อยเมื่อเทียบกับรถที่มี ABS**

(ต่อ)

⚠ คำเตือน

(ต่อ)

- **ภายใต้สภาวะทั้งสองที่กล่าวไว้ข้างต้น ABS จะยังคงช่วยให้ท่านรักษาการควบคุมทิศทางได้ อย่างไรก็ตาม พึงระลึกไว้ว่า ABS ไม่สามารถใช้เพื่อชดเชยสภาพถนนที่ไม่ดี หรือสภาวะอากาศที่เลวร้าย หรือวิจารณญาณที่ไม่ดีพอของผู้ขับขี่ได้ ดังนั้น ให้ใช้วิจารณญาณในการขับขี่ และอย่าขับรถเร็วเกินกว่าสภาวะที่จะขับขี่ได้อย่างปลอดภัย**

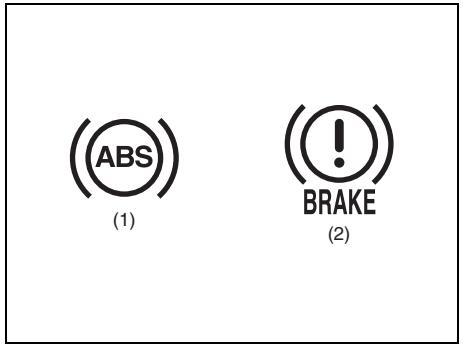

63J081

(1) ไฟเตือน ABS
(2) ไฟเตือนระบบเบรก

⚠ คำเตือน

- **ถ้าไฟเตือน ABS (1) บนแผงหน้าปัดติดสว่างขึ้นแล้วติดค้างขณะขับขี่ แสดงว่าอาจมีปัญหาเกิดขึ้นกับระบบ ABS ให้นำรถเข้ารับการตรวจสอบระบบ ABS ที่ศูนย์บริการซูซูกิทันที ถ้าระบบ ABS ไม่ทำงาน ระบบเบรกจะทำงานเหมือนระบบเบรกทั่วไปที่ไม่มี ABS**
- **ถ้าไฟเตือน ABS (1) และไฟเตือนระบบเบรก (2) บนแผงหน้าปัดติดสว่างขึ้นหรือติดค้างพร้อมกันในขณะขับขี่ แสดงว่าทั้งฟังก์ชั่นป้องกันล้อล็อคและฟังก์ชั่นควบคุมแรงเบรกล้อหลัง (ฟังก์ชั่นวาล์วปรับแรงดัน) ของระบบ ABS อาจผิดปกติ ถ้าเป็นเช่นนั้น ล้อหลังอาจลื่นไถลได้ง่าย หรือในกรณีที่เลวร้ายที่สุดรถอาจหมุนได้เมื่อเบรกบนถนนลื่นหรือเมื่อเบรกอย่างแรงแม้ว่าจะเป็นบนถนนลาดยางที่แห้งก็ตาม ให้นำรถเข้ารับการตรวจสอบระบบ ABS ที่ศูนย์บริการซูซูกิทันที ให้ขับขี่ด้วยความระมัดระวัง และหลีกเลี่ยงการเบรกอย่างแรงเท่าที่จะทำได้**

ABS ทำงานอย่างไร

คอมพิวเตอร์จะตรวจสอบความเร็วล้ออย่างต่อเนื่อง โดยจะเปรียบเทียบการเปลี่ยนแปลงของความเร็วล้อในขณะที่เบรก ถ้าล้อหมุนช้าลงอย่างกะทันหัน ระบบจะแปลความหมายเป็นสภาวะการลื่นไถล คอมพิวเตอร์จะจ่ายแรงเบรกเพื่อป้องกันล้อล็อคโดยปรับแรงเบรกหลายๆ ครั้งในแต่ละวินาที เมื่อท่านเริ่มออกตัวหรือเมื่อท่านเร่งความเร็วหลังจากการเบรกอย่างแรง ท่านอาจได้ยินเสียงมอเตอร์หรือเสียงคลิกเป็นระยะเวลาสั้นๆ เนื่องจากระบบจะรีเซ็ตหรือทำการตรวจเช็คตัวเอง

⚠ คำเตือน

ABS อาจทำงานไม่ถูกต้อง ถ้าใช้ยางหรือล้อที่มีค่ากำหนดนอกเหนือจากที่ระบุไว้ในคู่มือการใช้งาน ที่เป็นเช่นนี้เนื่องจาก ABS จะทำงานโดยการเปรียบเทียบการเปลี่ยนแปลงของความเร็วล้อ ดังนั้น เมื่อเปลี่ยนยางหรือล้อ ให้ใช้เฉพาะยางและล้อที่มีขนาดและชนิดที่ตรงตามค่ากำหนดที่ระบุไว้ในคู่มือการใช้งานเท่านั้น

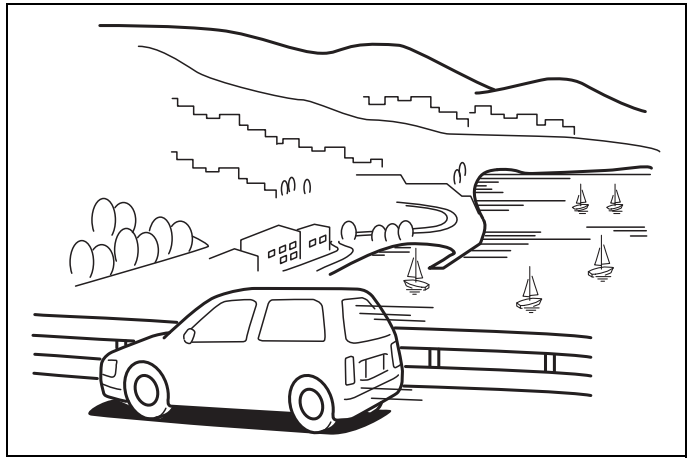

60G409

ข้อแนะนำการขับขี่

การรันอิน (การใช้งานรถในช่วงแรก) 4-1
ตัวแปลงสภาพไอเสีย 4-1
การประหยัดน้ำมันเชื้อเพลิง 4-2
การขับขี่โดยใช้ความเร็วสูง 4-3
การขับขี่บนทางลาดชัน 4-3
การขับขี่บนถนนลื่น 4-4

52D078S

⚠ คำเตือน

- **ให้คาดเข็มขัดนิรภัยตลอดเวลาขณะขับขี่ ถึงแม้ว่าที่เบาะหน้าจะมีถุงลมติดตั้งอยู่ด้วย แต่ทั้งคนขับและผู้โดยสารทั้งหมดควรคาดเข็มขัดนิรภัยที่ติดตั้งมากับรถให้ถูกต้องตลอดเวลา ดูที่คำแนะนำการใช้งานเข็มขัดนิรภัยที่ถูกต้องในหัวข้อ "ระบบเข็มขัดนิรภัยและเบาะนิรภัยสำหรับเด็ก"**
- **ห้ามขับรถในขณะที่อยู่ในอาการมึนเมาจากฤทธิ์แอลกอฮอล์หรือยาอื่นๆ แอลกอฮอล์และยาจะทำให้ความสามารถในการขับขี่ด้วยความปลอดภัยของท่านลดลงอย่างเห็นได้ชัด เป็นผลให้ความเสี่ยงต่อการบาดเจ็บแก่ตัวท่านเองและบุคคลอื่นเพิ่มขึ้นอย่างมาก ท่านควรหลีกเลี่ยงการขับขี่ในขณะที่อ่อนเพลีย ป่วย มีอาการระคายเคือง หรืออยู่ในภาวะเครียด**

การรันอิน (การใช้งานรถในช่วงแรก)

ข้อพึงระวัง

สมรรถนะและอายุการใช้งานของเครื่องยนต์จะขึ้นอยู่กับการดูแลรักษาและการใช้งานในระยะแรก โดยเฉพาะอย่างยิ่งในช่วง 960 กม. แรก ท่านควรปฏิบัติตามข้อพึงระวังต่อไปนี้

- **หลังจากสตาร์ทเครื่องยนต์ ห้ามเร่งเครื่องยนต์ ปล่อยให้เครื่องยนต์ทำงานเพื่ออุ่นเครื่องไปที่อุณหภูมิการทำงานปกติ**
- **หลีกเลี่ยงการขับรถในระดับความเร็วคงที่เป็นเวลานาน ชิ้นส่วนที่เคลื่อนที่ได้จะปรับเข้าที่ได้ดีกว่าถ้าท่านใช้ความเร็วในระดับความเร็วต่างๆ**
- **เริ่มออกตัวช้าๆ หลีกเลี่ยงการออกตัวโดยการเหยียบคันเร่งจนสุด**
- **หลีกเลี่ยงการเบรกอย่างแรงหรือเบรกกะทันหัน โดยเฉพาะอย่างยิ่งในช่วงการขับขี่ 320 กม. แรก**
- **อย่าขับขี่ด้วยความเร็วต่ำขณะอยู่ในตำแหน่งเกียร์สูง**
- **ขับขี่ที่ความเร็วรอบเครื่องยนต์ปานกลาง**
- **อย่าลากจูงรถพ่วงในช่วงการขับขี่ 960 กม. แรก**

ตัวแปลงสภาพไอเสีย

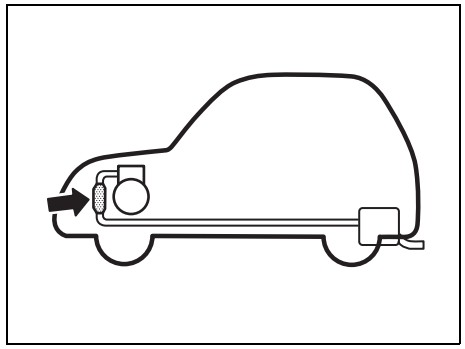

80G106

ตัวแปลงสภาพไอเสียคืออุปกรณ์ที่ช่วยลดปริมาณของสารมลพิษที่เป็นอันตรายในก๊าซไอเสียของรถให้เหลือน้อยที่สุด ห้ามใช้น้ำมันเชื้อเพลิงที่มีส่วนผสมของสารตะกั่วในรถรุ่นที่มีตัวแปลงสภาพไอเสีย เนื่องจากสารตะกั่วจะไปทำลายส่วนประกอบที่ช่วยลดมลพิษในระบบแปลงสภาพไอเสีย

ตัวแปลงสภาพไอเสียได้รับการออกแบบมาให้ใช้งานได้ตลอดอายุการใช้งานของรถภายใต้สภาวะการใช้งานปกติและเมื่อใช้น้ำมันเชื้อเพลิงไร้สารตะกั่วเท่านั้น ตัวแปลงสภาพไอเสียไม่จำเป็นต้องได้รับการดูแลรักษาเป็นพิเศษ อย่างไรก็ตาม การปรับแต่งเครื่องยนต์ให้ถูกต้องเหมาะสมเป็นสิ่งที่สำคัญอย่างยิ่ง การปรับแต่งเครื่องยนต์ที่ไม่ถูกต้องจะส่งผลให้เครื่องยนต์ไม่จุดระเบิด เป็นเหตุให้

ตัวแปลงสภาพไอเสียร้อนจัด ซึ่งอาจมีผลทำให้ตัวแปลงสภาพไอเสียและชิ้นส่วนประกอบต่างๆ ของรถเกิดความเสียหายโดยสิ้นเชิงจากความร้อนได้

ข้อพึงระวัง

การหลีกเลี่ยงไม่ให้ตัวแปลงสภาพไอเสียหรือรถเกิดความเสียหาย:

- **บำรุงรักษาเครื่องยนต์ให้อยู่ในสภาพพร้อมใช้งานอยู่เสมอ**
- **ในกรณีที่เครื่องยนต์บกพร่อง โดยเฉพาะอย่างยิ่งเมื่อเกิดการไม่จุดระเบิดของเครื่องยนต์หรือดูเหมือนว่าเครื่องยนต์ไม่มีกำลัง ให้นำรถเข้ารับการตรวจเช็คทันที**
- **อย่าดับเครื่องยนต์หรือขัดขวางการจุดระเบิด ขณะที่เข้าเกียร์และรถกำลังเคลื่อนที่อยู่**
- **อย่าสตาร์ทเครื่องยนต์โดยการเข็นหรือลากจูงรถหรือปล่อยให้รถวิ่งลงทางลาดชัน**
- **อย่าเดินเบาเครื่องยนต์ขณะที่ปลดหรือถอดสายหัวเทียน เช่น ในระหว่างการวิเคราะห์ปัญหา**
- **อย่าเดินเบาเครื่องยนต์เป็นระยะเวลานาน ถ้าเครื่องยนต์เดินเบาไม่เรียบ หรือมีความบกพร่องอื่นๆ**
- **อย่าปล่อยให้น้ำมันเชื้อเพลิงเหลือน้อยจนใกล้หมดถัง**

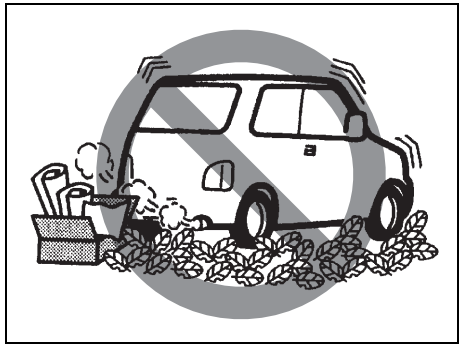

54G584S

⚠ คำเตือน

ให้ระมัดระวังในเรื่องที่จอดรถและสถานที่ขับขี่ เนื่องจากตัวแปลงสภาพไอเสียและชิ้นส่วนประกอบอื่นๆ ของระบบไอเสียจะมีความร้อนสูง เช่นเดียวกับรถยนต์ทั่วไป อย่าจอดหรือขับรถยนต์คันนี้ในบริเวณที่วัตถุไวไฟ เช่น หญ้าแห้งหรือใบไม้ สามารถเข้าใกล้ระบบไอเสียได้

การประหยัดน้ำมันเชื้อเพลิง

คำแนะนำต่อไปนี้จะช่วยให้ท่านประหยัดน้ำมันเชื้อเพลิงได้

หลีกเลี่ยงการเดินเบาเครื่องยนต์ที่นานเกินไป

ถ้าท่านต้องจอดรถรอเป็นเวลานานกว่าหนึ่งนาที ให้ดับเครื่องยนต์และสตาร์ทใหม่ภายหลัง เมื่ออุ่นเครื่องยนต์ขณะเครื่องเย็น ให้เดินเบาเครื่องยนต์จนกระทั่งเข็มชี้เกจวัดอุณหภูมิชี้ไปที่ตำแหน่ง “C” (ถ้าไม่มีข้อห้ามให้ติดเครื่องยนต์เดินเบาเป็นเวลานาน) เมื่อเข็มชี้เกจวัดอุณหภูมิชี้ไปที่ตำแหน่งนี้ เครื่องยนต์จะอยู่ที่อุณหภูมิการทำงานพร้อมสำหรับการออกตัว

หลีกเลี่ยงการออกตัว “อย่างรวดเร็ว”

การออกตัวอย่างรวดเร็วหลังจากหยุดที่สัญญาณไฟจราจร หรือป้ายหยุดจะทำให้สิ้นเปลืองน้ำมันเชื้อเพลิงโดยไม่จำเป็น และยังลดอายุการใช้งานของเครื่องยนต์อีกด้วย ดังนั้นจึงควรออกตัวอย่างช้าๆ

หลีกเลี่ยงการหยุดรถโดยไม่จำเป็น

หลีกเลี่ยงการลดความเร็วและการหยุดรถโดยไม่จำเป็น ให้รักษาระดับความเร็วให้ช้าและคงที่เมื่อไรก็ตามที่สามารถทำได้ การลดแล้วเร่งความเร็วอีกครั้งทันทีจะทำให้สิ้นเปลืองน้ำมันเชื้อเพลิงมากขึ้น

รักษาระดับความเร็วให้คงที่

รักษาความเร็วให้คงที่เท่าที่สภาพท้องถนนและการจราจรจะอำนวย

รักษาไส้กรองอากาศให้สะอาดอยู่เสมอ

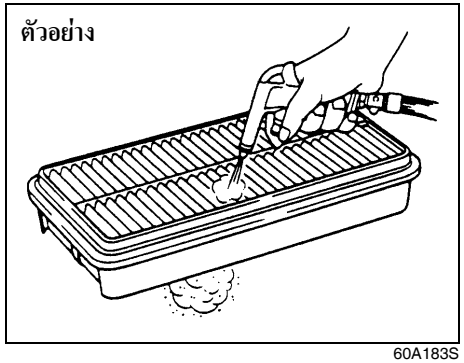

60A183S

ถ้ากรองอากาศอุดตันจากฝุ่น จะทำให้เกิดการปิดกั้นการไหลของอากาศเข้ามากขึ้น เป็นผลให้กำลังเครื่องลดลงและสิ้นเปลืองน้ำมันเชื้อเพลิงเพิ่มขึ้น

รักษาน้ำหนักบรรทุกให้น้อยที่สุด

ยิ่งรถมีน้ำหนักบรรทุกมากขึ้นเท่าใด ก็จะสิ้นเปลืองน้ำมันเชื้อเพลิงมากขึ้นเท่านั้น ดังนั้น ให้นำสิ่งของหรือสัมภาระที่ไม่จำเป็นออกจากรถ

รักษาระดับแรงดันลมยางให้ถูกต้องอยู่เสมอ

แรงดันลมยางที่น้อยเกินไปจะทำให้สิ้นเปลืองน้ำมันเชื้อเพลิงมากกว่าปกติ เนื่องจากแรงเสียดทานที่ยางมีมากขึ้นในขณะที่รถเคลื่อนที่ หมั่นตรวจสอบแรงดันลมยางให้อยู่ในระดับที่ถูกต้องเสมอ ตามที่ระบุไว้บนป้ายที่ประตูด้านคนขับหรือที่เสากลางประตูรถด้านคนขับ

การขับขี่โดยใช้ความเร็วสูง

เมื่อขับขี่ด้วยความเร็วสูง ให้ระมัดระวังสิ่งต่างๆ ต่อไปนี้:

- ระยะเบรกจะมากขึ้นตามความเร็วของรถ ให้เหยียบเบรกก่อนถึงจุดที่ต้องการจะหยุดรถให้มากพอ เพื่อเผื่อระยะหยุดรถ
- ในวันที่ฝนตก อาจเกิด “การเหินน้ำ” ได้ “การเหินน้ำ” คือ การสูญเสียการสัมผัสกันโดยตรงระหว่างพื้นผิวถนนกับยางรถ เนื่องจากเกิดการก่อตัวของชั้นผิวน้ำขึ้นระหว่างพื้นผิวถนนกับยางรถ การบังคับเลี้ยวหรือการเบรกรถในขณะที่เกิด “การเหินน้ำ” จะทำได้ยากมาก จนเป็นเหตุให้สูญเสียการควบคุมได้ ดังนั้นจึงควรลดความเร็วลง เมื่อพื้นผิวถนนเปียก
- ในขณะที่ขับรถด้วยความเร็วสูง รถอาจถูกลมปะทะจากทางด้านข้าง ด้วยเหตุนี้ ให้ลดความเร็วลง และเตรียมพร้อมสำหรับการปะทะกับแรงลมที่ไม่คาดคิด ซึ่งอาจเกิดขึ้นที่ทางออกปากอุโมงค์ เมื่อขับรถผ่านช่องเขา หรือเมื่อมีรถขนาดใหญ่แซงผ่านไป ฯลฯ

การขับขี่บนทางลาดชัน

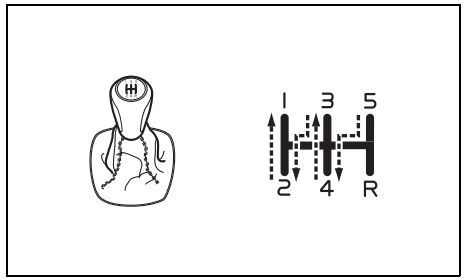

79MH0401

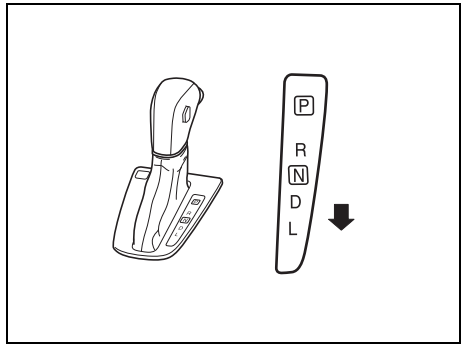

79MS0T401

- เมื่อขับรถขึ้นทางลาดชันมากๆ รถจะเริ่มช้าลงและกำลังเครื่องยนต์จะตก ถ้าเกิดเหตุการณ์ลักษณะนี้ขึ้น ท่านควรเปลี่ยนเกียร์ไปที่เกียร์ต่ำเพื่อให้เครื่องยนต์

กลับมามีกำลัง และควรเปลี่ยนเกียร์ด้วยความรวดเร็ว เพื่อป้องกันไม่ให้รถสูญเสียแรงเฉื่อย

- เมื่อขับรถลงทางลาดชัน ท่านควรใช้กำลังเครื่องยนต์ในการช่วยเบรกโดยเปลี่ยนเกียร์ลงทีละเกียร์ (ใช้วิธีเดียวกันนี้กับทั้งเกียร์ CVT หรือเกียร์ธรรมดา)

⚠ คำเตือน

พยายามหลีกเลี่ยงการเหยียบแป้นเบรกค้างไว้เป็นเวลานานหรือบ่อยเกินไป ในขณะที่ขับรถลงจากทางลาดชันมากๆ หรือขับรถลงเขาที่มีระยะทางยาว การกระทำเช่นนี้อาจทำให้เบรกมีความร้อนสูงเกินไป เป็นเหตุให้ประสิทธิภาพในการเบรกลดลง ถ้าไม่ปฏิบัติตามข้อพึงระวังนี้ อาจส่งผลให้สูญเสียการควบคุมรถได้

ข้อพึงระวัง

เมื่อขับรถลงทางลาดชัน ห้ามบิดสวิตช์สตาร์ทไปที่ตำแหน่ง "LOCK" หรือกดสวิตช์สตาร์ทเครื่องยนต์เพื่อเปลี่ยนโหมดสตาร์ทไปที่ "LOCK" (OFF) เพราะอาจทำให้ระบบควบคุมมลภาวะและเกียร์ CVT (ในรถบางรุ่น) เสียหายได้

การขับขี่บนถนนลื่น

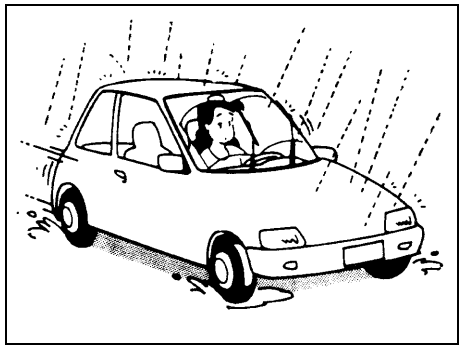

60G089S

เมื่อพื้นผิวถนนเปียก ท่านควรขับรถด้วยความเร็วที่ต่ำกว่าที่ใช้บนพื้นผิวถนนแห้ง เนื่องจากอาจเกิดการลื่นไถลของยางในระหว่างการเบรกได้ เมื่อขับขี่บนพื้นผิวถนนที่ปกคลุมไปด้วยน้ำแข็ง หิมะ หรือโคลน ให้ลดความเร็วลงและหลีกเลี่ยงการเร่งความเร็วในทันที การเบรกกะทันหัน หรือการหมุนพวงมาลัยอย่างฉับพลัน

โซ่หุ้มล้อ

ท่านควรใช้โซ่หุ้มล้อเมื่อจำเป็นต้องเพิ่มการยึดเกาะถนน หรือเมื่อกฎหมายกำหนดให้ใช้เท่านั้น โปรดตรวจสอบให้แน่ใจว่าโซ่ที่ท่านใช้มีขนาดที่ถูกต้องเหมาะสมกับล้อรถของท่าน นอกจากนี้ ให้แน่ใจด้วยว่าระยะห่างระหว่างซุ้มล้อกับล้อที่ติดตั้งโซ่แล้วนั้นมีเพียงพอ

ติดตั้งโซ่เข้ากับล้อหน้าให้แน่นหนาตามคำแนะนำจากผู้ผลิต รัดโซ่ซ้ำอีกครั้งให้แน่นหนา หลังจากขับไปได้ 1.0 กม. ถ้าจำเป็น เมื่อติดตั้งโซ่หุ้มล้อ ให้ขับรถช้าๆ

ข้อพึงระวัง

- **ถ้าท่านได้ยินเสียงโซ่กระทบกับตัวถังรถขณะขับขี่ ให้หยุดรถและรัดโซ่ให้แน่น**
- **ถ้ารถของท่านติดตั้งฝาครอบล้อแบบเต็มวง ให้ถอดฝาครอบล้อออกก่อนที่จะติดตั้งโซ่ มิฉะนั้นฝาครอบล้ออาจชำรุดเสียหายจากการเสียดสีของโซ่ได้**

ถ้ารถติดหล่ม

ถ้ารถของท่านติดหล่มหิมะ โคลน หรือทราย ให้ปฏิบัติตามคำแนะนำด้านล่างนี้:

1) เปลี่ยนเกียร์ไปมาระหว่างเกียร์เดินหน้า (หรือเกียร์หนึ่งสำหรับรุ่นเกียร์ธรรมดา) กับเกียร์ถอย ขั้นตอนนี้จะทำให้รถโยกเดินหน้าและถอยหลัง ซึ่งอาจช่วยให้มีแรงเฉื่อยเพียงพอที่จะทำให้รถหลุดออกจากหล่มได้ ค่อยๆ เหยียบคันเร่งเพื่อให้ล้อค่อยๆ หมุน ให้ถอนคันเร่งขณะเปลี่ยนเกียร์
   อย่าเร่งเครื่องยนต์ การหมุนของล้อที่มากเกินไปจะทำให้ล้อยิ่งจมลงไปในหล่ม เป็นเหตุให้นำรถออกจากหล่มได้ยากกว่าเดิม
2) ถ้ารถของท่านยังคงติดอยู่ในหล่มหลังจากที่โยกรถเดินหน้าและถอยหลังเป็นเวลาสองถึงสามนาทีแล้ว ขอแนะนำให้ท่านขอความช่วยเหลือจากศูนย์บริการซูซูกิหรือหน่วยบริการฉุกเฉินบนท้องถนน ในกรณีฉุกเฉินเมื่อท่านไม่สามารถติดต่อบริการลากจูงรถได้ สามารถลากจูงรถได้เป็นการชั่วคราวโดยใช้ลวดสลิงหรือโซ่ลากจูงยึดกับหูเกี่ยวลากจูงที่ด้านหน้าหรือด้านหลังตัวรถ ดูรายละเอียดที่ “หูเกี่ยวโครงรถ” ในหมวด “อุปกรณ์และการควบคุมอื่นๆ”

⚠ คำเตือน

อย่าให้ผู้ใดยืนใกล้กับรถขณะที่ท่านกำลังขับเพื่อโยกรถออกจากหล่ม และอย่าให้ล้อหมุนเร็วกว่า 40 กม./ชม. ตามที่แสดงบนมาตรวัดความเร็ว ล้อที่หมุนเร็วเกินไปอาจเป็นผลให้ได้รับบาดเจ็บและ/หรือรถยนต์เสียหายได้

ข้อพึงระวัง

อย่าโยกรถติดต่อกันเป็นเวลานานกว่าสองถึงสามนาที การโยกรถติดต่อกันเป็นเวลานานจะทำให้เครื่องยนต์ร้อนจัดหรือชุดเกียร์เสียหายได้

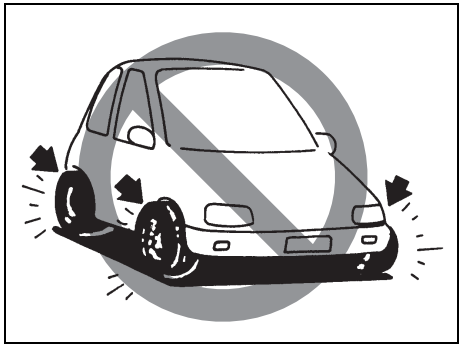

54G638S

⚠ คำเตือน

นอกเหนือจากข้อแนะนำการขับขี่ที่อธิบายไว้ในหมวดนี้แล้ว ข้อพึงระวังต่อไปนี้เป็นสิ่งสำคัญที่ท่านต้องปฏิบัติตามด้วย

- **ให้แน่ใจว่ายางอยู่ในสภาพที่ดี และหมั่นตรวจเช็คแรงดันลมยางให้อยู่ที่ค่ากำหนดเสมอ ดูรายละเอียดเพิ่มเติมที่หัวข้อ “ยาง” ในหมวด “การตรวจสอบและการบำรุงรักษา”**

(ต่อ)

⚠ คำเตือน

(ต่อ)

- ห้ามใช้ยางอื่นนอกเหนือจากที่ซูซูกิระบุไว้ อย่าใช้ยางที่มีขนาดหรือชนิดที่แตกต่างกันที่ล้อหน้าและล้อหลัง สำหรับข้อมูลเพิ่มเติมเกี่ยวกับยางที่กำหนด ให้ดูที่ป้ายข้อมูลยางซึ่งติดอยู่ที่เสากลางประตูด้านคนขับ
- อย่าใช้ล้อที่มีขนาดใหญ่กว่าล้อที่ติดมากับรถหรือโช้คอัพและสปริงเฉพาะ เพื่อทำให้ตัวรถสูงขึ้น มิฉะนั้น จะทำให้ความรู้สึกในการบังคับรถเปลี่ยนแปลงไป ล้อที่มีขนาดใหญ่กว่าล้อที่ติดมากับรถอาจเสียดสีกับซุ้มล้อเมื่อขับผ่านลูกระนาดหรือหลังเต่า เป็นเหตุให้รถเสียหายหรือล้อชำรุดได้
- ภายหลังจากการขับรถผ่านบริเวณที่มีน้ำท่วมขัง ให้ทดสอบเบรกขณะที่ขับรถด้วยความเร็วต่ำเพื่อตรวจเช็คว่าเบรกยังมีประสิทธิภาพดีอยู่หรือไม่ ถ้าประสิทธิภาพของเบรกต่ำกว่าปกติ ให้ทำให้เบรกแห้งโดยการเหยียบเบรกซ้ำหลายๆ ครั้ง ขณะขับขี่ด้วยความเร็วต่ำจนกระทั่งประสิทธิภาพของเบรกกลับสู่สภาวะปกติ

บันทึก

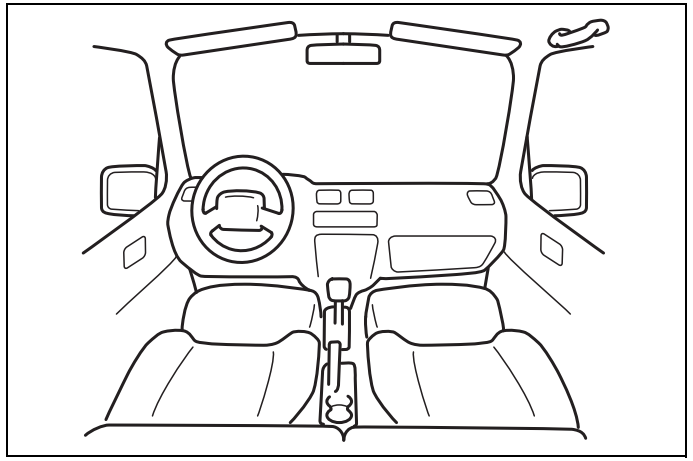

60G407

อุปกรณ์และการควบคุมอื่นๆ

ฝาถังน้ำมันเชื้อเพลิง 5-1
ฝากระโปรงหน้า 5-2
แผงบังแดด 5-4
ไฟส่องสว่างภายใน 5-5
ช่องเสียบอุปกรณ์เสริม 5-7
ช่องเสียบ AUX/USB (ในรถบางรุ่น) 5-8
มือจับเหนือประตู 5-8
ช่องเก็บของ 5-9
ที่วางแก้วและพื้นที่เก็บของ 5-10
ที่วางพักเท้า 5-13
ผ้ายางปูพื้น (ในรถบางรุ่น) 5-13
หูเกี่ยวโครงรถ 5-14
ระบบทำความร้อน (ในรถบางรุ่น) และระบบปรับอากาศ 5-15
ระบบปรับอากาศแบบธรรมดา 5-18
ระบบทำความร้อนและระบบปรับอากาศแบบอัตโนมัติ
(การควบคุมอุณหภูมิ) 5-22
เสาอากาศวิทยุ 5-28
การติดตั้งชุดส่งสัญญาณคลื่นความถี่วิทยุ 5-28
ระบบเครื่องเสียง (แบบ A) (ในรถบางรุ่น) 5-29
ระบบเครื่องเสียง (แบบ B) (ในรถบางรุ่น) 5-71

ฝาถังน้ำมันเชื้อเพลิง

ตัวอย่าง

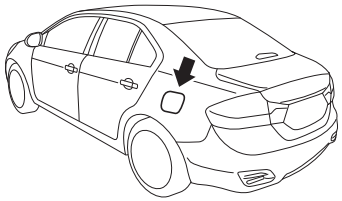

79MS0T501

ตัวอย่าง

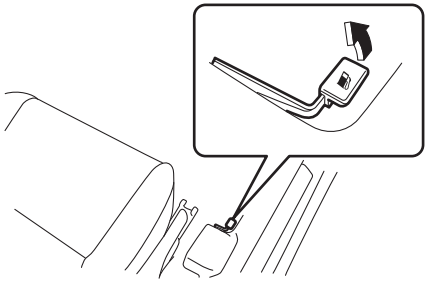

74LHT0511

ฝาถังน้ำมันเชื้อเพลิงอยู่ที่ด้านหลังซ้ายของรถ สามารถปลดล็อคฝาปิดช่องเติมน้ำมันเชื้อเพลิงได้โดยการดึงคันเปิดทางด้านข้างของเบาะคนขับและล็อคได้โดยการปิดฝา

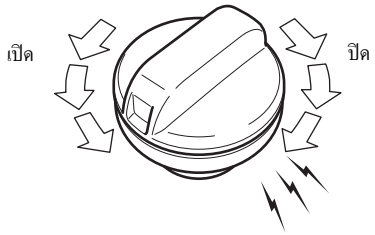

ตัวอย่าง

57L51093

การเปิดฝาถังน้ำมันเชื้อเพลิง:

1) เปิดฝาปิดช่องเติมน้ำมันเชื้อเพลิง
2) ถอดฝาถังออกโดยการหมุนทวนเข็มนาฬิกา

⚠ ข้อควรระวัง

เปิดฝาถังน้ำมันเชื้อเพลิงอย่างช้าๆ เพราะน้ำมันเชื้อเพลิงอาจมีแรงดันและฉีดพ่นออกมา ซึ่งเป็นสาเหตุให้ได้รับบาดเจ็บ

ตัวอย่าง

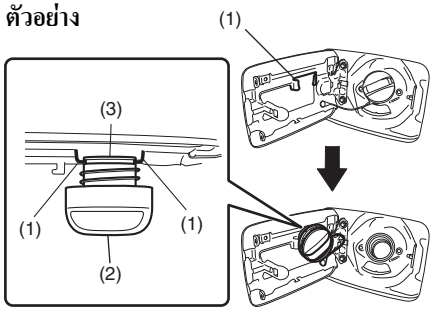

61MM0B104

หมายเหตุ:
ขายึดฝาถัง (1) สามารถยึดฝาถังน้ำมันเชื้อเพลิง (2) โดยการเกี่ยวไว้กับร่อง (3) ได้ขณะเติมน้ำมันเชื้อเพลิง

การปิดฝาถังน้ำมันเชื้อเพลิงกลับเข้าที่:

1) หมุนฝาถังตามเข็มนาฬิกาจนกระทั่งได้ยินเสียงคลิกหลายครั้ง
2) ปิดฝาปิดช่องเติมน้ำมันเชื้อเพลิง

⚠ คำเตือน

น้ำมันเชื้อเพลิงเป็นวัตถุไวไฟสูงมาก เพราะฉะนั้นห้ามสูบบุหรี่ขณะเติมน้ำมันเชื้อเพลิง และตรวจสอบให้แน่ใจว่าไม่มีเปลวไฟหรือประกายไฟในบริเวณนั้น

⚠ คำเตือน

หากจำเป็นต้องเปลี่ยนฝาถังน้ำมันเชื้อเพลิง ให้ใช้ฝาถังแท้ของซูซูกิ การใช้ฝาถังที่ไม่ถูกต้องอาจทำให้ระบบเชื้อเพลิงหรือระบบควบคุมมลภาวะบกพร่องได้ และอาจส่งผลให้เกิดการรั่วไหลของน้ำมันเชื้อเพลิงในกรณีที่เกิดอุบัติเหตุอีกด้วย

ฝากระโปรงหน้า

ตัวอย่าง

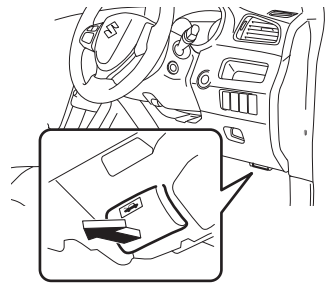

79MH0502

การเปิดฝากระโปรงหน้า:

1) ดึงมือเปิดฝากระโปรงหน้าทางด้านข้างฝั่งคนขับของแผงหน้าปัด ซึ่งจะเป็นการปลดล็อคฝากระโปรงหน้าครึ่งหนึ่ง

ตัวอย่าง

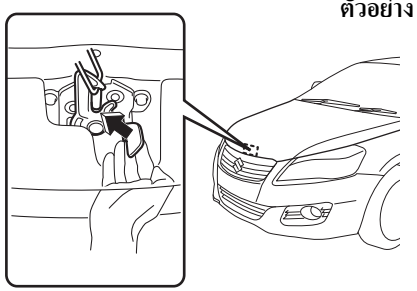

79MH0503

2) ใช้นิ้วดันคันปลดใต้ฝากระโปรงหน้าไปทางด้านข้างดังที่แสดงไว้ในภาพ ขณะดันคันปลด ให้ยกฝากระโปรงหน้าขึ้น

⚠ ข้อควรระวัง

คันปลดอาจร้อนจนลวกนิ้วของท่านได้หากเปิดฝากระโปรงหน้าทันทีหลังจากการขับขี่ ให้สัมผัสคันปลดเมื่อคันปลดเย็นตัวลงแล้ว

ข้อพึงระวัง

ให้แน่ใจว่าไม่ได้ยกก้านปัดน้ำฝนไว้ก่อนเปิดฝากระโปรงหน้า เพื่อหลีกเลี่ยงไม่ให้ก้านปัดน้ำฝนและฝากระโปรงหน้าเสียหาย

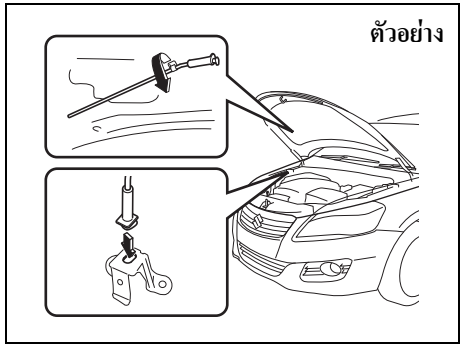

79MS0T522

3) ขณะที่ยกฝากระโปรงหน้าขึ้น ให้ดึงขาค้ำฝากระโปรงหน้าออกจากคลิปยึด และเกี่ยวปลายขาค้ำเข้ากับช่องที่ฝากระโปรงหน้าตามที่แสดงในภาพ

⚠ ข้อควรระวัง

- **ขาค้ำอาจร้อนจนลวกนิ้วของท่านได้หากเปิดฝากระโปรงหน้าทันทีหลังจากการขับขี่ ให้สัมผัสขาค้ำเมื่อขาค้ำเย็นตัวลงแล้ว**
- **เกี่ยวขาค้ำเข้ากับช่องที่ฝากระโปรงหน้าให้แน่นหนา หากขาค้ำหลุดออกจากช่อง ฝากระโปรงหน้าอาจหนีบถูกลำตัวของท่านได้**
- **ขาค้ำอาจหลุดออกจากช่องได้ เมื่อฝากระโปรงหน้าถูกลมตี ให้ระมัดระวังในวันที่ลมแรง**

การปิดฝากระโปรงหน้า:

1) ยกฝากระโปรงหน้าขึ้นเล็กน้อยและเอาขาค้ำออกจากช่อง วางขาค้ำกลับเข้าในคลิปยึด

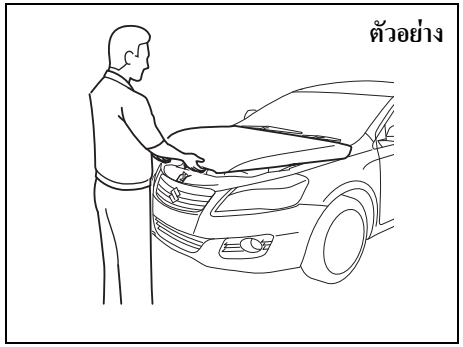

79MHA0501

2) ลดระดับฝากระโปรงลงมาที่ระยะ 20 ซม. เหนือกลอนล็อคฝากระโปรงหน้า แล้วปล่อยให้ฝากระโปรงปิดลง ตรวจสอบให้แน่ใจว่าฝากระโปรงหน้าล็อคแน่นแล้วหลังจากปิด

⚠ คำเตือน

ตรวจเช็คให้แน่ใจว่าฝากระโปรงหน้าปิดสนิทและล็อคเข้าที่ก่อนการขับขี่ มิฉะนั้น ฝากระโปรงหน้าอาจเปิดขึ้นโดยไม่คาดคิดในขณะขับขี่ ทำให้บดบังทัศนวิสัยจนเป็นเหตุให้เกิดอุบัติเหตุได้

⚠ ข้อควรระวัง

เพื่อหลีกเลี่ยงการบาดเจ็บ ให้แน่ใจว่าไม่มีอวัยวะส่วนใดส่วนหนึ่งของผู้โดยสาร เช่น มือหรือศีรษะกีดขวางอยู่เมื่อปิดกระโปรงหน้ารถ

ข้อพึงระวัง

การออกแรงกดลงบนฝากระโปรงหน้าอาจทำให้ฝากระโปรงหน้าเสียหายได้

แผงบังแดด

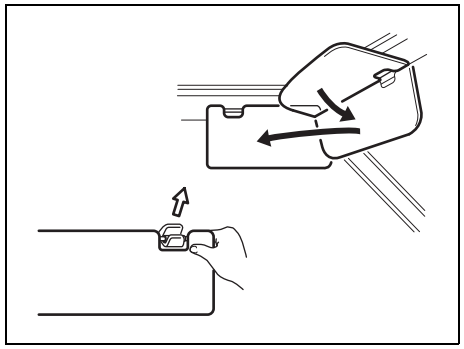

79J161

สามารถดึงแผงบังแดดลงเพื่อบังแสงที่ส่องผ่านกระจกหน้า หรือปลดตะขอและหมุนไปทางด้านข้างเพื่อบังแสงที่ส่องผ่านกระจกด้านข้าง

ข้อพึงระวัง
เมื่อปลดและเกี่ยวตะขอแผงบังแดด ให้แน่ใจว่าได้จับแผงบังแดดตรงส่วนที่เป็นพลาสติกแข็ง มิฉะนั้นแผงบังแดดอาจชำรุดเสียหายได้

ที่เสียบบัตร (ในรถบางรุ่น)

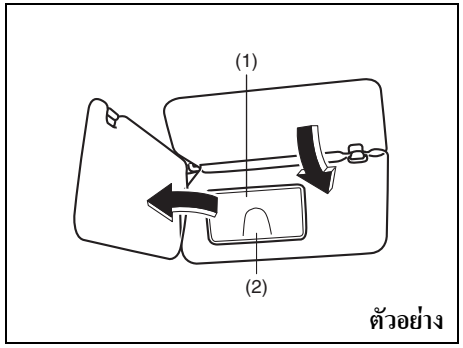

80JM152

(1) ฝาปิดกระจก
(2) ที่เสียบบัตร

ท่านสามารถเสียบบัตรไว้ในที่เสียบบัตร (2) ที่ด้านหลังของแผงบังแดดได้

ข้อพึงระวัง
เมื่อจอดรถไว้ภายนอกโดยถูกแสงแดดโดยตรงหรืออยู่ในสภาพอากาศร้อน อย่าเสียบบัตรพลาสติกไว้ในที่เสียบบัตร เพราะความร้อนอาจทำให้บัตรเสียหายได้

กระจกส่องหน้า (ในรถบางรุ่น)

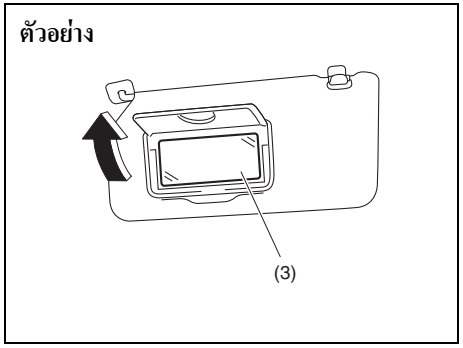

79MH0541

(3) กระจกส่องหน้า

สามารถใช้งานกระจกเงาส่องหน้า (3) ที่ด้านหลังแผงบังแดดได้โดยดึงฝาปิดกระจก (1) ขึ้น

⚠ คำเตือน

- **ห้ามใช้กระจกขณะขับขี่เพราะอาจทำให้เสียการควบคุมรถได้**
- **ขณะใช้กระจกส่องหน้า อย่าขยับเข้าไปใกล้กับตำแหน่งถุงลมด้านหน้ามากเกินไปหรืออย่าพิงถุงลม เพราะหากถุงลมด้านหน้าพองตัวออกโดยบังเอิญ ท่านอาจได้รับบาดเจ็บรุนแรง**

ไฟส่องสว่างภายใน

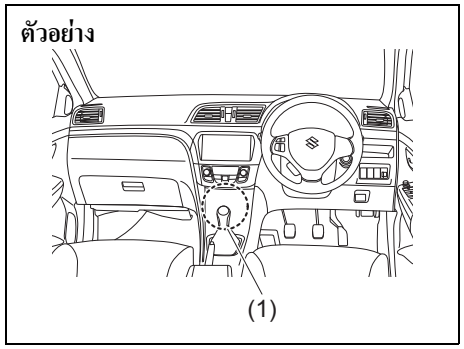

79MS0T502

(1) ไฟส่องสว่างช่องใส่ของที่แผงหน้าปัด

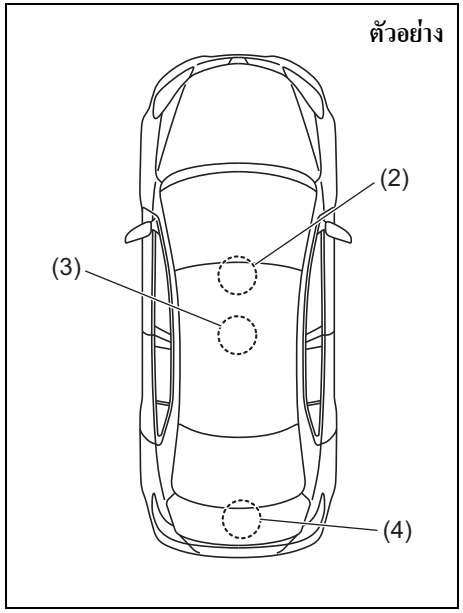

79MS0T503

(2) ด้านหน้า
(3) ตรงกลาง
(4) ห้องเก็บสัมภาระ (ในรถบางรุ่น)

ไฟส่องสว่างช่องใส่ของที่แผงหน้าปัด (1)

ไฟนี้จะติดสว่างเมื่อไฟหรี่ ไฟท้าย และ/หรือไฟหน้าเปิดอยู่

ด้านหน้า (2)

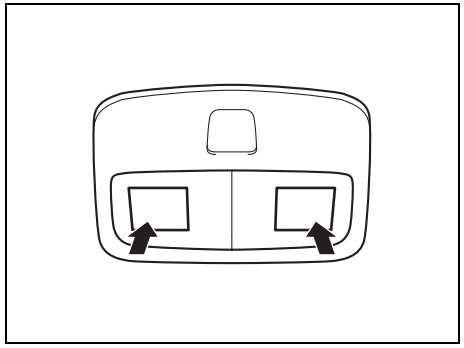

61MM0A205

กดสวิตช์เพื่อเปิดไฟ และกดสวิตช์ซ้ำอีกครั้งเพื่อปิดไฟ

ตรงกลาง (3)

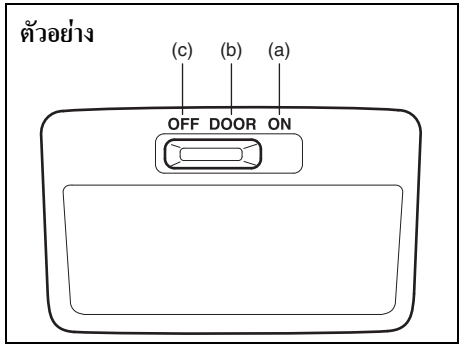

61MM0A107

สวิตช์ไฟส่องสว่างนี้มีทั้งหมดสามตำแหน่งซึ่งทำงานตามที่อธิบายไว้ด้านล่าง:

ON (a)
ไฟติดสว่างและติดค้างไม่ว่าประตูจะเปิดหรือปิด

DOOR (b)
ไฟติดสว่างเมื่อเปิดประตู หลังจากปิดประตูทุกบานแล้ว ไฟจะยังคงสว่างอยู่ประมาณ 15 วินาที แล้วค่อยๆ ดับลง หากท่านเสียบกุญแจ หรือกดสวิตช์สตาร์ทเครื่องยนต์เพื่อเปลี่ยนโหมดสตาร์ทไปที่ “ACC” หรือ “ON” ในระหว่างนี้ ไฟจะค่อยๆ ดับลงในทันที หลังจากดึงกุญแจออกจากสวิตช์สตาร์ทแล้ว ไฟจะติดสว่างประมาณ 15 วินาที แล้วค่อยๆ ดับลง

OFF (c)
ไฟจะยังคงปิดอยู่เมื่อเปิดประตู

ห้องเก็บสัมภาระ (ในรถบางรุ่น) (4)

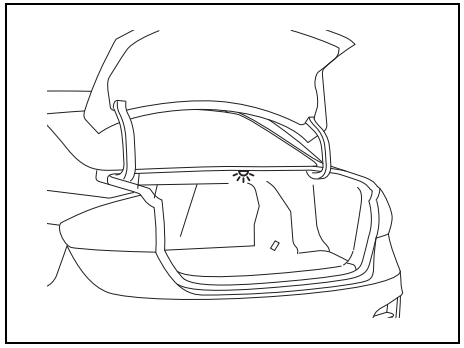

79MH0507

เมื่อท่านเปิดฝากระโปรงท้าย ไฟส่องสว่างห้องเก็บสัมภาระจะติดขึ้นและติดสว่างค้างในขณะที่ฝากระโปรงท้ายเปิดอยู่

ข้อพึงระวัง
อย่าเปิดฝากระโปรงท้ายทิ้งไว้เป็นเวลานาน มิฉะนั้นแบตเตอรี่จะหมดประจุได้

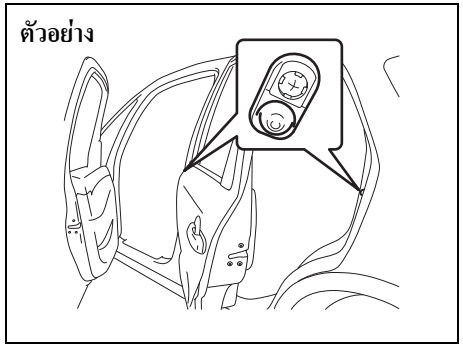

79MH0508

หมายเหตุ:
จำนวนประตูที่เกี่ยวข้องกับการสั่งเปิดไฟส่องสว่างภายในขึ้นอยู่กับค่ากำหนดของรถ หากมีสวิตช์ (ปุ่มยื่นที่ทำด้วยยาง) ที่ช่องประตูดังแสดงในภาพ ประตูบานนั้นจะเกี่ยวข้องกับการสั่งเปิดไฟส่องสว่าง ฝากระโปรงท้ายจะไม่รวมอยู่ในการสั่งงานนี้

ช่องเสียบอุปกรณ์เสริม

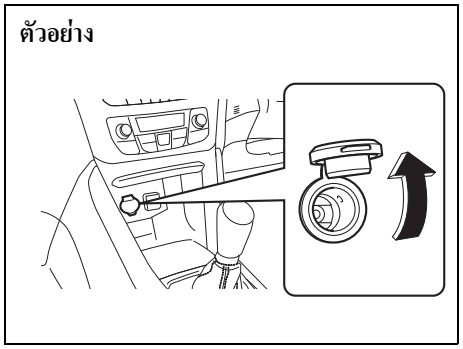

79MH0509

ช่องเสียบอุปกรณ์เสริมจะทำงานได้ในขณะที่สวิตช์สตาร์ทอยู่ที่ตำแหน่ง “ACC” หรือ “ON” หรือโหมดสตาร์ทอยู่ที่ “ACC” หรือ “ON”
โดยสามารถใช้ช่องเสียบนี้เพื่อจ่ายไฟขนาด 12 โวลท์/120 วัตต์/10 แอมแปร์ ให้กับอุปกรณ์เสริมที่ใช้ไฟฟ้า ตรวจสอบให้แน่ใจว่าได้ปิดฝาช่องเสียบไว้เมื่อไม่ได้ใช้งานช่องเสียบ

ข้อพึงระวัง
การใช้อุปกรณ์เสริมที่ใช้ไฟฟ้าที่ไม่เหมาะสมอาจทำให้ระบบไฟฟ้าในรถของท่านได้รับความเสียหาย ตรวจดูให้แน่ใจว่าอุปกรณ์เสริมที่ใช้ไฟฟ้าที่นำมาใช้ได้รับการออกแบบให้เสียบกับช่องเสียบประเภทนี้ได้

ช่องเสียบ AUX/USB (ในรถบางรุ่น)

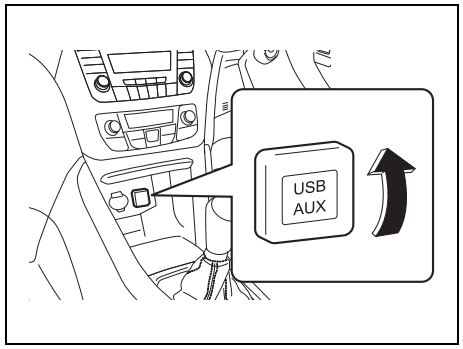

79MH0515

เชื่อมต่อเครื่องเล่นเพลงดิจิตอลแบบพกพา ฯลฯ เข้ากับช่องเสียบนี้เพื่อเพลิดเพลินกับเสียงเพลงผ่านระบบเครื่องเสียงของรถยนต์โดยใช้เครื่องเล่นพกพานั้นเป็นแหล่งกำเนิด ให้ดูที่ “ระบบเครื่องเสียง” ในหมวดนี้

ข้อพึงระวัง
ปิดฝาช่องเสียบไว้เสมอเมื่อไม่ได้ใช้งาน เนื่องจากระบบเครื่องเสียงหรืออุปกรณ์หน่วยความจำ USB อาจเสียหายได้ หากมีสิ่งแปลกปลอม ฝุ่น น้ำ ของเหลวที่นำไฟฟ้าเข้าไปในช่องเสียบ

มือจับเหนือประตู

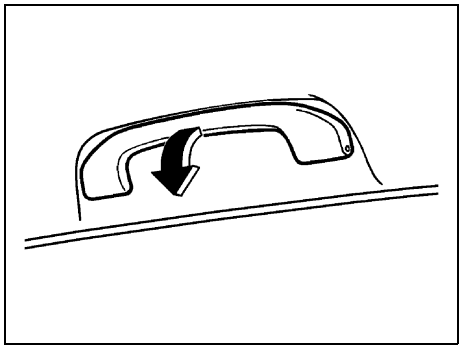

54G249

มือจับเหนือประตูมีไว้ให้เพื่ออำนวยความสะดวก

ข้อพึงระวัง
เพื่อหลีกเลี่ยงความเสียหายที่อาจเกิดขึ้นกับมือจับเหนือประตูและแผงหลังคาขึ้นรูป ดังนั้นอย่าโหนที่มือจับเหนือประตู

ตะขอแขวนเสื้อผ้า

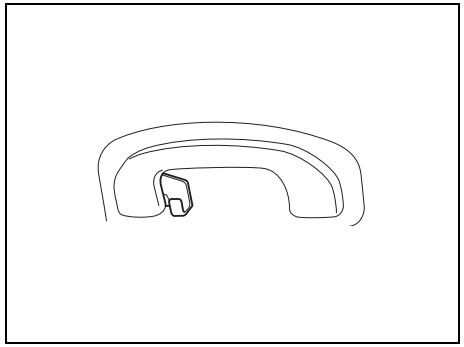

61MM0B025

ท่านสามารถแขวนเสื้อผ้าที่ตะขอได้ แต่ตะขอแขวนเสื้อผ้านี้ไม่ได้ออกแบบมาเพื่อรองรับวัตถุขนาดใหญ่หรือมีน้ำหนักมาก

ช่องเก็บของ

ตัวอย่าง

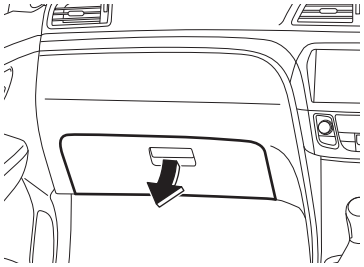

79MH0511

การเปิดช่องเก็บของ ให้ดึงที่คันล็อค การปิด ให้กดฝาช่องเก็บของเข้าไปจนกระทั่งล็อคเข้าที่

⚠ คำเตือน

อย่าขับขี่ในขณะที่ฝาช่องเก็บของเปิดอยู่ เพราะอาจทำให้ได้รับบาดเจ็บในกรณีที่เกิดอุบัติเหตุได้

ที่วางแก้วและพื้นที่เก็บของ

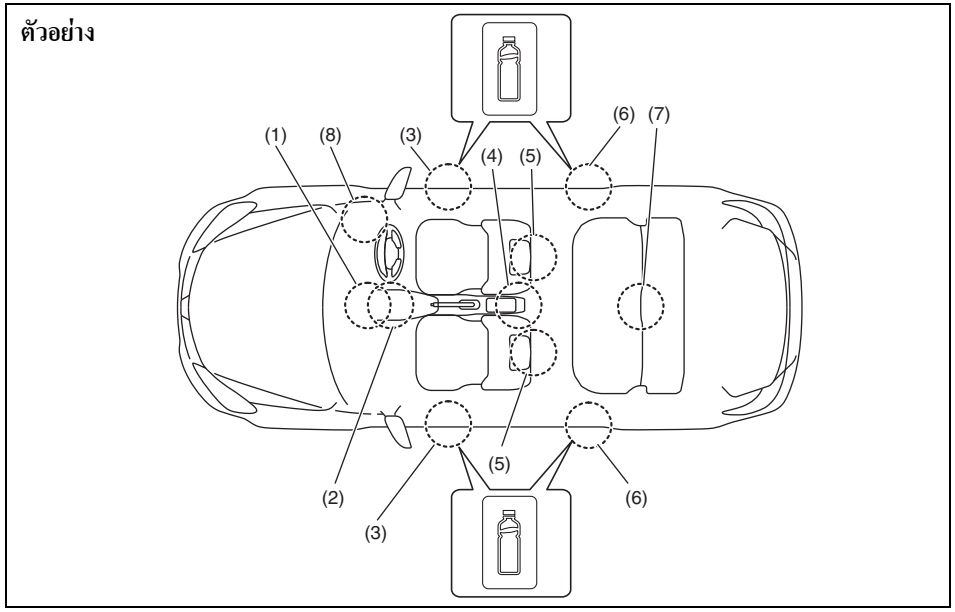

79MH0513

(1) ช่องใส่ของที่แผงหน้าปัด
(2) ที่วางขวดน้ำด้านหน้า
(3) ที่วางขวดน้ำด้านหน้า
(4) ที่วางพักแขนที่เบาะหน้าและกล่องเก็บของที่คอนโซลกลาง
(5) ช่องใส่ของหลังเบาะหน้า
(6) ที่วางขวดน้ำด้านหลัง
(7) ที่วางพักแขนที่เบาะหลังและที่วางแก้ว
(8) ช่องเก็บของด้านคนขับ

ช่องใส่ของที่แผงหน้าปัด (1)/ ช่องเก็บของด้านคนขับ (8)

⚠ คำเตือน

อย่าวางสิ่งของใดๆ ที่อาจหล่นออกจากช่องใส่ของได้ขณะที่รถกำลังเคลื่อนที่
การไม่ปฏิบัติตามข้อพึงระวังต่อไปนี้อาจทำให้มีสิ่งของเข้าไปขัดกับแป้นต่างๆ และเป็นเหตุให้สูญเสียการควบคุมรถหรือเกิดอุบัติเหตุได้

ที่วางขวดน้ำด้านหน้า (2)

⚠ คำเตือน

การไม่ปฏิบัติตามข้อพึงระวังต่อไปนี้อาจทำให้ได้รับบาดเจ็บหรือเกิดความเสียหายกับตัวรถ

- **ให้ระมัดระวังเมื่อวางแก้วน้ำที่มีน้ำร้อนอยู่ลงในที่วางแก้ว น้ำร้อนอาจหกกระเด็นลวกผิวได้**
- **อย่าใส่ของที่มีขอบคม ของแข็ง หรือของที่แตกหักได้ไว้ในที่วางขวดน้ำ เพราะสิ่งที่อยู่ในที่วางขวดน้ำอาจกระเด็นออกมาในกรณีที่หยุดรถกะทันหันหรือเกิดการชนกระแทก เป็นเหตุให้บาดเจ็บได้**
- **ระมัดระวังอย่าทำของเหลวกระเด็นใส่หรือสอดวัตถุแปลกปลอมเข้าไปในชิ้นส่วนที่เคลื่อนที่ได้ของคันเกียร์หรืออุปกรณ์ไฟฟ้าต่างๆ ของเหลวหรือวัตถุแปลกปลอมอาจทำให้ชิ้นส่วนดังกล่าวเสียหายได้**

ที่วางขวดน้ำด้านหน้า (3)/ ที่วางขวดน้ำด้านหลัง (6)

ท่านควรวางขวดน้ำโดยที่ปิดฝาขวดไว้ในที่วางขวด

ที่วางพักแขนที่เบาะหน้าและกล่องเก็บของที่คอนโซลกลาง (4)

ข้อพึงระวัง

อย่าโน้มตัวพิงที่วางพักแขนหรือให้เด็กนั่งบนที่วางพักแขน เพื่อป้องกันไม่ให้ที่วางพักแขนชำรุด

กล่องเก็บของที่คอนโซลกลาง

ใช้สำหรับเก็บสิ่งของที่มีขนาดเล็ก
เปิดช่องเก็บของได้โดยยกฝาปิดด้านบนขึ้นพร้อมกับดันคันปลดล็อค (1) ขึ้น

ตัวอย่าง

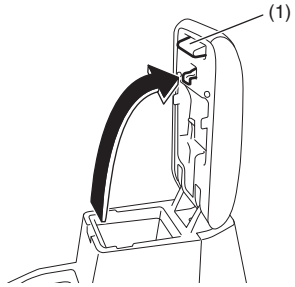

79MH0514

หมายเหตุ:
ให้ปิดฝาปิดทุกครั้งหลังใส่ของหรือนำของออกจากช่องเก็บของ

ช่องใส่ของหลังเบาะหน้า (5)

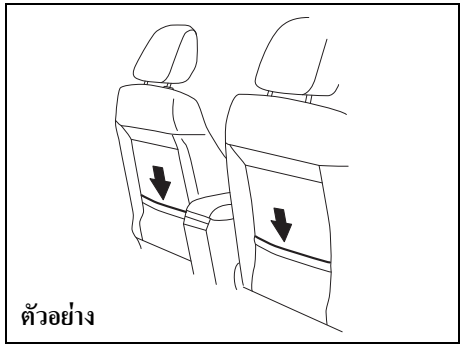

79MH0516

ช่องใส่ของนี้มีไว้เพื่อใส่สิ่งของที่มีน้ำหนักเบาและอ่อนนุ่ม เช่น ถุงมือ หนังสือพิมพ์ หรือนิตยสาร

⚠ ข้อควรระวัง

ห้ามใส่ของแข็งหรือแตกหักได้ลงในช่องใส่ของ เพราะหากเกิดอุบัติเหตุ สิ่งของต่างๆ เช่น ขวด กระป๋อง ฯลฯ อาจทำให้ผู้โดยสารเบาะหลังได้รับบาดเจ็บ

ที่วางพักแขนที่เบาะหลังและที่วางแก้ว (7)

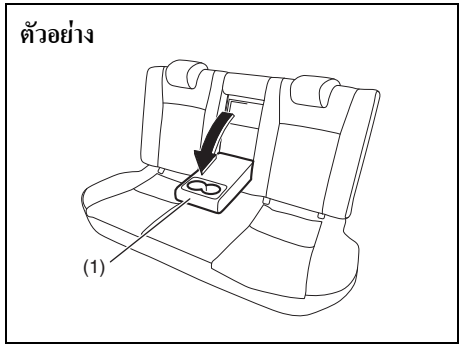

79MH0517

(1) ที่วางแก้ว

ที่วางพักแขนที่เบาะหลังจะติดตั้งอยู่ตรงกลางเบาะหลัง ให้พับลงมาเมื่อต้องการใช้งาน

⚠ คำเตือน

- **หากคาดเข็มขัดนิรภัยผ่านส่วนใดก็ตามของที่วางพักแขน เข็มขัดนิรภัยจะไม่สามารถป้องกันผู้โดยสารได้ดีเท่าที่ควร หลังจากคาดเข็มขัดนิรภัยทุกครั้ง ให้ตรวจสอบให้แน่ใจว่าไม่ได้คาดผ่านที่วางพักแขน**
- **เมื่อเกิดอุบัติเหตุหรือเบรกรถกะทันหัน ที่วางพักแขนที่เบาะหลังอาจพับลงมาได้ หากติดตั้งเบาะนิรภัยสำหรับเด็กแบบหันหลังออกไปทางหน้ารถที่ตำแหน่งเบาะหลังกลาง ที่วางพักแขนที่พับลงมาอาจทำให้เด็กบาดเจ็บได้ อย่าติดตั้งเบาะนิรภัยสำหรับเด็กแบบหันหลังออกไปทางหน้ารถที่ตำแหน่งเบาะหลังกลาง**

ที่วางพักเท้า

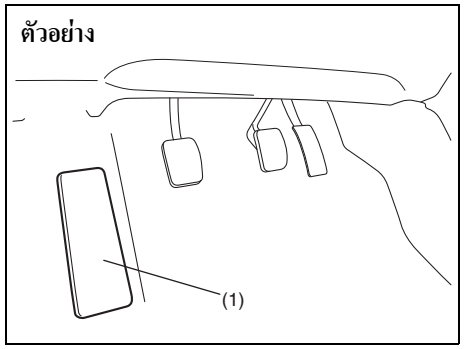

58MST0509

ใช้ที่วางพักเท้า (1) เพื่อรองรับเท้าซ้ายของท่าน

ผ้ายางปูพื้น (ในรถบางรุ่น)

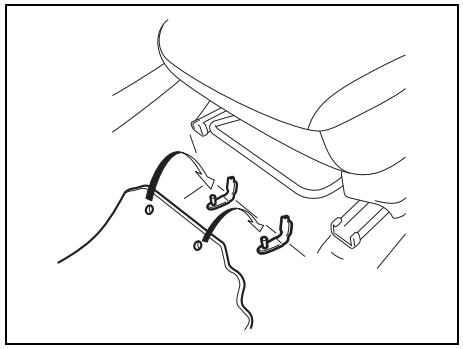

68LM554

เพื่อป้องกันไม่ให้ผ้ายางปูพื้นด้านคนขับเลื่อนไปข้างหน้าและอาจเข้าไปขัดขวางกับการทำงานของแป้นต่างๆ ขอแนะนำให้ใช้ผ้ายางปูพื้นแท้ของซูซูกิ
เมื่อไรก็ตามที่ท่านติดตั้งผ้ายางปูพื้นด้านคนขับกลับเข้าที่หลังจากที่ได้ถอดออก ให้แน่ใจว่าเกี่ยวปลอกยึดผ้ายางปูพื้นเข้ากับตัวยึดแน่นหนาดี และจัดตำแหน่งผ้ายางปูพื้นที่บริเวณที่วางเท้าในตำแหน่งที่ถูกต้อง

เมื่อท่านเปลี่ยนผ้ายางปูพื้นในรถของท่านเป็นรูปแบบที่แตกต่างไป เช่น ผ้ายางปูพื้นสำหรับทุกสภาพอากาศ เราขอแนะนำให้ท่านเลือกใช้ผ้ายางปูพื้นแท้ของซูซูกิ เพื่อให้พอดีกับขนาด

⚠ คำเตือน

การไม่ปฏิบัติตามข้อพึงระวังต่อไปนี้อาจทำให้ผ้ายางปูพื้นด้านคนขับเข้าไปขัดกับแป้นต่างๆ และเป็นเหตุให้สูญเสียการควบคุมรถหรือเกิดอุบัติเหตุได้

- **ให้แน่ใจว่าปลอกยึดผ้ายางปูพื้นเกี่ยวเข้ากับตัวยึดแน่นหนาดี**
- **ห้ามวางผ้ายางปูพื้นเพิ่มเติมทับบนผ้ายางปูพื้นที่มีอยู่แล้ว**

หูเกี่ยวโครงรถ

ด้านหน้า

1) นำเครื่องมือที่จำเป็น (ด้ามแม่แรง) ออกมาจากชุดเครื่องมือประจำรถ
2) ใช้ปลายด้ามแม่แรง (a) ที่พันด้วยผ้า (b) เปิดฝาปิดหูเกี่ยว (c) ออก

ตัวอย่าง

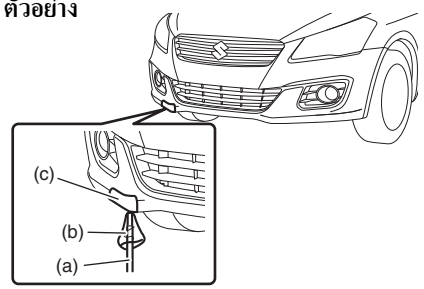

79MH0518

ตัวอย่าง

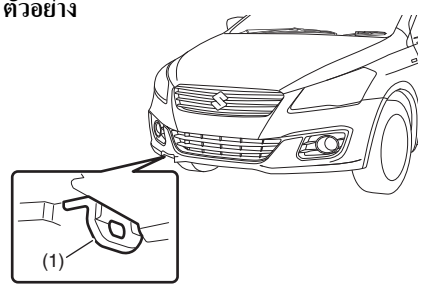

79MH0519

รถของท่านมีหูเกี่ยวโครงรถ (1) อยู่ที่ด้านหน้ารถสำหรับใช้ในกรณีฉุกเฉินและเพื่อวัตถุประสงค์ในการขนส่งทางรถไฟเท่านั้น

การลากจูงรถของท่านบนถนนทั่วไปหรือทางหลวงให้ปฏิบัติตามคำแนะนำของ “การลากจูง” ในหมวด “การปฏิบัติในกรณีฉุกเฉิน”

⚠ คำเตือน

ห้ามใช้หูเกี่ยวโครงรถในการลากรถคันอื่นหรือให้รถคันอื่นลากรถของท่านบนถนนทั่วไปหรือทางหลวง หูเกี่ยว (1) ได้รับการออกแบบให้ใช้ในกรณีฉุกเฉินเท่านั้น เช่น ในกรณีที่รถของท่านหรือรถคันอื่นติดหล่ม โคลนหรือหิมะ

ข้อพึงระวัง

เมื่อท่านใช้หูเกี่ยวโครงรถ (1) ให้หลีกเลี่ยงการขับรถที่ทำให้เกิดการกระแทกที่หูเกี่ยวอย่างรุนแรง มิฉะนั้นอาจทำให้หูเกี่ยวหรือตัวถังรถเสียหายได้

อย่าเร่งความเร็วในทันที

ด้านหลัง

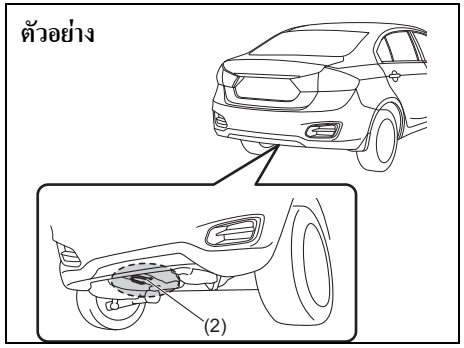

79MH0759

รถของท่านมีหูเกี่ยวโครงรถ (2) อยู่ที่ด้านหลังรถสำหรับใช้ในกรณีฉุกเฉินและเพื่อวัตถุประสงค์ในการขนส่งทางรถไฟ/เรือเท่านั้น การลากจูงรถของท่านบนถนนทั่วไปหรือทางหลวง ให้ปฏิบัติตามคำแนะนำของ “การลากจูง” ในหมวด “การปฏิบัติในกรณีฉุกเฉิน”

⚠ คำเตือน

ห้ามใช้หูเกี่ยวโครงรถในการลากรถคันอื่นหรือให้รถคันอื่นลากรถของท่านบนถนนทั่วไปหรือทางหลวง หูเกี่ยว (2) ได้รับการออกแบบให้ใช้ในกรณีฉุกเฉินเท่านั้น เช่น ในกรณีที่รถของท่านหรือรถคันอื่นติดหล่ม โคลนหรือหิมะ

ข้อพึงระวัง

เมื่อท่านใช้หูเกี่ยวโครงรถ (2) ให้หลีกเลี่ยงการขับรถที่ทำให้เกิดการกระแทกที่หูเกี่ยวอย่างรุนแรง มิฉะนั้นอาจทำให้หูเกี่ยว ตัวถังรถ หรือระบบขับเคลื่อนเสียหายได้

- **อย่าเร่งความเร็วในทันที**
- **อย่าลางจูงรถที่มีน้ำหนักมากกว่ารถของท่าน**

ระบบทำความร้อน (ในรถบางรุ่น) และระบบปรับอากาศ

ระบบทำความร้อนและระบบปรับอากาศมี 2 แบบ ดังนี้:

- ระบบปรับอากาศแบบธรรมดา
- ระบบทำความร้อนและระบบปรับอากาศแบบอัตโนมัติ (การควบคุมอุณหภูมิแบบ Climate control)

ช่องลมออก

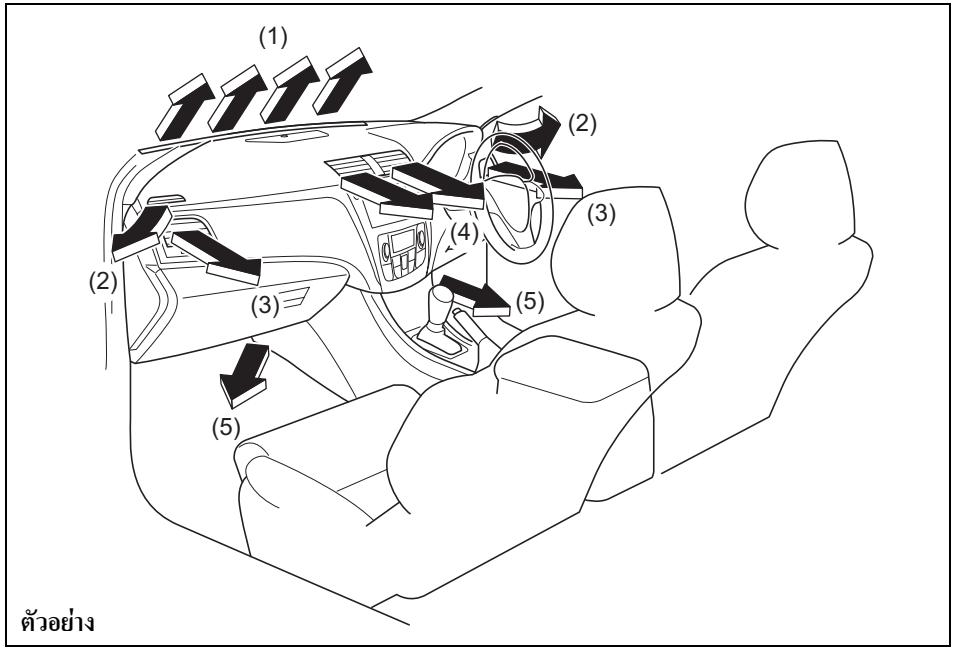

79MS0T504

(1) ช่องลมไล่ฝ้ากระจกบังลมหน้า
(2) ช่องลมไล่ฝ้าด้านข้าง
(3) ช่องลมด้านข้าง
(4) ช่องลมกลาง
(5) ช่องลมที่พื้น

ช่องลมกลาง

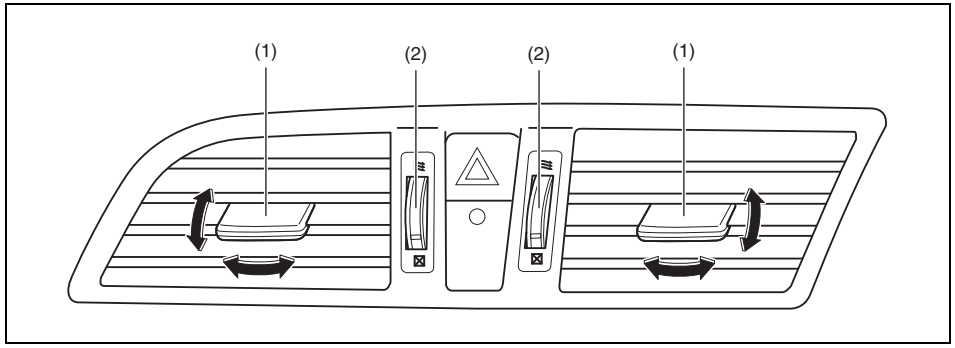

79MH0521

ช่องลมด้านข้าง

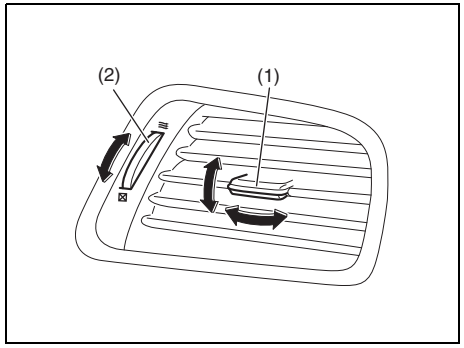

79MH0542

เลื่อนปุ่ม (1) ในแนวตั้งหรือแนวนอนเพื่อปรับทิศทางการไหลของอากาศที่ต้องการ ช่องลมกลาง/ช่องลมด้านข้างจะเปิดเมื่อท่านหมุนปุ่ม (2) ขึ้นด้านบน และจะปิดเมื่อหมุนปุ่มลงด้านล่าง

ระบบปรับอากาศแบบธรรมดา

คำอธิบายเกี่ยวกับการควบคุม

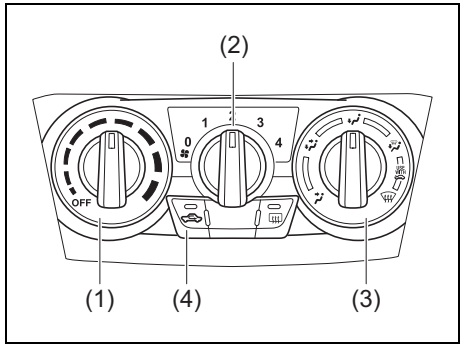

79MS0T505

สวิตช์ปรับอากาศพร้อมปุ่มควบคุมอุณหภูมิ (1)
หมุนปุ่มนี้เพื่อเลือกอุณหภูมิ

นอกจากนี้ ยังใช้เพื่อเปิดและปิดระบบปรับอากาศโดยการหมุนปุ่มนี้ด้วย การเปิดระบบปรับอากาศ ให้หมุนปุ่มไปที่ตำแหน่งอื่นนอกเหนือจาก “OFF” เมื่อปุ่มนี้อยู่ที่ตำแหน่ง “OFF” จะเป็นการปิดระบบปรับอากาศ

หมายเหตุ:
ในระหว่างการทำงานของเครื่องปรับอากาศ ท่านอาจสังเกตเห็นการเปลี่ยนแปลงของความเร็วรอบเครื่องยนต์เล็กน้อย การเปลี่ยนแปลงนี้ไม่ใช่สิ่งผิดปกติแต่อย่างใด เนื่องจากระบบได้รับการออกแบบมาโดยให้คอมเพรสเซอร์ทำงานหรือไม่ทำงานเพื่อรักษาอุณหภูมิที่ต้องการไว้ การทำงานของคอมเพรสเซอร์ที่น้อยลงจะทำให้ประหยัดน้ำมันเชื้อเพลิงได้ดียิ่งขึ้น

ปุ่มควบคุมความเร็วโบล์วเวอร์ (2)
หมุนปุ่มนี้เพื่อเปิดโบล์วเวอร์และเลือกความเร็วโบล์วเวอร์

ปุ่มควบคุมการไหลของอากาศ (3)

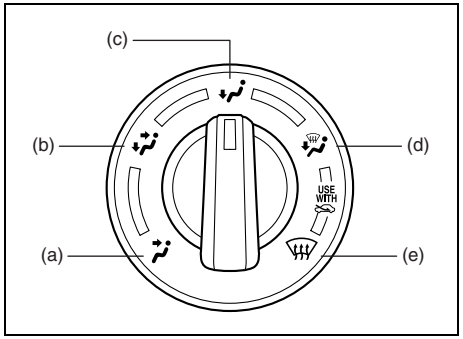

61MM0A019

ใช้ปุ่มนี้เพื่อเลือกฟังก์ชั่นใดฟังก์ชั่นหนึ่งที่อธิบายไว้ด้านล่างนี้

การระบายอากาศ (a)

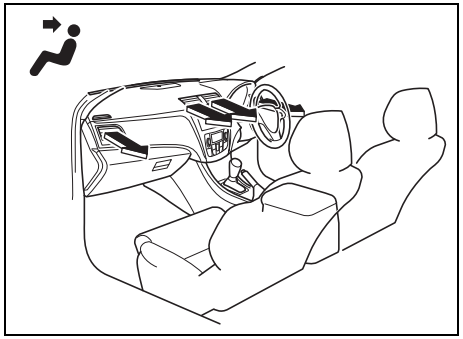

79MS0T506

อากาศที่ถูกควบคุมอุณหภูมิจะออกจากช่องลมกลางและช่องลมด้านข้าง

สองระดับ (b)

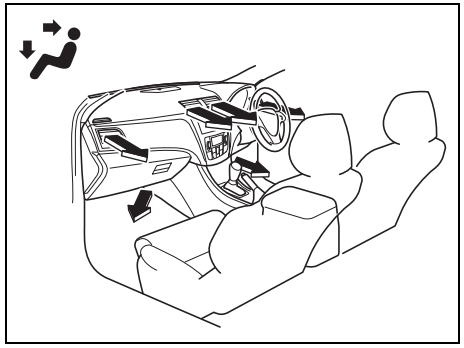

79MS0T507

อากาศที่ถูกควบคุมอุณหภูมิจะออกจากช่องลมกลาง ช่องลมด้านข้างและช่องลมที่พื้น

เป่าเท้า (c)

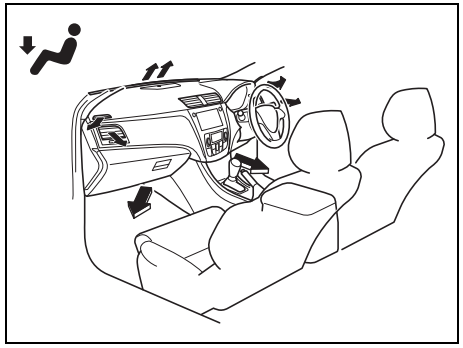

79MS0T508

อากาศที่ถูกควบคุมอุณหภูมิจะออกจากช่องลมที่พื้น และช่องลมด้านข้าง และจะออกจากช่องลมไล่ฝ้ากระจกบังลมหน้าและออกจากช่องลมไล่ฝ้าด้านข้างเบาๆ

เป่าเท้าและไล่ฝ้า (d)

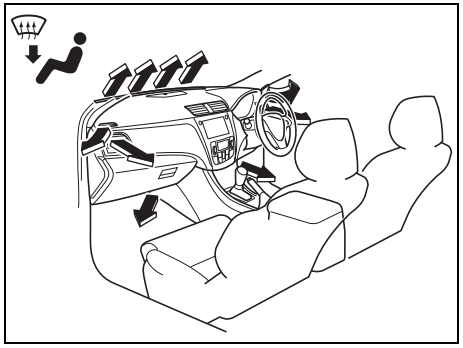

79MS0T509

อากาศที่ถูกควบคุมอุณหภูมิจะออกจากช่องลมที่พื้น ช่องลมไล่ฝ้ากระจกบังลมหน้า ช่องลมไล่ฝ้าด้านข้าง และช่องลมด้านข้าง

ไล่ฝ้า (e)

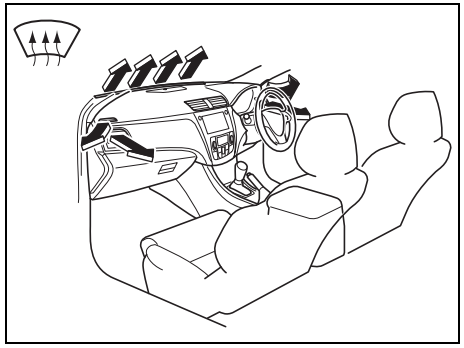

79MS0T510

อากาศที่ถูกควบคุมอุณหภูมิจะออกจากช่องลมไล่ฝ้ากระจกบังลมหน้า ช่องลมไล่ฝ้าด้านข้าง และช่องลมด้านข้าง

ปุ่มควบคุมอากาศเข้า (4)

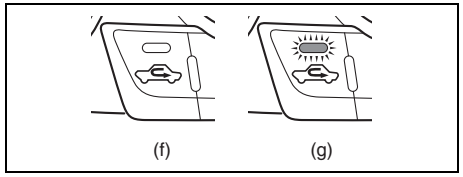

61MM0A020

ใช้ปุ่มนี้เพื่อเลือกโหมดต่างๆ ต่อไปนี้

อากาศภายนอก (f)
เมื่อเลือกโหมดนี้ ไฟแสดงสถานะจะดับลงและจะใช้อากาศภายนอก

อากาศหมุนเวียนภายใน (g)
เมื่อเลือกโหมดนี้ ไฟแสดงสถานะจะสว่างขึ้น ซึ่งจะเป็นการปิดช่องอากาศภายนอกและหมุนเวียนอากาศภายในแทน โหมดนี้เหมาะสำหรับการขับผ่านบริเวณที่มีฝุ่นหรือมีมลพิษทางอากาศ เช่น อุโมงค์ หรือเมื่อต้องการให้ภายในห้องโดยสารเย็นเร็วขึ้น

การกดปุ่มควบคุมอากาศเข้าในแต่ละครั้งจะเป็นการสลับการทำงานระหว่าง “โหมดอากาศภายนอก” และ “อากาศหมุนเวียนภายใน”

หมายเหตุ:
หากท่านเลือก “อากาศหมุนเวียนภายใน” เป็นเวลานาน อากาศภายในรถอาจมีเชื้อโรคปนเปื้อนได้ ดังนั้น ท่านควรเลือก “อากาศภายนอก” บ้างเป็นครั้งคราว

คำแนะนำในการใช้งานระบบ

การระบายอากาศธรรมชาติ
เลือก “การระบายอากาศ” และ “อากาศภายนอก” แล้วปรับปุ่มควบคุมอุณหภูมิไปที่ตำแหน่งอุณหภูมิที่ต้องการ และหมุนปิดปุ่มควบคุมความเร็วโบล์วเวอร์ อากาศภายนอกจะไหลผ่านรถยนต์ในระหว่างการขับขี่

การระบายอากาศแบบควบคุม
การปรับตั้งการควบคุมจะเหมือนกับการระบายอากาศธรรมชาติ ยกเว้นท่านจะต้องปรับปุ่มควบคุมความเร็วโบล์วเวอร์ไปที่ตำแหน่งอื่นๆ นอกจากตำแหน่งปิดการทำงาน

การทำความเย็นปกติ
ปรับปุ่มควบคุมการไหลของอากาศไปที่ “การระบายอากาศ” แล้วปรับปุ่มควบคุมอุณหภูมิไปที่ตำแหน่งอุณหภูมิที่ต้องการ และปรับปุ่มควบคุมความเร็วโบล์วเวอร์ไปที่ตำแหน่งความเร็วโบล์วเวอร์ที่ต้องการ และปรับปุ่มควบคุมไปที่ตำแหน่งอื่น นอกเหนือจาก “OFF” การปรับปุ่มควบคุมความเร็วโบล์วเวอร์ไปที่ตำแหน่งความเร็วโบล์วเวอร์ที่สูงขึ้นจะเป็นการเพิ่มประสิทธิภาพในการทำความเย็น
ท่านสามารถเปลี่ยนการทำงานของปุ่มควบคุมอากาศเข้าไปที่ “อากาศภายนอก” หรือ “อากาศหมุนเวียนภายใน” ตามที่ท่านต้องการได้ การเลือก “อากาศหมุนเวียนภายใน” จะเป็นการเพิ่มประสิทธิภาพในการทำความเย็น

การทำความเย็นอย่างรวดเร็ว (โดยใช้อากาศหมุนเวียนภายใน)
การปรับตั้งการควบคุมจะเหมือนกับการทำความเย็นปกติ ยกเว้นท่านจะต้องเลือก “อากาศหมุนเวียนภายใน” และความเร็วโบล์วเวอร์สูงสุด

หมายเหตุ:

- *หากท่านเลือก "อากาศหมุนเวียนภายใน" เป็นเวลานาน อากาศภายในรถอาจมีเชื้อโรคปนเปื้อนได้ ดังนั้น ท่านควรเลือก "อากาศภายนอก" บ้างเป็นครั้งคราว*
- *หากท่านจอดรถยนต์ทิ้งไว้กลางแดดโดยที่ปิดกระจกไว้ การทำความเย็นจะเร็วขึ้นเมื่อท่านเปิดกระจกลงเป็นระยะเวลาสั้นๆ ในขณะที่ท่านใช้งานเครื่องปรับอากาศ โดยที่ปุ่มควบคุมอากาศเข้าอยู่ที่ "อากาศภายนอก" และความเร็วโบล์วเวอร์อยู่ที่ความเร็วสูง*

การไล่ความชื้น

ปรับปุ่มควบคุมการไหลของอากาศไปที่ตำแหน่งที่ต้องการ ปรับปุ่มควบคุมอุณหภูมิไปที่ตำแหน่งอุณหภูมิที่ต้องการ และปรับปุ่มควบคุมความเร็วโบล์วเวอร์ไปที่ตำแหน่งความเร็วโบล์วเวอร์ที่ต้องการ นอกจากนี้ให้เลือก "อากาศภายนอก" และปรับปุ่มควบคุมไปที่ตำแหน่งอื่นนอกเหนือจาก "OFF"

หมายเหตุ:
เนื่องจากระบบปรับอากาศจะไล่ความชื้นในอากาศ การเปิดการทำงานจะช่วยให้กระจกใส

การบำรุงรักษา

ถ้าท่านไม่ได้ใช้เครื่องปรับอากาศเป็นเวลานาน เช่น ในช่วงฤดูหนาว เครื่องปรับอากาศอาจทำงานได้ไม่เต็มประสิทธิภาพเมื่อท่านเริ่มใช้งานอีกครั้ง เพื่อเป็นการยืดอายุการใช้งานและรักษาประสิทธิภาพการทำงานสูงสุดของเครื่องปรับอากาศ จึงจำเป็นต้องเปิดใช้งานเครื่องปรับอากาศบ้างเป็นครั้งคราว เปิดใช้งานเครื่องปรับอากาศอย่างน้อยเดือนละครั้งเป็นเวลาหนึ่งนาทีขณะเครื่องยนต์เดินเบา การทำเช่นนี้จะเป็นการหมุนเวียนสารทำความเย็นและน้ำมัน รวมทั้งช่วยป้องกันชิ้นส่วนประกอบภายในด้วย

เครื่องปรับอากาศของท่านมีไส้กรองอากาศ ทำความสะอาดหรือเปลี่ยนไส้กรองอากาศตามที่ระบุไว้ใน "ตารางการบำรุงรักษา" ในหมวด "การตรวจสอบและการบำรุงรักษา"

หมายเหตุ:
รถของท่านใช้สารทำความเย็นระบบปรับอากาศ HFC-134a ซึ่งโดยทั่วไปเรียกว่า "R-134a" R-134a เข้ามาแทนที่ R-12 ประมาณปี 1993 สำหรับการใช้งานกับรถยนต์ สารทำความเย็นอื่นๆ สามารถนำมาใช้ได้เช่นกัน โดยรวมถึง R-12 แบบรีไซเคิล แต่แนะนำให้ใช้เฉพาะ R-134a กับรถของท่านเท่านั้น

ข้อพึงระวัง
การใช้สารทำความเย็นผิดประเภทอาจทำให้ระบบปรับอากาศของท่านได้รับความเสียหาย ใช้เฉพาะ R-134a เท่านั้น ห้ามผสมหรือใช้สารทำความเย็นอื่นแทน R-134a

ระบบทำความร้อนและระบบปรับอากาศแบบอัตโนมัติ (การควบคุมอุณหภูมิ)

คำอธิบายเกี่ยวกับการควบคุม

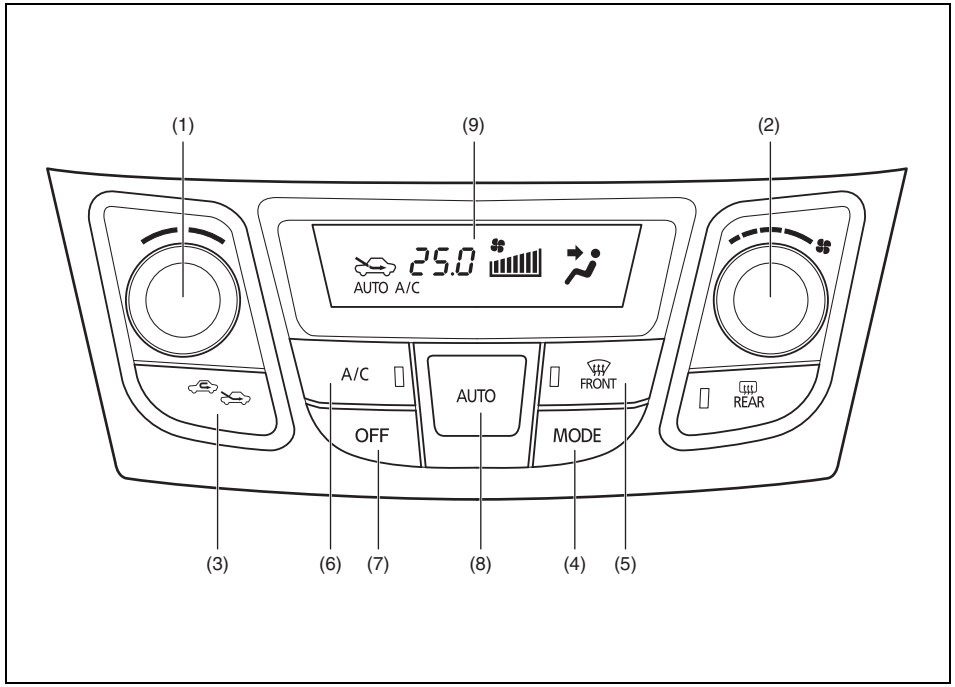

79MH0529

(1) ปุ่มควบคุมอุณหภูมิ
(2) ปุ่มควบคุมความเร็วโบล์วเวอร์
(3) ปุ่มควบคุมอากาศเข้า
(4) ปุ่มควบคุมการไหลของอากาศ
(5) สวิตช์ไล่ฝ้า
(6) สวิตช์เครื่องปรับอากาศ
(7) สวิตช์ “OFF”
(8) สวิตช์ “AUTO”
(9) จอแสดงผล

ปุ่มควบคุมอุณหภูมิ (1)

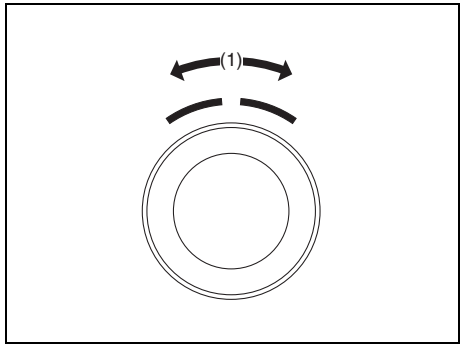

79MH0530

หมุนปุ่มควบคุมอุณหภูมิ (1) เพื่อปรับอุณหภูมิ

ปุ่มควบคุมความเร็วโบล์วเวอร์ (2)

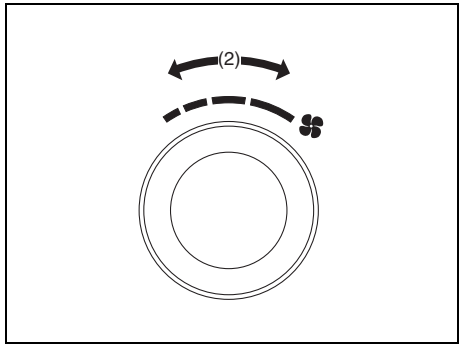

79MH0531

ปุ่มควบคุมความเร็วโบล์วเวอร์ (2) ใช้สำหรับเปิดโบล์วเวอร์และเลือกความเร็วโบล์วเวอร์

ถ้ากดสวิตช์ “AUTO” (8) ความเร็วโบล์วเวอร์จะเปลี่ยนแปลงโดยอัตโนมัติเพื่อให้ระบบควบคุมอุณหภูมิรักษาอุณหภูมิที่เลือกไว้

ปุ่มควบคุมอากาศเข้า (3)

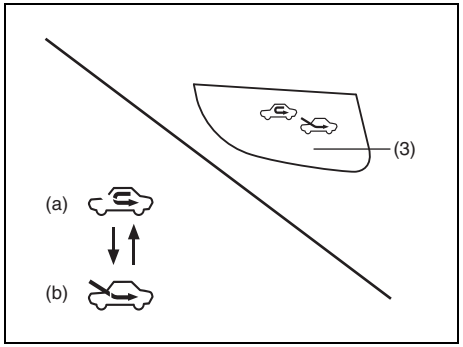

79MH0532

กดปุ่มควบคุมอากาศเข้า (3) เพื่อเปลี่ยนระหว่างโหมดต่อไปนี้

ถ้ากดสวิตช์ “AUTO” (8) อากาศเข้าจะเปลี่ยนแปลงโดยอัตโนมัติเพื่อให้ระบบควบคุมอุณหภูมิรักษาอุณหภูมิที่เลือกไว้

หมายเหตุ:
เมื่อท่านเลือกโหมดอากาศหมุนเวียนภายใน ระบบการทำงานอัตโนมัติจะถูกยกเลิกการทำงาน ถ้าท่านกดสวิตช์ “AUTO” (8)

อากาศหมุนเวียนภายใน (a)
เมื่อเลือกโหมดนี้ ช่องอากาศภายนอกจะปิดและเปลี่ยนมาใช้อากาศหมุนเวียนภายในแทน โหมดนี้เหมาะสำหรับการขับผ่านบริเวณที่มีมีมลพิษทางอากาศ เช่น อุโมงค์ หรือเมื่อต้องการให้ภายในห้องโดยสารเย็นเร็วขึ้น

อากาศภายนอก (b)
เมื่อเลือกโหมดนี้ อากาศภายนอกจะถูกนำเข้ามา

การกดปุ่มควบคุมอากาศเข้าในแต่ละครั้งจะเป็นการเลือกการทำงานระหว่าง “โหมดอากาศภายนอก” และ “อากาศหมุนเวียนภายใน”

หมายเหตุ:
หากท่านเลือก “อากาศหมุนเวียนภายใน” เป็นเวลานาน อากาศภายในรถอาจมีเชื้อโรคปนเปื้อนได้ ดังนั้น ท่านควรเลือก “อากาศภายนอก” บ้างเป็นครั้งคราว

ปุ่มควบคุมการไหลของอากาศ (4)

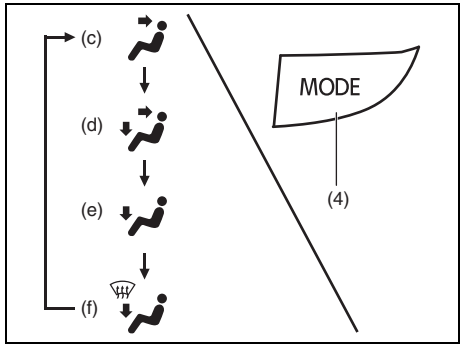

79MH0533

กดปุ่มควบคุมการไหลของอากาศ (4) เพื่อเปลี่ยนระหว่างฟังก์ชั่นต่อไปนี้ การแสดงสถานะของแต่ละโหมดที่เลือกจะปรากฏบนจอแสดงผล

ถ้ากดสวิตช์ “AUTO” (8) การไหลของอากาศจะเปลี่ยนแปลงโดยอัตโนมัติเพื่อให้ระบบควบคุมอุณหภูมิรักษาอุณหภูมิที่เลือกไว้

การระบายอากาศ (c)

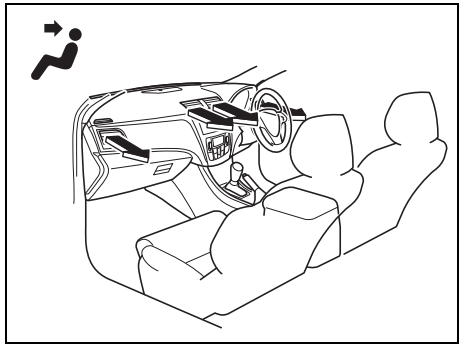

79MS0T506

อากาศที่ถูกควบคุมอุณหภูมิจะออกจากช่องลมกลางและช่องลมด้านข้าง

สองระดับ (d)

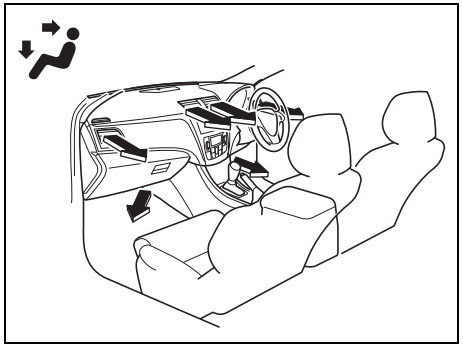

79MS0T507

อากาศที่ถูกควบคุมอุณหภูมิจะออกจากช่องลมที่พื้นและอากาศที่เย็นจะออกจากช่องลมกลางและช่องลมด้านข้าง เมื่อปุ่มควบคุมอุณหภูมิ (1) อยู่ในตำแหน่งเย็นสุดหรือร้อนสุด อย่างไรก็ตาม ลมที่ออกจากช่องลมที่พื้นและลมที่ออกจากช่องลมกลางและช่องลมด้านข้างจะมีอุณหภูมิเท่ากัน

ความร้อน (e)

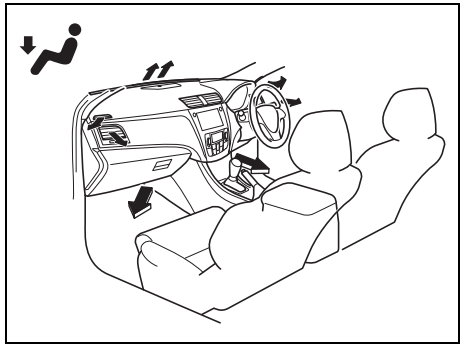

79MS0T508

อากาศที่ถูกควบคุมอุณหภูมิจะออกจากช่องลมที่พื้นและช่องลมด้านข้าง และจะออกจากช่องลมไล่ฝ้ากระจกบังลมหน้าและออกจากช่องลมไล่ฝ้าด้านข้างเบาๆ

ความร้อนและไล่ฝ้า (f)

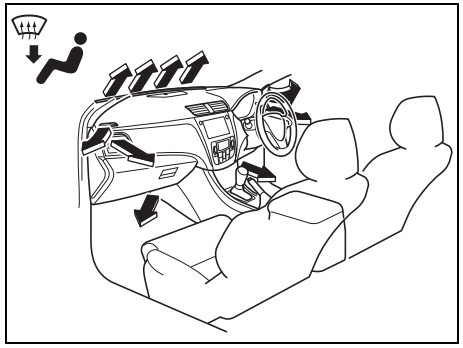

79MS0T509

อากาศที่ถูกควบคุมอุณหภูมิจะออกจากช่องลมที่พื้น ช่องลมไล่ฝ้ากระจกบังลมหน้า ช่องลมไล่ฝ้าด้านข้างและช่องลมด้านข้าง

สวิตช์ไล่ฝ้า (5)

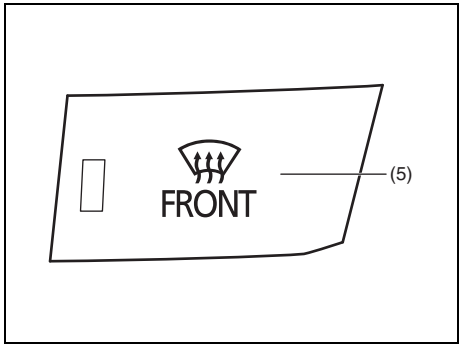

79MH0534

กดสวิตช์ไล่ฝ้า (5) เพื่อเปิดใช้งานระบบไล่ฝ้า

การไล่ฝ้า

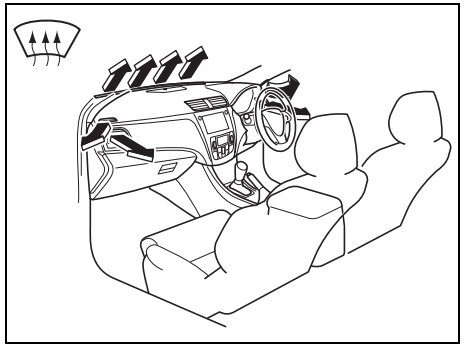

79MS0T510

อากาศที่ถูกควบคุมอุณหภูมิจะออกจากช่องลมไล่ฝ้ากระจก บังลมหน้า ช่องลมไล่ฝ้าด้านข้าง และช่องลมด้านข้าง

หมายเหตุ:
เมื่อกดสวิตช์ไล่ฝ้า (5) เพื่อเปิดใช้งานระบบไล่ฝ้าระบบปรับอากาศจะทำงานและเลือกโหมด "อากาศภายนอก" โดยอัตโนมัติ อย่างไรก็ตาม ในสภาพอากาศหนาวจัด ระบบปรับอากาศจะไม่ทำงาน

สวิตช์เครื่องปรับอากาศ (6)

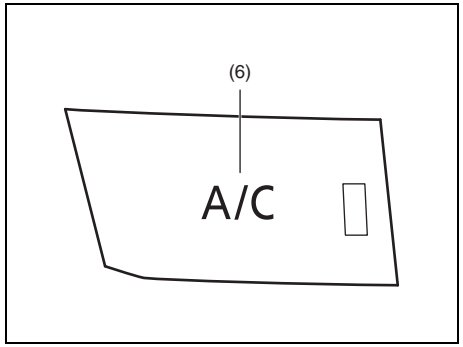

79MH0535

สวิตช์เครื่องปรับอากาศ (6) ใช้สำหรับเปิดและปิดระบบปรับอากาศได้ขณะที่โบล์วเวอร์ทำงานเท่านั้น การเปิดระบบปรับอากาศ ให้กดที่สวิตช์และ "A/C" จะปรากฏบนจอแสดงผล การปิดระบบปรับอากาศให้กดที่สวิตช์อีกครั้งและ "A/C" จะหายไปจากจอแสดงผล

คำแนะนำในการใช้งานระบบ

การทำงานอัตโนมัติ

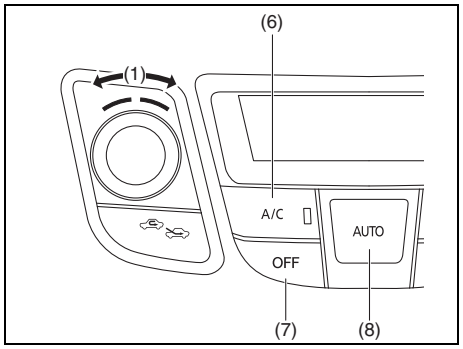

79MH0536

ท่านสามารถทำให้ระบบควบคุมอุณหภูมิทำงานโดยอัตโนมัติ การตั้งให้ระบบทำงานอัตโนมัติทั้งหมดให้ปฏิบัติตามขั้นตอนด้านล่าง

1) สตาร์ทเครื่องยนต์
2) กดสวิตช์ "AUTO" (8)
3) เลือกอุณหภูมิที่ต้องการโดยการหมุนปุ่มควบคุมอุณหภูมิ (1)

ความเร็วโบล์วเวอร์ อากาศเข้าและการไหลของอากาศจะถูกควบคุมโดยอัตโนมัติเพื่อรักษาอุณหภูมิที่ตั้งไว้ อย่างไรก็ตาม การควบคุมการไหลของอากาศจะไม่เปลี่ยนไปอยู่ในฟังก์ชั่น "ไล่ฝ้า" โดยอัตโนมัติ

หมายเหตุ:
เมื่อท่านเลือกโหมดอากาศหมุนเวียนภายใน ระบบการทำงานอัตโนมัติจะถูกยกเลิกการทำงาน ถ้าท่านกดสวิตช์ "AUTO" (8)

ท่านสามารถใช้งานสวิตช์เครื่องปรับอากาศ (6) เพื่อเปิดหรือปิดเครื่องปรับอากาศด้วยตนเองตามที่ท่านต้องการได้ เมื่อท่านปิดสวิตช์เครื่องปรับอากาศ ระบบควบคุมอุณหภูมิจะไม่สามารถทำให้อุณหภูมิภายในต่ำกว่าอุณหภูมิภายนอกได้

การปิดระบบควบคุมอุณหภูมิ ให้กดที่สวิตช์ “OFF” (7)

หมายเหตุ:
ถ้า “AUTO” ที่จอแสดงผลกะพริบ แสดงว่ามีปัญหาที่ระบบทำความร้อนและ/หรือระบบปรับอากาศ ท่านควรนำรถเข้ารับการตรวจเช็คระบบที่ศูนย์บริการซูซูกิ

หมายเหตุ:
- *การเลือกอุณหภูมิที่ท่านรู้สึกสบายที่สุด ให้เริ่มจากการตั้งค่าที่ 25°C (75°F)*
- *ถ้าท่านหมุนปุ่มควบคุมอุณหภูมิ (1) จนกระทั่ง “HI” หรือ “LO” ปรากฏบนจอแสดงผล ระบบควบคุมอุณหภูมิจะทำงานที่การทำความร้อนสูงสุดและการทำความเย็นสูงสุด และโบล์วเวอร์จะทำงานด้วยความเร็วสูงสุด*
- *เพื่อป้องกันการเป่าลมเย็นในสภาพอากาศหนาวหรือการเป่าลมร้อนในสภาพอากาศร้อน ระบบจะเปิดโบล์วเวอร์ช้ากว่าปกติจนกว่าลมอุ่นหรือลมเย็นจะพร้อมทำงาน*
- *หากท่านจอดรถยนต์ทิ้งไว้กลางแดดโดยที่ปิดกระจกไว้ การทำความเย็นจะเร็วขึ้นเมื่อท่านเปิดกระจกลงเป็นระยะเวลาสั้นๆ*
- *แม้ว่าจะอยู่ภายใต้การทำงานอัตโนมัติ ท่านสามารถตั้งค่าแต่ละปุ่มควบคุมไปยังโหมดแบบกำหนดเองได้ ฟังก์ชั่นที่เลือกแบบกำหนดเองจะถูกรักษาไว้และฟังก์ชั่นอื่นๆ จะยังคงอยู่ภายใต้การทำงานแบบอัตโนมัติ*
- *หากกระจกบังลมหน้าและ/หรือกระจกประตูหน้าเป็นฝ้าให้กดสวิตช์ไล่ฝ้า (5) เพื่อเปิดใช้งานระบบไล่ฝ้า หรือกดปุ่มควบคุมการไหลของอากาศ (4) เพื่อเลือกใช้ฟังก์ชั่น “ความร้อนและไล่ฝ้า” เพื่อไล่ฝ้าที่กระจก*
- *การตั้งค่าปุ่มควบคุมความเร็วโบล์วเวอร์ (2) ปุ่มควบคุมอากาศเข้า (3) ปุ่มควบคุมการไหลของอากาศ (4) กลับไปยังการทำงานอัตโนมัติ ให้กดสวิตช์ “AUTO” (8)*

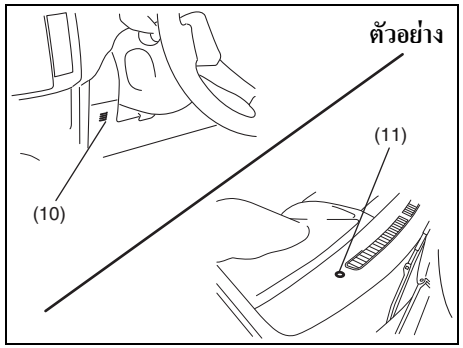

74LHT0510

ระมัดระวังอย่าบังเซ็นเซอร์อุณหภูมิภายในห้องโดยสาร (10) ที่อยู่ระหว่างพวงมาลัยกับแผงควบคุมอุณหภูมิหรือโซล่าร์เซ็นเซอร์ (11) ที่อยู่ส่วนบนสุดของแผงคอนโซลด้านคนขับ ระบบควบคุมอัตโนมัติจะใช้เซ็นเซอร์เหล่านี้ในการควบคุมอุณหภูมิ

การทำงานแบบกำหนดเอง

ท่านสามารถควบคุมระบบควบคุมอุณหภูมิได้ด้วยตัวเอง ปรับปุ่มควบคุมไปที่ตำแหน่งที่ต้องการ

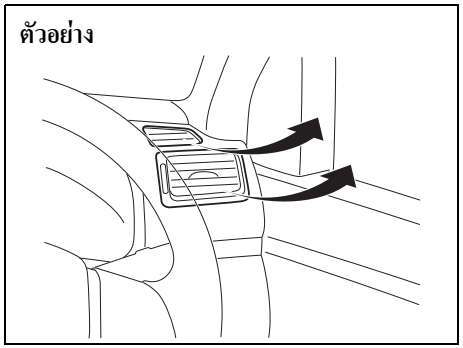

79MH0528

หมายเหตุ:
หากท่านต้องการการไล่ฝ้าสูงสุด:
- *กดสวิตช์ไล่ฝ้า (5) เพื่อเปิดใช้งานระบบไล่ฝ้า (ระบบปรับอากาศจะทำงานและเลือกโหมด “อากาศภายนอก” โดยอัตโนมัติ)*
- *ปรับปุ่มควบคุมความเร็วโบล์วเวอร์ไปที่ความเร็วสูง*
- *ปรับปุ่มควบคุมอุณหภูมิไปที่เครื่องหมาย “HI” บนจอแสดงผล และ*
- *ปรับช่องลมด้านข้างเพื่อให้ลมเป่าไปที่กระจกข้าง*

การบำรุงรักษา

ถ้าท่านไม่ได้ใช้เครื่องปรับอากาศเป็นเวลานาน เช่น ในช่วงฤดูหนาวเครื่องปรับอากาศอาจทำงานได้ไม่เต็มประสิทธิภาพเมื่อท่านเริ่มใช้งานอีกครั้ง เพื่อเป็นการยืดอายุการใช้งานและรักษาประสิทธิภาพการทำงานสูงสุดของเครื่องปรับอากาศจึงจำเป็นต้องเปิดใช้งานเครื่องปรับอากาศบ้างเป็นครั้งคราว เปิดใช้งานเครื่องปรับอากาศ อย่างน้อยเดือนละครั้งเป็นเวลาหนึ่งนาทีขณะเครื่องยนต์เดินเบา การทำเช่นนี้จะเป็นการหมุนเวียนสารทำความเย็นและน้ำมัน รวมทั้งช่วยป้องกันชิ้นส่วนประกอบภายในด้วย

เครื่องปรับอากาศของท่านมีไส้กรองอากาศ ทำความสะอาดหรือเปลี่ยนไส้กรองอากาศตามที่ระบุไว้ใน “ตารางการบำรุงรักษา” ในหมวด “การตรวจสอบและการบำรุงรักษา” ให้ศูนย์บริการซูซูกิเป็นผู้ปฏิบัติขั้นตอนนี้เนื่องจากจำเป็นต้องเลื่อนช่องเก็บของด้านล่างลงเพื่อปฏิบัติงาน

หมายเหตุ:
รถของท่านใช้สารทำความเย็นระบบปรับอากาศ HFC-134a ซึ่งโดยทั่วไปเรียกว่า “R-134a” R-134a เข้ามาแทนที่ R-12 ประมาณปี 1993 สำหรับการใช้งานกับรถยนต์ สารทำความเย็นอื่นๆ สามารถนำมาใช้ได้เช่นกัน โดยรวมถึง R-12 แบบรีไซเคิล แต่แนะนำให้ใช้เฉพาะ R-134a กับรถของท่านเท่านั้น

ข้อพึงระวัง

การใช้สารทำความเย็นผิดประเภทอาจทำให้ระบบปรับอากาศของท่านได้รับความเสียหาย ใช้เฉพาะ R-134a เท่านั้น ห้ามผสมหรือใช้สารทำความเย็นอื่น แทน R-134a

เสาอากาศวิทยุ

สายอากาศแบบฟิล์มติดกระจกหลัง

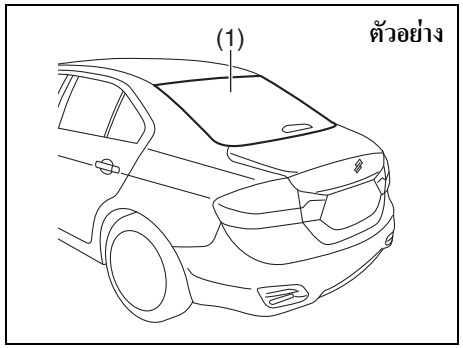

79MH0545

เสาอากาศวิทยุ (1) จะพิมพ์ติดอยู่ด้านในกระจกบังลมหลัง

ข้อพึงระวัง

- **อย่าให้วัตถุโลหะสัมผัสกับกระจกบังลมหลัง หรือติดฟิล์มโลหะที่บริเวณใกล้เคียง สภาวะใดสภาวะหนึ่งดังที่กล่าวมาอาจทำให้รับสัญญาณได้ไม่ดีหรือเกิดสัญญาณรบกวน**
- **เมื่อทำความสะอาดกระจกบังลมหลังด้านใน ให้ระมัดระวังจะให้เสาอากาศที่กระจกบังลมหลังเกิดรอยขีดข่วนหรือเสียหาย ใช้ผ้านุ่มชุบน้ำบิดหมาดเช็ดกระจกบังลมหลังเบาๆ ตามแนวเส้นเสาอากาศ**

การติดตั้งชุดส่งสัญญาณคลื่นความถี่วิทยุ

เราขอแนะนำให้ท่านขอคำแนะนำจากศูนย์บริการซูซูกิเกี่ยวกับแถบคลื่นความถี่วิทยุ กำลังไฟฟ้าส่งออกสูงสุดตำแหน่งเสาอากาศบนรถ และเงื่อนไขที่กำหนดต่างๆ สำหรับการติดตั้งและ/หรือการใช้งานก่อนทำการติดตั้งชุดส่งสัญญาณคลื่นความถี่วิทยุกับรถของท่าน อุปกรณ์บางประเภทอาจทำให้ระบบควบคุมด้วยอิเล็กทรอนิกส์เกิดความบกพร่อง ถ้าได้รับการติดตั้งอย่างไม่ถูกต้องหรืออุปกรณ์เหล่านั้นไม่เหมาะสมกับรถ

ระบบเครื่องเสียง (แบบ A) (ในรถบางรุ่น)

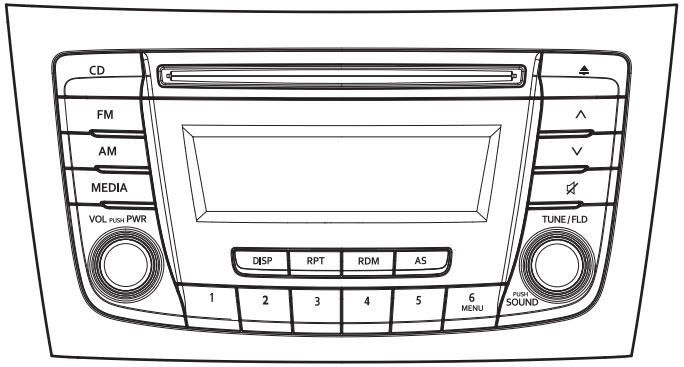

เครื่องเล่น CD และวิทยุ AM/FM

ข้อมูลเกี่ยวกับความปลอดภัย

⚠ คำเตือน

ถ้าท่านให้ความสนใจต่อการใช้งานระบบเครื่องเสียงหรือการมองที่จอแสดงของระบบเครื่องเสียงในขณะขับขี่มากเกินไป อาจทำให้เกิดอุบัติเหตุได้ ถ้าท่านปรับระดับเสียงให้ดังเกินไป อาจทำให้ท่านขาดความระมัดระวังกับสภาพการจราจรและท้องถนนในขณะนั้นได้

- **ท่านควรตั้งใจมองไปที่ถนนและตั้งใจขับรถอย่างระมัดระวัง หลีกเลี่ยงการให้ความสนใจกับการใช้งานระบบเครื่องเสียงหรือการมองที่จอแสดงของระบบเครื่องเสียงมากเกินไป**
- **ท่านควรทำความคุ้นเคยกับการใช้งานและปุ่มควบคุมต่างๆ ของระบบเครื่องเสียงก่อนการขับขี่**
- **ตั้งสถานีวิทยุที่ท่านชื่นชอบไว้ก่อนการขับขี่ เพื่อให้ท่านสามารถปรับตั้งคลื่นเหล่านั้นได้อย่างรวดเร็วโดยใช้สถานีวิทยุที่ตั้งไว้**
- **ปรับระดับเสียงให้อยู่ในระดับที่ท่านสามารถรับรู้สภาพการจราจรและท้องถนนในขณะขับขี่ได้**

ข้อสังเกตเกี่ยวกับแผ่นดิสก์

ข้อพึงระวัง

- เมื่อห้องโดยสารภายในรถเย็นจัดและมีการใช้งานเครื่องเล่นทันทีหลังจากเปิดฮีทเตอร์ ความชื้นอาจจับตัวบนแผ่นดิสก์หรือส่วนออพติคัลของเครื่องเล่นและทำให้ไม่สามารถเล่นเพลงได้อย่างถูกต้อง หากความชื้นจับตัวบนแผ่นดิสก์ ให้ใช้ผ้านุ่มเช็ดออก แต่ถ้าความชื้นจับตัวบนส่วนออพติคัลของเครื่องเล่น ห้ามใช้งานเครื่องเล่นประมาณหนึ่งชั่วโมง เพื่อปล่อยให้ความชื้นหายไปตามปกติ
- การขับขี่บนถนนที่ขรุขระมากซึ่งทำให้เกิดแรงสั่นสะเทือนที่รุนแรงอาจทำให้เสียงเพลงสะดุด
- เครื่องเล่นนี้ใช้กลไกที่มีความแม่นยำ แม้ในกรณีที่มีปัญหาเกิดขึ้น ห้ามเปิดฝาครอบ ถอดแยกชิ้นส่วนเครื่องเล่น หรือหล่อลื่นส่วนหมุน
  กรุณานำรถเข้ารับการตรวจเช็คเครื่องเล่นที่ศูนย์บริการซูซูกิ

ข้อควรระวังในการใช้งาน

เครื่องเล่นนี้ได้รับการออกแบบมาเพื่อเล่นแผ่น CD ที่มีเครื่องหมาย (A) ดังที่แสดงด้านบนโดยเฉพาะ
ซึ่งไม่สามารถเล่นแผ่นดิสก์ประเภทอื่นได้

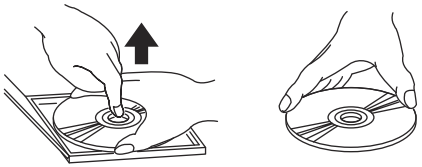

การนำแผ่น CD ออกจากกล่องเก็บแผ่น CD ให้กดที่ตรงกลางของกล่องและหยิบแผ่น CD ออกมาโดยจับที่ขอบแผ่น CD อย่างระมัดระวัง

จับที่ขอบแผ่น CD ทุกครั้ง
ห้ามจับที่พื้นผิวของแผ่นดิสก์

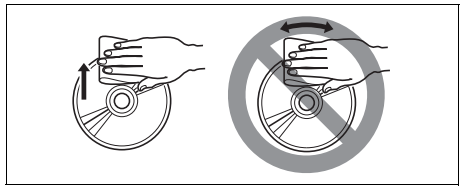

การลบรอยนิ้วมือหรือเช็ดฝุ่นออกจากแผ่น CD ให้ใช้ผ้านุ่มเช็ดเป็นแนวเส้นตรงจากตรงกลางของแผ่น CD ไปที่ขอบแผ่น CD

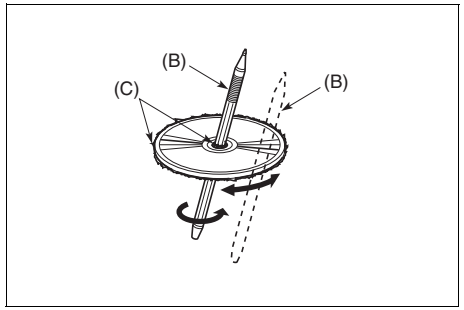

แผ่นดิสก์ใหม่อาจมีรอยขรุขระรอบๆ ขอบแผ่นดิสก์ เครื่องเล่นอาจไม่ทำงานหรือเสียงอาจสะดุดหากนำแผ่นดังกล่าวมาใช้ ใช้ปากกาลูกลื่น (B) ฯลฯ กำจัดรอยขรุขระ (C) ออกจากขอบแผ่นดิสก์ให้หมดก่อนใส่เข้าไปในเครื่องเล่น

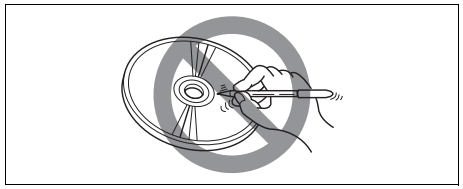

ห้ามติดป้ายบนพื้นผิวแผ่น CD รวมทั้งใช้ปากกาหรือดินสอเขียนบนแผ่น CD

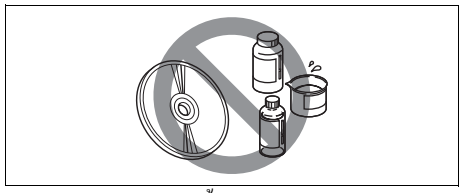

ห้ามใช้สารละลาย เช่น น้ำยาเช็ดทำความสะอาด สเปรย์ลดไฟฟ้าสถิต หรือทินเนอร์ เช็ดทำความสะอาดแผ่น CD

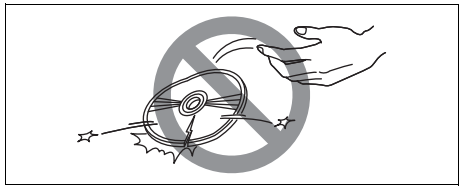

ห้ามใช้แผ่น CD ที่มีรอยขูดขีดมาก เสียรูป หรือแตกหัก ฯลฯ
เพราะการเล่นแผ่นดิสก์ที่มีลักษณะดังกล่าว จะทำให้เกิดความเสียหาย หรือทำให้ระบบไม่สามารถทำงานได้อย่างถูกต้อง

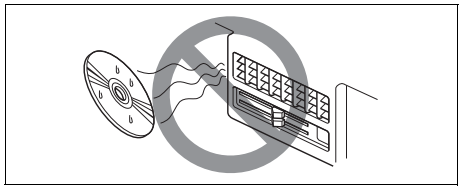

อย่าให้แผ่น CD ถูกแสงแดดหรือแหล่งความร้อนใดๆ โดยตรง

หมายเหตุ:

- *ห้ามใช้แผ่นป้องกัน CD ที่มีจำหน่ายทั่วไปหรือแผ่นดิสก์ที่มีตัวกันสะเทือน ฯลฯ*
  เพราะอาจเกิดการติดขัดกับกลไกภายในและทำให้แผ่นดิสก์ได้รับความเสียหาย
- *อาจไม่สามารถเล่นแผ่น CD-R กับเครื่องเล่นนี้ได้ เนื่องจากเงื่อนไขในการบันทึก*
- *ไม่สามารถเล่นแผ่น CD-RW กับเครื่องเล่นนี้ได้*

⚠ คำเตือน

ผลิตภัณฑ์นี้เป็นเลเซอร์คลาส I การใช้งานการควบคุมหรือการปรับตั้งหรือการปฏิบัติขั้นตอนใดๆ นอกเหนือจากที่กำหนดไว้ในที่นี้ อาจทำให้เกิดการแผ่รังสีที่เป็นอันตรายออกมาได้
อย่าเปิดฝาครอบและอย่าพยายามซ่อมเครื่องเล่นนี้ด้วยตนเอง ให้นำเครื่องเล่นเข้ารับบริการจากช่างผู้ชำนาญการ

Bluetooth®

ชื่อและโลโก้ Bluetooth® เป็นเครื่องหมายการค้าจดทะเบียน ของ Bluetooth SIG, Ink.

หยุดใช้งานเครื่องเล่นของรถและอุปกรณ์ Bluetooth® เมื่อได้รับแจ้ง

เครื่องเล่นของรถใช้คลื่นความถี่ในการสื่อสารร่วมกับอุปกรณ์ส่วนบุคคลหรืออุปกรณ์สื่อสารสาธารณะอื่นๆ เช่น ระบบเครือข่ายไร้สาย (LAN) และวิทยุสื่อสารแบบไร้สาย
ท่านควรหยุดใช้งานเครื่องเล่นนี้ทันทีเมื่อได้รับแจ้งเตือนว่าเครื่องเล่นของรถท่านรบกวนเครือข่ายการสื่อสารแบบไร้สายอื่นๆ

การทำงานพื้นฐาน

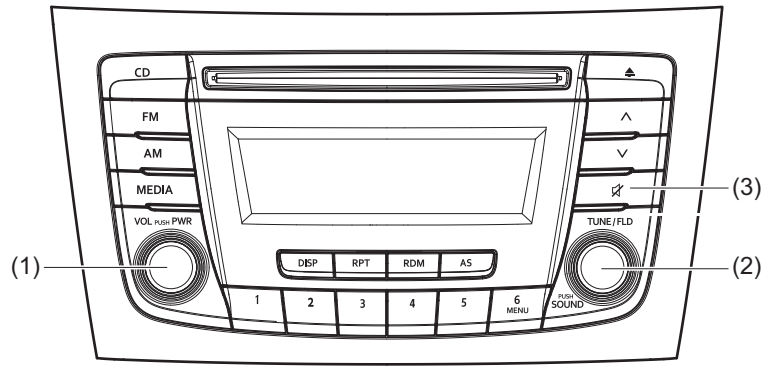

(1) ปุ่ม VOL PUSH POWER
(2) ปุ่ม TUNE FOLDER PUSH SOUND
(3) ปุ่มปิดเสียง

การเปิด/ปิด

กด VOL PUSH POWER (1)
เครื่องเล่นจะเริ่มเล่นในโหมดการทำงานล่าสุดที่ใช้ก่อนปิดเครื่อง

การปรับระดับเสียง

หมุนปุ่ม VOL PUSH POWER (1)
การหมุนปุ่มตามเข็มนาฬิกาจะเป็นการเพิ่มระดับเสียง และการหมุนปุ่มทวนเข็มนาฬิกาจะเป็นการลดระดับเสียง

หมายเหตุ:
ขณะขับขี่ ควรปรับเสียงให้อยู่ในระดับที่สามารถได้ยินเสียงทั่วไปและ/หรือเสียงรบกวนจากภายนอกรถได้

การปิดเสียง

กดปุ่มปิดเสียง (3) เพื่อปิดเสียง การยกเลิกการปิดเสียงให้กดที่ปุ่มปิดเสียง (3) อีกครั้ง

การปรับเสียงเบส/เสียงแหลม/สมดุลเสียง/เฟเดอร์

1) กดปุ่ม TUNE FOLDER PUSH SOUND (2) การกดปุ่มในแต่ละครั้งจะทำให้การปรับเสียงเปลี่ยนแปลงดังนี้:

การปรับแต่งเสียงสำเร็จรูป **(EQ OFF)**
↓
การปรับเสียงเบส **(BASS 0)**
↓
การปรับเสียงแหลม **(TREBLE 0)**
↓
การปรับสมดุลเสียง **(BALANCE 0)**
↓
การปรับเฟเดอร์ **(FADER 0)**
↓
การปรับ AVC **(AVC LEVEL 2)**

2) หมุนปุ่ม TUNE FOLDER PUSH SOUND (2) เพื่อปรับเสียง

การปรับ AVC (ระบบควบคุมระดับเสียงอัตโนมัติ)

ฟังก์ชั่นระบบควบคุมระดับเสียงอัตโนมัติ (AVC) จะปรับ (เพิ่ม/ลด) ระดับเสียงตามความเร็วรถ ระบบควบคุม AVC มาพร้อมกับตัวเลือกเสียงสามระดับ (LEVEL OFF, 1, 2, 3) ช่วงการปรับระดับเสียงจะเพิ่มขึ้นพร้อมกับหมายเลขของ LEVEL

1) กดปุ่ม TUNE FOLDER PUSH SOUND (2) จนถึงโหมดการปรับ AVC
2) หมุนปุ่ม TUNE FOLDER PUSH SOUND (2) เพื่อเลือกระดับการปรับ AVC ที่ต้องการ (การตั้งค่าเริ่มต้น: LEVEL 2)

การปรับแต่งเสียงสำเร็จรูป

ฟังก์ชั่นการปรับแต่งเสียงสำเร็จรูปจะเลือกใช้รูปแบบเสียงที่เหมาะสมกับประเภทของเพลงที่เล่นอยู่

1) กดปุ่ม TUNE FOLDER PUSH SOUND (2) หลายๆ ครั้ง จนกระทั่งข้อความ “PRESET-EQ” ปรากฏขึ้น
2) หมุนปุ่ม TUNE FOLDER PUSH SOUND (2) การหมุนปุ่มแต่ละครั้งจะเป็นการเปลี่ยนโหมดการปรับแต่งเสียงสำเร็จรูปดังนี้:

ปิด (FLAT)
⇕
JAZZ
⇕
ROCK
⇕
POP
⇕
CLASSIC
⇕
HIP-HOP

การฟังวิทยุ

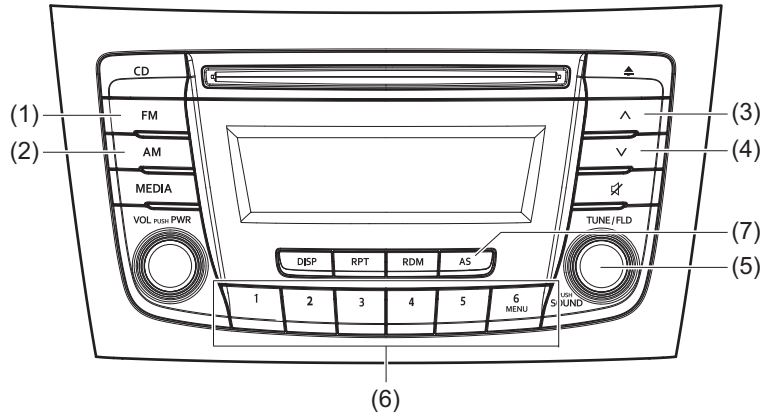

จอแสดงผล

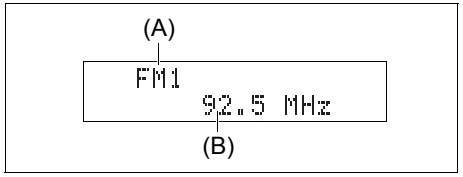

(1) ปุ่ม FM
(2) ปุ่ม AM
(3) ปุ่มค้นหาสถานีแบบเลื่อนขึ้น
(4) ปุ่มค้นหาสถานีแบบเลื่อนลง
(5) ปุ่ม TUNE FOLDER PUSH SOUND
(6) ปุ่มตั้งสถานี ([1] ถึง [6])
(7) ปุ่มบันทึกอัตโนมัติ (AS)

(A) คลื่นวิทยุ
(B) ความถี่

การเลือกคลื่นวิทยุ FM

กดปุ่ม FM (1)
การกดปุ่มแต่ละครั้งจะเป็นการเปลี่ยนคลื่นวิทยุดังนี้:

FM1 → FM2

การเลือกคลื่นวิทยุ AM

กดปุ่ม AM (2)

การค้นหาสถานี

กดปุ่มค้นหาสถานีแบบเลื่อนขึ้น (3) หรือปุ่มค้นหาสถานีแบบเลื่อนลง (4)
เครื่องเล่นจะหยุดการค้นหาสถานีเมื่อพบสถานีในช่วงความถี่ที่สามารถรับได้

การปรับหาคลื่นความถี่ด้วยตัวเอง

หมุนปุ่ม TUNE FOLDER PUSH SOUND (5)
ความถี่ที่รับได้จะแสดงบนหน้าจอ

การบันทึกสถานี

1) เลือกสถานีที่ต้องการ
2) กดปุ่มตั้งสถานี (6) ที่ท่านต้องการบันทึกสถานีวิทยุ ([1] ถึง [6]) ค้างไว้เป็นเวลา 2 วินาที หรือนานกว่า

การบันทึกอัตโนมัติ

กดปุ่ม AS (7) ค้างไว้เป็นเวลา 2 วินาทีหรือนานกว่า สถานีวิทยุที่สามารถรับสัญญาณได้ดี 6 สถานีจะถูกบันทึกไว้ในปุ่มตั้งสถานี (6) ตามลำดับโดยอัตโนมัติ โดยเริ่มจากความถี่ต่ำสุด

หมายเหตุ:
- *สามารถยกเลิกการบันทึกอัตโนมัติได้โดยการกดปุ่ม AS (7) ในขณะที่การบันทึกอัตโนมัติกำลังทำงานอยู่*
- *เมื่อทำการบันทึกอัตโนมัติ สถานีที่บันทึกไว้ในหน่วยความจำก่อนหน้านี้จะถูกบันทึกทับ*
- *เมื่อมีสถานีที่บันทึกได้น้อยกว่า 6 สถานี แม้ว่าจะทำการบันทึกโดยอัตโนมัติครบ 1 รอบแล้ว จะไม่มีการบันทึกสถานีใดในปุ่มตั้งสถานี (6) ที่เหลืออยู่*
- *ในโหมดการบันทึกอัตโนมัติ สามารถตั้งสถานีสำหรับ FM1 และ FM2 ได้เหมือนกัน 6 สถานี และสำหรับ AM อีก 6 สถานี*

การเปิด/ปิดโหมดการบันทึกอัตโนมัติ

กดปุ่ม AS (7)
การกดปุ่มแต่ละครั้งจะเป็นการสลับโหมดดังนี้:

เปิดโหมด AS → ปิดโหมด AS

การรับคลื่นวิทยุ

การรับคลื่นวิทยุอาจได้รับผลกระทบจากสภาพแวดล้อม สภาพอากาศ หรือความแรงของสัญญาณวิทยุและระยะทางจากสถานี ภูเขาและอาคารในบริเวณนั้นอาจรบกวนหรือหักเหการรับคลื่นวิทยุ ซึ่งทำให้การรับสัญญาณไม่ดี การรับสัญญาณไม่ดีหรือคลื่นรบกวนวิทยุอาจมีสาเหตุมาจากกระแสไฟฟ้าจากสายไฟหรือสายไฟฟ้าแรงสูง

การฟัง CD

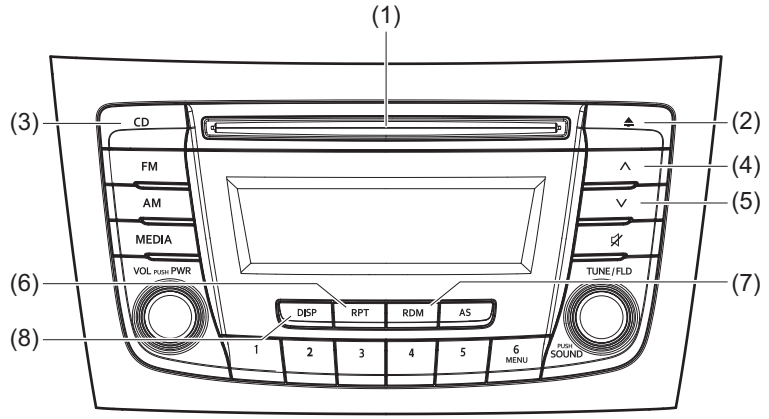

จอแสดงผล

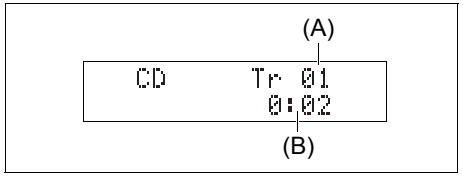

(1) ช่องใส่แผ่น
(2) ปุ่มนำแผ่นออก
(3) ปุ่ม CD
(4) ปุ่มเลื่อนแทร็คขึ้น/ปุ่มกรอเดินหน้า
(5) ปุ่มเลื่อนแทร็คลง/ปุ่มกรอถอยหลัง
(6) ปุ่มเล่นซ้ำ (RPT)
(7) ปุ่มเล่นแบบสุ่ม (RDM)
(8) ปุ่มแสดงผล (DISP)

(A) หมายเลขแทร็ค
(B) เวลาเล่น

หมายเหตุ:
เครื่องเล่นนี้ไม่รองรับแผ่น CD ขนาด 8 ซม. (หรืออาจเรียกว่า “mini single CD”, “3-inch CD”, “CD3”, ฯลฯ)

- ไม่สามารถใช้แผ่น CD หรือ CD-ROM ที่ไม่มีเครื่องหมาย (A) ได้
- แผ่นดิสก์ที่บันทึกในรูปแบบ CD-R/CD-RW บางแผ่นอาจไม่สามารถเล่นได้

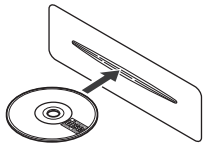

- ใส่แผ่น CD โดยหงายด้านที่มีเครื่องหมายขึ้น
- เมื่อมีแผ่น CD อยู่ในเครื่องเล่นอยู่แล้ว จะไม่สามารถใส่แผ่น CD ได้อีก ถ้าไม่นำแผ่น CD ออกจากเครื่องเล่นก่อน ห้ามออกแรงบังคับเพื่อใส่แผ่น CD เข้าไปในช่องใส่แผ่น CD

ข้อพึงระวัง

- **ห้ามสอดนิ้วหรือมือของท่านเข้าไปในช่องใส่แผ่น CD ห้ามใส่วัสดุแปลกปลอมเข้าไป**
- **ห้ามใส่แผ่น CD ที่มีกาวหลุดลอกออกมาจากเทปกาวหรือป้ายฉลากติดแผ่น CD หรือมีคราบกาวจากการลอกเทปกาวหรือป้ายฉลากแผ่น CD ติดอยู่ เพราะอาจทำให้เครื่องเล่นไม่สามารถนำแผ่น CD ออกมาหรืออาจทำให้เครื่องเล่นบกพร่องได้**

การโหลดแผ่น CD

ใส่แผ่น CD ลงในช่องใส่ CD (1)
เมื่อโหลดแผ่น CD แล้ว การเล่นแผ่นจะเริ่มขึ้น

การนำแผ่น CD ออก

กดปุ่มนำแผ่นออก (2)
เมื่อโหมดสตาร์ทอยู่ที่ “LOCK” แผ่น CD ที่นำออกค้างไว้ที่ช่องใส่แผ่นเป็นเวลาประมาณ 15 วินาที หรือนานกว่าจะถูกดึงเข้าไปในเครื่องเล่นโดยอัตโนมัติ (ฟังก์ชั่นรีโหลดอัตโนมัติ)
ฟังก์ชั่นการนำแผ่นดิสก์ออกขณะปิดเครื่อง:
ฟังก์ชั่นนี้จะช่วยให้ท่านสามารถนำแผ่น CD ออกจากเครื่องได้โดยการกดปุ่มนำแผ่นออก (2) แม้ขณะโหมดสตาร์ทอยู่ที่ OFF

ข้อพึงระวัง

หากท่านพยายามดันแผ่น CD ที่นำออกมาให้เข้าไปในเครื่องเล่นก่อนที่จะมีการโหลดอีกครั้งโดยอัตโนมัติ พื้นผิวแผ่นดิสก์อาจมีรอยขูดขีดได้
เมื่อทำการโหลดแผ่น CD อีกครั้ง ให้นำแผ่น CD ออกจากเครื่องเล่นก่อนจะทำการโหลดแผ่น CD อีกครั้ง

การฟัง CD

เมื่อใส่แผ่น CD แล้ว แผ่น CD จะเริ่มเล่นโดยอัตโนมัติ เมื่อแผ่น CD อยู่ในเครื่องแล้ว ให้กดปุ่ม CD (3) เพื่อเล่นแผ่น

การเลือกแทร็ค

- กดปุ่มเลื่อนแทร็คขึ้น (4) เพื่อฟังแทร็คถัดไป
- กดปุ่มเลื่อนแทร็คลง (5) สองครั้งเพื่อฟังแทร็คก่อนหน้า เมื่อกดปุ่มเลื่อนแทร็คลง (5) หนึ่งครั้ง แทร็คที่เล่นอยู่ในขณะนั้นจะเริ่มเล่นใหม่ตั้งแต่ต้น

การกรอเดินหน้า/กรอถอยหลัง

- กดปุ่มกรอเดินหน้า (4) ค้างไว้เพื่อกรอแทร็คไปข้างหน้าอย่างรวดเร็ว
- กดปุ่มกรอถอยหลัง (5) ค้างไว้เพื่อกรอแทร็คถอยหลัง

การเล่นแบบสุ่ม

กดปุ่มเล่นแบบสุ่ม (RDM) (7)
การกดปุ่มแต่ละครั้งจะเป็นการเปลี่ยนโหมดดังนี้:

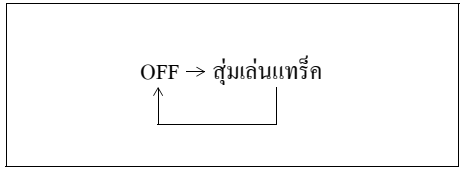

- การสุ่มเล่นแทร็ค
  ตัวแสดงการสุ่มเล่น “RDM” จะติดสว่างขึ้น
  แทร็คในแผ่นดิสก์ที่โหลดเข้าไปจะเล่นแบบสุ่ม

การเล่นซ้ำ

กดปุ่มเล่นซ้ำ (RPT) (6)
การกดปุ่มแต่ละครั้งจะเป็นการเปลี่ยนโหมดดังนี้:

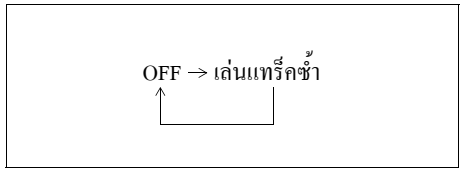

- การเล่นแทร็คซ้ำ
  ตัวแสดงการเล่นซ้ำ “RPT” จะติดสว่างขึ้น
  แทร็คที่เล่นอยู่ในขณะนั้นจะถูกเล่นซ้ำ

การเปลี่ยนการแสดงผล

กดปุ่มแสดงผล (DISP) (8)
การกดปุ่มแต่ละครั้งจะเป็นการเปลี่ยนการแสดงผลดังนี้:

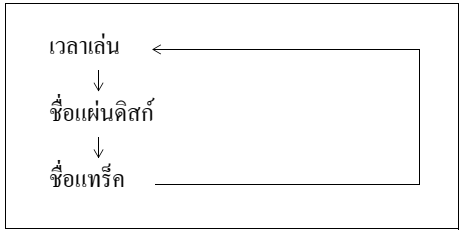

หมายเหตุ:

- *“NO TITLE” จะปรากฏขึ้นเมื่อไม่มีข้อมูลตัวอักษรในแผ่นดิสก์ที่กำลังเล่นในขณะนั้น*
- *ถ้าข้อมูลตัวอักษรมีมากกว่า 16 ตัว เครื่องหมาย “>” จะปรากฏขึ้นที่ท้ายตัวอักษรด้านขวา การกดปุ่มแสดงผล (DISP) (8) ค้างไว้เป็นเวลา 1 วินาทีหรือนานกว่า จะสามารถแสดงหน้าถัดไปได้*

การฟังแผ่น MP3/WMA/AAC

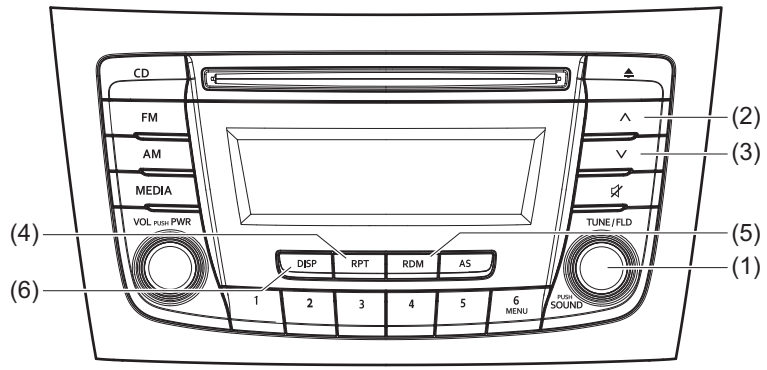

จอแสดงผล

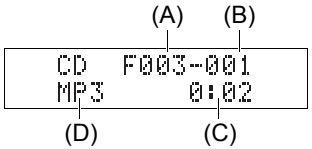

(1) ปุ่ม TUNE FOLDER PUSH SOUND
(2) ปุ่มเลื่อนแทร็คขึ้น/ปุ่มกรอเดินหน้า
(3) ปุ่มเลื่อนแทร็คลง/ปุ่มกรอถอยหลัง
(4) ปุ่มเล่นซ้ำ (RPT)
(5) ปุ่มเล่นแบบสุ่ม (RDM)
(6) ปุ่มแสดงผล (DISP)

(A) หมายเลขโฟลเดอร์
(B) หมายเลขแทร็ค
(C) เวลาเล่น
(D) ชนิดของแผ่น

การเลือกโฟลเดอร์

หมุนปุ่ม TUNE FOLDER PUSH SOUND (1) เพื่อเลือกโฟลเดอร์

การเลือกแทร็ค

- กดปุ่มเลื่อนแทร็คขึ้น (2) เพื่อฟังแทร็คถัดไป
- กดปุ่มเลื่อนแทร็คลง (3) สองครั้งเพื่อฟังแทร็คก่อนหน้า เมื่อกดปุ่มเลื่อนแทร็คลง (3) หนึ่งครั้ง แทร็คที่เล่นอยู่ในขณะนั้นจะเริ่มเล่นใหม่ตั้งแต่ต้น

การกรอเดินหน้า/กรอถอยหลัง

- กดปุ่มกรอเดินหน้า (2) ค้างไว้เพื่อกรอแทร็คไปข้างหน้าอย่างรวดเร็ว
- กดปุ่มกรอถอยหลัง (3) ค้างไว้เพื่อกรอแทร็คถอยหลัง

การเล่นแบบสุ่ม

กดปุ่มเล่นแบบสุ่ม (RDM) (5)
การกดปุ่มแต่ละครั้งจะเป็นการเปลี่ยนโหมดดังนี้:

OFF → การสุ่มเล่นจากโฟลเดอร์ → การสุ่มเล่นจากทั้งหมด

- การสุ่มเล่นจากโฟลเดอร์
  ตัวแสดงการสุ่มเล่น “F.RDM” จะติดสว่างขึ้น แทร็คในโฟลเดอร์ปัจจุบันจะเล่นตามลำดับแบบสุ่ม
- การสุ่มเล่นจากทั้งหมด
  ตัวแสดงการสุ่มเล่น “RDM” จะติดสว่างขึ้น แทร็คในแผ่นดิสก์ที่โหลดเข้าไปจะเล่นแบบสุ่ม

การเล่นซ้ำ

กดปุ่มเล่นซ้ำ (RPT) (4)
การกดปุ่มแต่ละครั้งจะเป็นการเปลี่ยนโหมดดังนี้:

OFF → การเล่นไฟล์ซ้ำ → การเล่นโฟลเดอร์ซ้ำ

- การเล่นไฟล์ซ้ำ
  ตัวแสดงการเล่นซ้ำ “RPT” จะติดสว่างขึ้น แทร็คที่เล่นอยู่ในขณะนั้นจะถูกเล่นซ้ำ
- การเล่นโฟลเดอร์ซ้ำ
  ตัวแสดงการเล่นซ้ำ “F.RPT” จะติดสว่างขึ้น แทร็คทั้งหมดในโฟลเดอร์ที่เลือกอยู่ในขณะนั้นจะถูกเล่นซ้ำ

การเปลี่ยนการแสดงผล

กดปุ่มแสดงผล (DISP) (6)
การกดปุ่มแต่ละครั้งจะเป็นการเปลี่ยนการแสดงผลดังนี้:

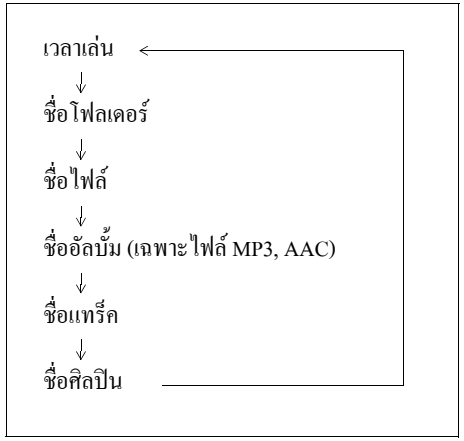

หมายเหตุ:
- *"NO TITLE" จะปรากฏขึ้นเมื่อไม่มีข้อมูลตัวอักษรในแผ่นดิสก์ที่กำลังเล่นในขณะนั้น*
- *ถ้าข้อมูลตัวอักษรมีมากกว่า 16 ตัว เครื่องหมาย ">" จะปรากฏขึ้นที่ท้ายตัวอักษรด้านขวา การกดปุ่มแสดงผล (DISP) (6) ค้างไว้เป็นเวลา 1 วินาทีหรือนานกว่า จะสามารถแสดงหน้าถัดไปได้*

ข้อสังเกตสำหรับ MP3/WMA/AAC

MP3 คืออะไร

- MP3 (MPEG audio layer3) คือรูปแบบการบีบอัดเสียงที่ถือเป็นรูปแบบมาตรฐานในหมู่ผู้ใช้คอมพิวเตอร์ส่วนบุคคล ข้อดีของ MP3 คือข้อมูลเสียงจะถูกบีบอัดขนาดลงเหลือประมาณ 1 ใน 10 โดยยังคงคุณภาพเสียงไว้เช่นเดิม นั่นหมายความว่าท่านสามารถบันทึกข้อมูลเสียงได้เทียบเท่ากับแผ่น CD เพลงประมาณ 10 แผ่นลงในแผ่น CD-R/RW เพียงแผ่นเดียว ซึ่งทำให้สามารถเล่นเพลงได้เป็นเวลานานโดยที่ไม่ต้องเปลี่ยนแผ่นดิสก์

WMA คืออะไร

- WMA ซึ่งย่อมาจาก "Windows Media Audio" คือรูปแบบการบีบอัดเสียงที่พัฒนาขึ้นโดย Microsoft
- ไฟล์ WMA ที่มีการติดตั้งระบบป้องกัน DRM (Digital Rights Management) ไว้ จะไม่สามารถเล่นได้
- ตราสัญลักษณ์ Windows Media™ และ Windows คือเครื่องหมายการค้าหรือเครื่องหมายการค้าจดทะเบียนของบริษัท Microsoft Corporation ในประเทศสหรัฐอเมริกาและประเทศอื่นๆ

AAC คืออะไร

- AAC ซึ่งย่อมาจาก "Advanced Audio Coding" คือรูปแบบการบีบอัดเสียงตามมาตรฐาน MPEG2 และ MPEG4

ข้อพึงระวังเมื่อสร้างไฟล์ MP3/WMA/AAC

ข้อมูลทั่วไป
- แนะนำให้ใช้อัตราบิตสูงและความถี่สุ่มสูงสำหรับเสียงคุณภาพสูง
- ไม่แนะนำให้เลือก VBR (อัตราบิตแปรผันได้) การเลือก VBR อาจทำให้แสดงเวลาในการเล่นไม่ถูกต้องและอาจเกิดการสะดุดของเสียง
- คุณภาพเสียงที่เล่นจะแตกต่างกันไปตามลักษณะการเข้ารหัส สำหรับรายละเอียดเพิ่มเติม โปรดดูที่คู่มือผู้ใช้ซอฟต์แวร์การเข้ารหัสและซอฟต์แวร์การเขียนบันทึกข้อมูลที่ใช้

ข้อพึงระวัง

ห้ามกำหนดนามสกุล ".mp3" , ".wma" หรือ ".m4a" ให้ไฟล์ที่ไม่ได้อยู่ในรูปแบบ MP3/WMA/AAC มิฉะนั้นอาจทำให้ลำโพงเสียหายเนื่องจากเกิดเสียงรบกวนขึ้น

การบันทึกไฟล์ MP3/WMA/AAC ลงในแผ่น CD

- ไม่แนะนำให้บันทึกทั้งไฟล์ CD-DA และไฟล์ MP3/WMA/AAC ลงในแผ่นดิสก์เดียวกัน
- ถ้าทั้งไฟล์ CD-DA และไฟล์ MP3/WMA/AAC อยู่ในแผ่นดิสก์เดียวกัน แทร็คอาจไม่เล่นตามลำดับอย่างถูกต้องหรือบางแทร็คอาจไม่สามารถเล่นได้เลย

- เมื่อทำการบันทึกทั้งข้อมูลไฟล์ MP3 และ WMA ในแผ่นดิสก์เดียวกัน ให้จัดเรียงและวางไว้แยกโฟลเดอร์กัน
- ห้ามบันทึกไฟล์ประเภทอื่นที่ไม่ใช่ไฟล์ MP3/WMA/AAC และโฟลเดอร์ที่ไม่จำเป็นลงในแผ่นดิสก์
- ควรตั้งชื่อไฟล์ MP3/WMA/AAC ตามมาตรฐานและข้อกำหนดของระบบที่แสดงไว้ในรายละเอียดต่อไปนี้
- ควรกำหนดนามสกุล “.mp3”, “.wma” หรือ “.m4a” ให้กับแต่ละไฟล์ตามรูปแบบของไฟล์โดยแยกกัน
- ท่านอาจประสบปัญหาในการเล่นไฟล์ MP3/WMA/AAC หรือการแสดงข้อมูลของไฟล์ MP3/WMA/AAC ซึ่งขึ้นอยู่กับซอฟต์แวร์การเขียนบันทึกข้อมูลหรือเครื่องบันทึก CD ที่ใช้
- เครื่องเล่นนี้ไม่มีฟังก์ชั่นแสดงรายการเล่น
- ขอแนะนำให้บันทึกแผ่นดิสก์ด้วยโหมดการบันทึกข้อมูลแบบจบครั้งเดียว (Disc-at-Once) แม้ว่าเครื่องจะรองรับโหมดการบันทึกต่อได้หลายครั้ง (Multi-session mode)

รูปแบบการบีบอัด

MP3

- อัตราบิต:
  MPEG1 Audio Layer III: 32 k - 320 kbps
  MPEG2 Audio Layer III: 8 k - 160 kbps
  MPEG2.5 Audio Layer III: 8 k - 160 kbps
- ความถี่สุ่ม (Sampling Frequency):
  MPEG1 Audio Layer III: 32 k/44.1 k/48 kHz
  MPEG2 Audio Layer III: 16 k/22.05 k/24 kHz
  MPEG2.5 Audio Layer III: 8 k/11.025 k/12 kHz

WMA (Ver. 7, Ver. 8, Ver. 9*)

- อัตราบิต: CBR 32 k - 320 kbps
- ความถี่สุ่ม (Sampling Frequency): 32 k/44.1 k/48 kHz

* ไม่รองรับ WMA 9 Professional/LossLess/Voice

AAC*

- อัตราบิต: ABR 16 k - 320 kbps
- ความถี่สุ่ม (Sampling Frequency): 32 k/44.1 k/48 kHz

* ไม่รองรับ Apple Lossless

ระบบไฟล์ที่รองรับ

ISO 9660 Level 1/Level 2, Joliet, Romeo

จำนวนสูงสุดของไฟล์/โฟลเดอร์

- จำนวนสูงสุดของไฟล์: 512
- จำนวนสูงสุดของไฟล์ในหนึ่งโฟลเดอร์: 255
- ความลึกสูงสุดของสารบบ: 8
- จำนวนสูงสุดของโฟลเดอร์: 255
  (รวมโฟลเดอร์หลัก)

การฟังจากไฟล์ที่บันทึกในอุปกรณ์ USB

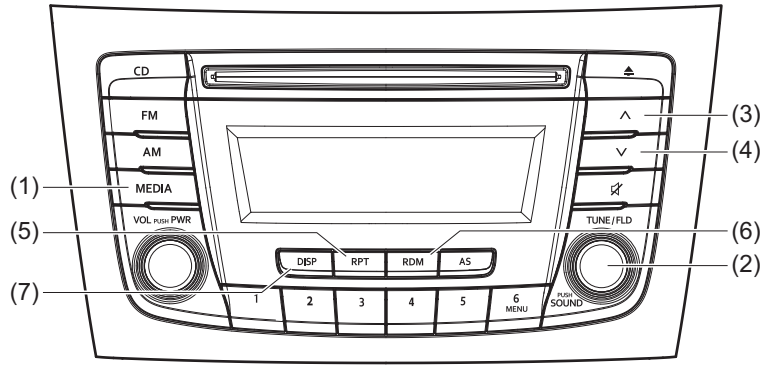

จอแสดงผล

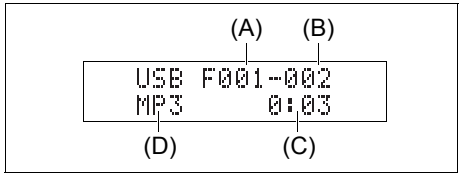

(1) ปุ่ม MEDIA
(2) ปุ่ม TUNE FOLDER PUSH SOUND
(3) ปุ่มเลื่อนแทร็คขึ้น/ปุ่มกรอเดินหน้า
(4) ปุ่มเลื่อนแทร็คลง/ปุ่มกรอถอยหลัง
(5) ปุ่มเล่นซ้ำ (RPT)
(6) ปุ่มเล่นแบบสุ่ม (RDM)
(7) ปุ่มแสดงผล (DISP)

(A) หมายเลขโฟลเดอร์
(B) หมายเลขแทร็ค
(C) เวลาเล่น
(D) ชนิดของไฟล์

ข้อพึงระวัง

อย่าเชื่อมต่ออุปกรณ์ USB อื่นๆ นอกเหนือจากหน่วยความจำ USB หรือเครื่องเสียง USB อย่าเชื่อมต่ออุปกรณ์ USB หลายๆ เครื่องเข้ากับขั้วต่อ USB โดยใช้อุปกรณ์ต่อพ่วง USB ฯลฯ กำลังไฟฟ้าที่จ่ายไปยังอุปกรณ์ USB หลายเครื่องจากขั้วต่ออาจทำให้เกิดความร้อนสูงและไหม้ได้

การเลือกโหมดอุปกรณ์ USB

กดปุ่ม MEDIA (1)
การกดปุ่มแต่ละครั้งจะเป็นการเปลี่ยนโหมดดังนี้:

USB (iPod®) (ในรถบางรุ่น)
↓
เครื่องเสียง Bluetooth® (ในรถบางรุ่น)
↓
AUX (ในรถบางรุ่น)

การเลือกโฟลเดอร์

หมุนปุ่ม TUNE FOLDER PUSH SOUND (2) เพื่อเลือกโฟลเดอร์ที่ต้องการ

การเลือกแทร็ค

- กดปุ่มเลื่อนแทร็คขึ้น (3) เพื่อฟังแทร็คถัดไป
- กดปุ่มเลื่อนแทร็คลง (4) สองครั้งเพื่อฟังแทร็คก่อนหน้า เมื่อกดปุ่มเลื่อนแทร็คลง (4) หนึ่งครั้ง แทร็คที่เล่นอยู่ในขณะนั้นจะเริ่มเล่นใหม่ตั้งแต่ต้น

การกรอเดินหน้า/กรอถอยหลัง

- กดปุ่มกรอเดินหน้า (3) ค้างไว้เพื่อกรอแทร็คไปข้างหน้าอย่างรวดเร็ว
- กดปุ่มกรอถอยหลัง (4) ค้างไว้เพื่อกรอแทร็คถอยหลัง

การเล่นแบบสุ่ม

กดปุ่มเล่นแบบสุ่ม (RDM) (6)
การกดปุ่มแต่ละครั้งจะเป็นการเปลี่ยนโหมดดังนี้:

OFF → การสุ่มเล่นจากโฟลเดอร์ → การสุ่มเล่นจากทั้งหมด

- การสุ่มเล่นจากโฟลเดอร์
  ตัวแสดงการสุ่มเล่น “F.RDM” จะติดสว่างขึ้น แทร็คในโฟลเดอร์ที่เลือกอยู่ในขณะนั้นจะถูกเล่นแบบสุ่ม
- การสุ่มเล่นจากทั้งหมด
  ตัวแสดงการสุ่มเล่น “RDM” จะติดสว่างขึ้น แทร็คในอุปกรณ์ USB ที่เชื่อมต่อจะเล่นแบบสุ่ม

การเล่นซ้ำ

กดปุ่มเล่นซ้ำ (RPT) (5)
การกดปุ่มแต่ละครั้งจะเป็นการเปลี่ยนโหมดดังนี้:

OFF → การเล่นไฟล์ซ้ำ → การเล่นโฟลเดอร์ซ้ำ

- การเล่นไฟล์ซ้ำ
  ตัวแสดงการเล่นซ้ำ “RPT” จะติดสว่างขึ้น แทร็คที่เล่นอยู่ในขณะนั้นจะถูกเล่นซ้ำ
- การเล่นโฟลเดอร์ซ้ำ
  ตัวแสดงการเล่นซ้ำ “F.RPT” จะติดสว่างขึ้น แทร็คทั้งหมดในโฟลเดอร์ที่เลือกอยู่ในขณะนั้นจะถูกเล่นซ้ำ

การเปลี่ยนการแสดงผล

กดปุ่มแสดงผล (DISP) (7)
การกดปุ่มแต่ละครั้งจะเป็นการเปลี่ยนการแสดงผลดังนี้:

เวลาเล่น
↓
ชื่อโฟลเดอร์
↓
ชื่อไฟล์
↓
ชื่ออัลบั้ม (เฉพาะไฟล์ MP3, AAC)
↓
ชื่อแทร็ค
↓
ชื่อศิลปิน

หมายเหตุ:

- *“NO TITLE” จะปรากฏขึ้นเมื่อไม่มีข้อมูลตัวอักษรในแผ่นดิสก์ที่กำลังเล่นในขณะนั้น*
- *ถ้าข้อมูลตัวอักษรมีมากกว่า 16 ตัว เครื่องหมาย “>” จะปรากฏขึ้นที่ท้ายตัวอักษรด้านขวา การกดปุ่มแสดงผล (DISP) (7) ค้างไว้เป็นเวลา 1 วินาทีหรือนานกว่า จะสามารถแสดงหน้าถัดไปได้*

ข้อสังเกตสำหรับอุปกรณ์ USB

อุปกรณ์ USB ที่สามารถใช้ได้

- USB Mass Storage Class
  สำหรับรายละเอียดเกี่ยวกับการตรวจสอบว่าหน่วยความจำ USB/เครื่องเสียง USB ของท่านสามารถใช้งานร่วมกับ USB Mass Storage Class ได้หรือไม่ กรุณาติดต่อผู้ผลิตหน่วยความจำ USB/เครื่องเสียง USB ของท่าน
- รองรับ USB มาตรฐาน 1.1/2.0 ความเร็วเต็มที่
- ระบบไฟล์ FAT12/16/32, VFAT
- กระแสไฟฟ้าสูงสุดไม่เกิน 1.0 A
- ถ้าต่ออุปกรณ์ เช่น อุปกรณ์ต่อพ่วง USB หรือสายต่อพ่วงเข้ากับระบบเครื่องเสียง ระบบอาจตรวจไม่พบอุปกรณ์ ในกรณีนี้ให้ต่ออุปกรณ์หน่วยความจำ USB เข้ากับระบบเครื่องเสียงโดยตรง
- ระบบเครื่องเสียงอาจตรวจไม่พบอุปกรณ์บางชนิด เช่น เครื่องเล่น MP3/โทรศัพท์มือถือ/กล้องดิจิตอล ในการเล่นเพลง

การเชื่อมต่ออุปกรณ์ USB

- เมื่อเชื่อมต่ออุปกรณ์ USB ให้แน่ใจว่ากดขั้วต่อเข้าในช่องเสียบจนสุด
- อย่าทิ้งอุปกรณ์ USB ไว้ภายในรถเป็นเวลานาน เนื่องจากอุณหภูมิภายในรถอาจเพิ่มสูงมาก
- สำรองข้อมูลสำคัญเอาไว้ก่อนเสมอ เนื่องจากซูซูกิจะไม่รับผิดชอบในกรณีที่มีการสูญหายของข้อมูลใดๆ
- ไม่แนะนำให้เชื่อมต่ออุปกรณ์ USB ที่บรรจุไฟล์ข้อมูลอื่นๆ นอกเหนือจากรูปแบบ MP3/WMA/AAC

การบันทึกไฟล์ MP3/WMA/AAC ลงในอุปกรณ์ USB

- อาจไม่สามารถเล่นหรือแสดงไฟล์ได้ซึ่งขึ้นอยู่กับรูปแบบของอุปกรณ์ USB ที่ใช้หรือเงื่อนไขในการบันทึก
- ไฟล์ต่างๆ อาจเล่นตามลำดับที่แตกต่างจากลำดับที่ไฟล์ได้ถูกเก็บบันทึกซึ่งขึ้นอยู่กับหน่วยความจำ USB ที่เชื่อมต่อ

รูปแบบการบีบอัด

MP3

- อัตราบิต:
  MPEG1 Audio Layer III: 32 k - 320 kbps
  MPEG2 Audio Layer III: 8 k - 160 kbps
  MPEG2.5 Audio Layer III: 8 k - 160 kbps
- ความถี่สุ่ม (Sampling Frequency):
  MPEG1 Audio Layer III: 32 k/44.1 k/48 kHz
  MPEG2 Audio Layer III: 16 k/22.05 k/24 kHz
  MPEG2.5 Audio Layer III: 8 k/11.025 k/12 kHz

WMA (Ver. 7, Ver. 8, Ver. 9*)

- อัตราบิต: CBR 32 k -320 kbps
- ความถี่สุ่ม (Sampling Frequency): 32 k/44.1 k/48 kHz

* ไม่รองรับ WMA 9 Professional/LossLess/Voice

AAC*

- อัตราบิต: ABR 16 k - 320 kbps
- ความถี่สุ่ม (Sampling Frequency): 32 k/44.1 k/48 kHz

* ไม่รองรับ Apple Lossless

จำนวนสูงสุดของไฟล์/โฟลเดอร์

- จำนวนสูงสุดของไฟล์: 2500
- จำนวนสูงสุดของไฟล์ในหนึ่งโฟลเดอร์: 255
- ความลึกสูงสุดของสารบบ: 8
- จำนวนสูงสุดของโฟลเดอร์: 255
  (รวมโฟลเดอร์หลัก)

การฟังจากเครื่องเล่น iPod®

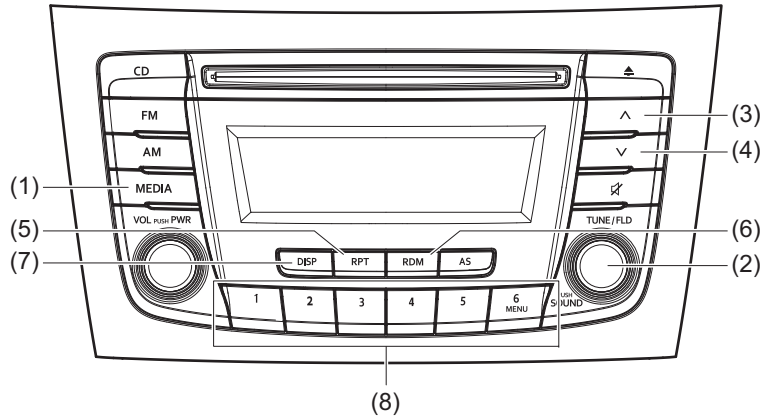

จอแสดงผล

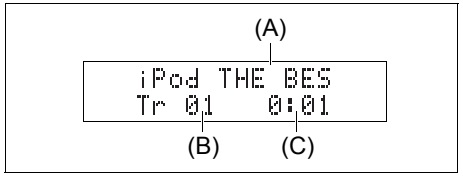

(1) ปุ่ม MEDIA
(2) ปุ่ม TUNE FOLDER PUSH SOUND
(3) ปุ่มเลื่อนแทร็คขึ้น/ปุ่มกรอเดินหน้า
(4) ปุ่มเลื่อนแทร็คลง/ปุ่มกรอถอยหลัง
(5) ปุ่มเล่นซ้ำ (RPT)
(6) ปุ่มเล่นแบบสุ่ม (RDM)
(7) ปุ่มแสดงผล (DISP)
(8) ปุ่มเลือกโหมดการเล่น ([1] ถึง [6])

(A) ชื่อแทร็ค
(B) หมายเลขแทร็ค
(C) เวลาเล่น

การเลือกโหมดเครื่องเล่น iPod®

กดปุ่ม MEDIA (1)
การกดปุ่มแต่ละครั้งจะเป็นการเปลี่ยนโหมดดังนี้:

USB (iPod®) (ในรถบางรุ่น)
↓
เครื่องเสียง Bluetooth® (ในรถบางรุ่น)
↓
AUX (ในรถบางรุ่น)

การเลือกแทร็ค

- กดปุ่มเลื่อนแทร็คขึ้น (3) เพื่อฟังแทร็คถัดไป
- กดปุ่มเลื่อนแทร็คลง (4) สองครั้งเพื่อฟังแทร็คก่อนหน้า เมื่อกดปุ่มเลื่อนแทร็คลง (4) หนึ่งครั้ง แทร็คที่เล่นอยู่ในขณะนั้นจะเริ่มเล่นใหม่ตั้งแต่ต้น

การกรอเดินหน้า/กรอถอยหลัง

- กดปุ่มกรอเดินหน้า (3) ค้างไว้เพื่อกรอแทร็คไปข้างหน้าอย่างรวดเร็ว
- กดปุ่มกรอถอยหลัง (4) ค้างไว้เพื่อกรอแทร็คถอยหลัง

การเล่นแบบสุ่ม

กดปุ่มเล่นแบบสุ่ม (RDM) (6)
การกดปุ่มแต่ละครั้งจะเป็นการเปลี่ยนโหมดดังนี้:

OFF → การสุ่มเล่นเพลง → การสุ่มเล่นอัลบั้ม

- การสุ่มเล่นเพลง
  ตัวแสดงการสุ่มเล่น “RDM” จะติดสว่างขึ้น
  แทร็คในเครื่องเล่น iPod® จะเล่นตามลำดับแบบสุ่ม
- การสุ่มเล่นอัลบั้ม
  ตัวแสดงการสุ่มเล่น “F.RDM” จะติดสว่างขึ้น
  อัลบั้มในเครื่องเล่น iPod® จะเล่นตามลำดับแบบสุ่ม

การเล่นซ้ำ

กดปุ่มเล่นซ้ำ (RPT) (5)
การกดปุ่มแต่ละครั้งจะเป็นการเปลี่ยนโหมดดังนี้:

OFF → การเล่นเพลงซ้ำ

- การเล่นเพลงซ้ำ
  ตัวแสดงการเล่นซ้ำ “RPT” จะติดสว่างขึ้น
  แทร็คที่เล่นอยู่ในขณะนั้นจะถูกเล่นซ้ำ

การเปลี่ยนการแสดงผล

กดปุ่มแสดงผล (DISP) (7)
การกดปุ่มแต่ละครั้งจะเป็นการเปลี่ยนการแสดงผลดังนี้:

ชื่อรายการเพลง/
ชื่อแทร็ค (โหมดรายการเพลงเท่านั้น)
↓
ชื่อศิลปิน/
ชื่อแทร็ค
↓
ชื่ออัลบั้ม/
ชื่อแทร็ค
↓
ชื่อแทร็ค/
เวลาเล่น

หมายเหตุ:
ถ้าข้อมูลตัวอักษรมีมากกว่า 16 ตัว เครื่องหมาย “>” จะปรากฏขึ้นที่ท้ายตัวอักษรด้านขวา การกดปุ่มแสดงผล (DISP) (7) ค้างไว้เป็นเวลา 1 วินาที หรือนานกว่า จะสามารถแสดงหน้าถัดไปได้

การเลือกโหมดการเล่น

1) กดที่ปุ่มหมายเลข [6] ของปุ่มเลือกโหมดการเล่น (8) เป็นเวลา 1 วินาที หรือนานกว่า
2) หมุนปุ่ม TUNE FOLDER PUSH SOUND (2) การหมุนปุ่มแต่ละครั้งจะเป็นการเปลี่ยนโหมดดังนี้:

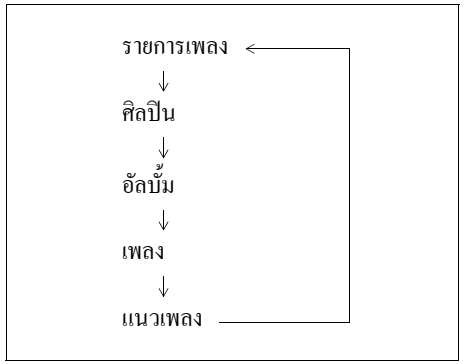

3) กดปุ่ม TUNE FOLDER PUSH SOUND (2) เพื่อเลือกโหมดที่ต้องการ

หมายเหตุ:
- *เมื่อกดปุ่มหมายเลข [6] ของปุ่มเลือกโหมดการเล่น (8) โหมดที่เลือกก่อนหน้านี้จะแสดง*

ข้อสังเกตสำหรับเครื่องเล่น iPod®

เครื่องเล่น iPod® ที่รองรับ

- iPod® touch (เจนเนอร์เรชั่นที่ 5)
- iPod® touch (เจนเนอร์เรชั่นที่ 4)
- iPod® touch (เจนเนอร์เรชั่นที่ 3)
- iPod® touch (เจนเนอร์เรชั่นที่ 2)
- iPod® touch (เจนเนอร์เรชั่นที่ 1)
- iPod® classic
- iPod® nano (เจนเนอร์เรชั่นที่ 7)
- iPod® nano (เจนเนอร์เรชั่นที่ 6)
- iPod® nano (เจนเนอร์เรชั่นที่ 5)
- iPod® nano (เจนเนอร์เรชั่นที่ 4)
- iPod® nano (เจนเนอร์เรชั่นที่ 3)
- iPod® nano (เจนเนอร์เรชั่นที่ 2)
- iPod® nano (เจนเนอร์เรชั่นที่ 1)
- iPod® (เจนเนอร์เรชั่นที่ 5)
- iPhone® 5
- iPhone® 4S
- iPhone® 4
- iPhone® 3GS
- iPhone® 3G
- iPhone®

* ฟังก์ชั่นการทำงานบางฟังก์ชั่นอาจใช้งานไม่ได้ ทั้งนี้ขึ้นอยู่กับรุ่นของ iPod®

* iPod® เป็นเครื่องหมายการค้าของ Apple Inc. ซึ่งจดทะเบียนในประเทศสหรัฐอเมริกา และประเทศอื่นๆ

* iPhone® เป็นเครื่องหมายการค้าของ Apple Inc. ซึ่งจดทะเบียนในประเทศสหรัฐอเมริกา และประเทศอื่นๆ

* บริษัท Apple ไม่ได้มีส่วนรับผิดชอบในการทำงานหรือมาตรฐานการควบคุมและความปลอดภัยของอุปกรณ์นี้

การเชื่อมต่อเครื่องเล่น iPod®

- ให้แน่ใจว่าปลดเครื่องเล่น iPod® ออกหลังจากกดสวิตช์สตาร์ทเครื่องยนต์เพื่อเปลี่ยนโหมดสตาร์ทเครื่องเล่น iPod® อาจไม่ปิดลงเมื่อกำลังเชื่อมต่ออยู่และอาจทำให้แบตเตอรี่หมดประจุ
- กรุณาอย่าเชื่อมต่ออุปกรณ์เสริมของเครื่องเล่น iPod® ตัวอย่างเช่น รีโมทคอนโทรลหรือหูฟังของเครื่องเล่น iPod® ขณะที่กำลังเชื่อมต่อเครื่องเล่น iPod® เข้ากับเครื่องเล่นของรถ เครื่องเล่นอาจทำงานผิดปกติได้

ฟังก์ชั่น AUX

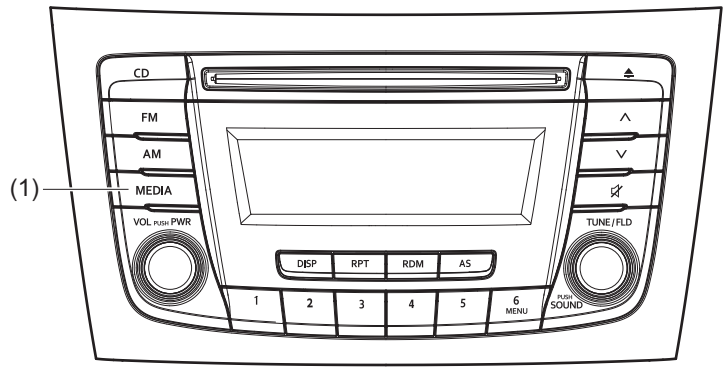

(1) ปุ่ม MEDIA

การเชื่อมต่ออุปกรณ์ที่ช่อง AUX

สำหรับการฟังเพลงจากเครื่องเล่นเพลงอื่นๆ (ขายแยก) โดยใช้ฟังก์ชั่น AUX ให้ปฏิบัติตามคำแนะนำด้านล่างนี้

1) เชื่อมต่อเครื่องเล่นเพลงเข้ากับช่อง AUX/USB (ใช้ช่องเสียบแยกกัน)โดยใช้สาย AUX
2) กดปุ่ม MEDIA (1)
   การกดปุ่มแต่ละครั้งจะเป็นการเปลี่ยนโหมดดังนี้:

USB (iPod®) (ในรถบางรุ่น)
↓
เครื่องเสียง Bluetooth® (ในรถบางรุ่น)
↓
AUX (ในรถบางรุ่น)

⚠ ข้อควรระวัง

- **ก่อนเชื่อมต่อเครื่องเล่นเพลง ให้ปิดเสียงที่เครื่องเสียงและปรับระดับเสียงของเครื่องเล่นเพลงให้อยู่ในระดับที่ไม่ทำให้เกิดเสียงแตก**
- **เมื่อปิดเครื่องเล่นเพลงแล้ว อาจยังมีเสียงออกมาอยู่ ให้แน่ใจว่าได้ปิดเครื่องเสียงหรือเปลี่ยนโหมดเครื่องเสียงแล้วก่อนปิดเครื่องเล่นเพลง**

หมายเหตุ:

- *กรุณาสอบถามผู้จำหน่ายเครื่องเล่นเพลงของท่านว่า อุปกรณ์นั้นๆ สามารถเชื่อมต่อกับเครื่องเสียงรถได้หรือไม่ และต้องใช้สายต่อพ่วงชนิดใด*
- *สามารถปรับระดับเสียงและรูปแบบเสียงที่เล่นจากเครื่องเล่นเพลงได้ที่เครื่องเสียง*
- *ในโหมด AUX การตั้งค่าระดับเสียงจะต่างจากโหมดอื่น*

ระบบแฮนด์ฟรี Bluetooth® (ในรถบางรุ่น)

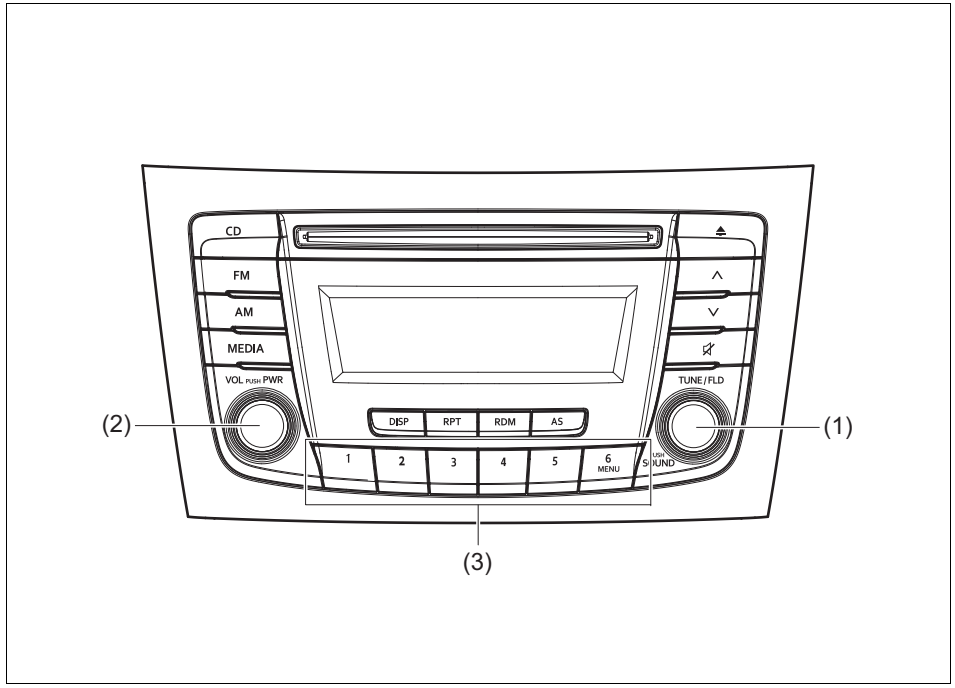

(1) ปุ่ม TUNE FOLDER PUSH SOUND
(2) ปุ่ม VOL PUSH POWER
(3) ปุ่มบันทึกหมายเลข

สวิตช์ควบคุมที่พวงมาลัย

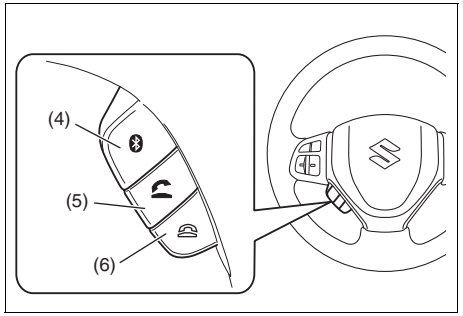

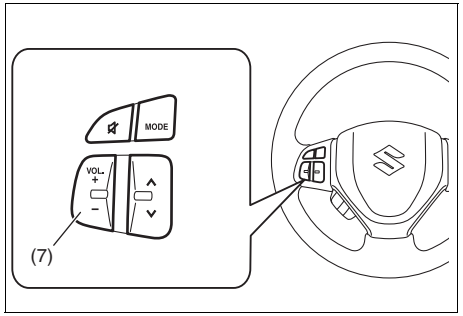

(4) ปุ่มตั้งค่า Bluetooth®
(5) ปุ่มรับสาย
(6) ปุ่มวางสาย
(7) สวิตช์ VOL

การลงทะเบียนโทรศัพท์

ท่านต้องลงทะเบียนโทรศัพท์ก่อน จึงจะสามารถใช้งานฟังก์ชั่นแฮนด์ฟรีได้

หมายเหตุ:
- *สามารถลงทะเบียนโทรศัพท์ได้สูงสุด 5 เครื่อง*
- *ปลดการเชื่อมต่อเครื่องเล่นเพลงออกจากอุปกรณ์ของรถ เพื่อตั้งค่าเพิ่มโทรศัพท์ หากจำเป็นให้เชื่อมต่อเครื่องเล่นเพลงอีกครั้งหลังจากตั้งค่าโทรศัพท์เรียบร้อยแล้ว*
- *หากจับคู่อุปกรณ์ไม่สำเร็จภายใน 120 วินาที การเชื่อมต่อจะถูกยกเลิก กรุณาลองใหม่อีกครั้ง หรือดูวิธีการจับคู่ระบบของรถกับโทรศัพท์ที่คู่มือการใช้งานของโทรศัพท์ที่จะเชื่อมต่อ*

1) กดปุ่มตั้งค่า Bluetooth® (4)
   เมนูการตั้งค่า Bluetooth® จะปรากฏขึ้น
2) หมุนปุ่ม TUNE FOLDER PUSH SOUND (1) เพื่อเลือก “Setup Bluetooth” และกดปุ่มเดิม (1) เพื่อยืนยันการเลือก
3) หมุนปุ่ม TUNE FOLDER PUSH SOUND (1) เพื่อเลือก “Pairing” และกดปุ่มเดิม (1) เพื่อยืนยันการเลือก
4) เลือก “CAR AUDIO” จากรายการ Bluetooth® ในเครื่องโทรศัพท์และเริ่มการจับคู่อุปกรณ์
   ดูรายละเอียดเพิ่มเติมที่คู่มือการใช้งานของโทรศัพท์ที่เชื่อมต่อ
5) ป้อนรหัสผ่านที่แสดงที่อุปกรณ์ของรถในโทรศัพท์
6) กดปุ่มวางสาย (6)

หมายเหตุ:
- *เมื่อเลือก “Go Back” เมนูก่อนหน้าจะแสดงขึ้น*
- *เมื่อต้องการลงทะเบียนโทรศัพท์เพิ่ม ให้ปฏิบัติตามขั้นตอนเดียวกันนี้ตั้งแต่ขั้นตอนที่ 1)*

การรับสาย
กดปุ่มรับสาย (5) เพื่อรับโทรศัพท์

การวางสาย
กดปุ่มวางสาย (6) เพื่อวางสาย

การปฏิเสธสาย (เฉพาะรุ่นที่รองรับ)
กดปุ่มวางสาย (6) เพื่อปฏิเสธสายเรียกเข้า

การปรับระดับเสียงที่ได้ยินในสาย
- หมุนปุ่ม VOL PUSH POWER (2) ระหว่างการสนทนา การหมุนปุ่มตามเข็มนาฬิกาจะเป็นการเพิ่มระดับเสียง และการหมุนปุ่มทวนเข็มนาฬิกาจะเป็นการลดระดับเสียง
- กดสวิตช์ VOL (7) ระหว่างการสนทนา การกด “+” ที่สวิตช์จะเป็นการเพิ่มระดับเสียง และการกด “-” ที่สวิตช์จะเป็นการลดระดับเสียง

การปรับระดับเสียงของเสียงเรียกเข้า
- หมุนปุ่ม VOL PUSH POWER (2) ระหว่างที่มีสายเรียกเข้า
  การหมุนปุ่มตามเข็มนาฬิกาจะเป็นการเพิ่มระดับเสียง และการหมุนปุ่มทวนเข็มนาฬิกาจะเป็นการลดระดับเสียง
- กดสวิตช์ VOL (7) ระหว่างการสนทนา การกด “+” ที่สวิตช์จะเป็นการเพิ่มระดับเสียง และการกด “-” ที่สวิตช์จะเป็นการลดระดับเสียง

การปรับระดับเสียงในสายสนทนาหรือเสียงเรียกเข้า
ปรับระดับเสียงในสายสนทนาหรือเสียงเรียกเข้าได้โดยปฏิบัติตามขั้นตอนด้านล่างนี้

1) กดปุ่มตั้งค่า Bluetooth® (4)
   เมนูการตั้งค่า Bluetooth® จะปรากฏขึ้น
2) หมุนปุ่ม TUNE FOLDER PUSH SOUND (1) เพื่อเลือก “Setup Telephone” และกดปุ่มเดิม (1) เพื่อยืนยันการเลือก
3) หมุนปุ่ม TUNE FOLDER PUSH SOUND (1) เพื่อเลือก “Sound Setting” และกดปุ่มเดิม (1) เพื่อยืนยันการเลือก
4) หมุนปุ่ม TUNE FOLDER PUSH SOUND (1) เพื่อเลือก “Call Volume” หรือ “Ringtone Volume” และกดปุ่มเดิม (1) เพื่อยืนยันการเลือก
   ระดับเสียงในสายสนทนาหรือเสียงเรียกเข้าจะแสดงขึ้น
5) หมุนปุ่ม TUNE FOLDER PUSH SOUND (1) เพื่อเลือกระดับเสียงในสายสนทนาหรือเสียงเรียกเข้าที่ต้องการ และกดปุ่มเดิม (1) เพื่อยืนยันการเลือก

หมายเหตุ:
เมื่อเลือก "Go Back" เมนูก่อนหน้าจะแสดงขึ้น

การเลือกเสียงเรียกเข้า

เลือกเสียงเรียกเข้าโดยปฏิบัติตามขั้นตอนด้านล่างนี้

1) กดปุ่มตั้งค่า Bluetooth® (4)
   เมนูการตั้งค่า Bluetooth® จะปรากฏขึ้น
2) หมุนปุ่ม TUNE FOLDER PUSH SOUND (1) เพื่อเลือก "Setup Telephone" และกดปุ่มเดิม (1) เพื่อยืนยันการเลือก
3) หมุนปุ่ม TUNE FOLDER PUSH SOUND (1) เพื่อเลือก "Sound Setting" และกดปุ่มเดิม (1) เพื่อยืนยันการเลือก
4) หมุนปุ่ม TUNE FOLDER PUSH SOUND (1) เพื่อเลือก "Ringtone" และกดปุ่มเดิม (1) เพื่อยืนยันการเลือก
   เสียงเรียกเข้าที่เลือกอยู่จะดังขึ้น
5) หมุนปุ่ม TUNE FOLDER PUSH SOUND (1) เพื่อเลือกเสียงเรียกเข้าที่ต้องการ และกดปุ่มเดิม (1) เพื่อยืนยันการเลือก

หมายเหตุ:
เมื่อเลือก "Go Back" เมนูก่อนหน้าจะแสดงขึ้น

การโทรออกจากรายการสายที่ไม่ได้รับ/สายที่โทรเข้า/สายที่โทรออก

โทรออกไปยังหมายเลขที่โทรออกล่าสุดได้โดยปฏิบัติตามขั้นตอนด้านล่างนี้

หมายเหตุ:
สามารถบันทึกประวัติการโทรล่าสุดได้สูงสุด 10 หมายเลข (สายที่โทรออก สายที่ได้รับ และสายที่ไม่ได้รับ อย่างละ 10 หมายเลข)

1) กดปุ่มรับสาย (5)
   เมนูสมุดโทรศัพท์ Bluetooth® จะปรากฏขึ้น
2) หมุนปุ่ม TUNE FOLDER PUSH SOUND (1) เพื่อเลือก "Missed Calls", "Incoming Calls" หรือ "Outgoing Calls" และกดปุ่มเดิม (1) เพื่อยืนยันการเลือก
   สามารถโทรออกจากรายการสายที่โทรออกหรือสายที่ได้รับได้โดยเลือก "Missed Calls", "Incoming Calls" หรือ "Outgoing Calls" ตามลำดับ
3) หมุนปุ่ม TUNE FOLDER PUSH SOUND (1) เพื่อเลือกหมายเลขที่ต้องการ และกดปุ่มเดิม (1) เพื่อยืนยันการเลือก
4) หมุนปุ่ม TUNE FOLDER PUSH SOUND (1) เพื่อเลือก "Dial" และกดปุ่มเดิม (1) หรือกดปุ่มรับสาย (5) เพื่อโทรออกไปยังหมายเลขที่เลือก

หมายเหตุ:
- *เมื่อเลือก "Go Back" เมนูก่อนหน้าจะแสดงขึ้น*
- *การกด "Confirm" หลังจากเลือก "Add Speed Dial" จะเป็นการบันทึกหมายเลขที่เลือกเป็นหมายเลขโทรด่วน*
- *การกด "Confirm" หลังจากเลือก "Delete" จะเป็นการลบหมายเลขที่เลือกออกจากประวัติการโทร*

การลบประวัติการโทร

ลบสายที่ไม่ได้รับ/สายที่โทรเข้า/สายที่โทรออกในประวัติการโทรได้โดยปฏิบัติตามขั้นตอนด้านล่างนี้

1) กดปุ่มรับสาย (5)
   เมนูสมุดโทรศัพท์ Bluetooth® จะปรากฏขึ้น
2) หมุนปุ่ม TUNE FOLDER PUSH SOUND (1) เพื่อเลือก "Setup Phonebook" และกดปุ่มเดิม (1) เพื่อยืนยันการเลือก
3) หมุนปุ่ม TUNE FOLDER PUSH SOUND (1) เพื่อเลือก "Delete History" และกดปุ่มเดิม (1) เพื่อยืนยันการเลือก
4) หมุนปุ่ม TUNE FOLDER PUSH SOUND (1) เพื่อเลือก "Missed Calls", "Incoming Calls" หรือ "Outgoing Calls" และกดปุ่มเดิม (1) เพื่อยืนยันการเลือก
5) หมุนปุ่ม TUNE FOLDER PUSH SOUND (1) เพื่อเลือกหมายเลขที่ต้องการลบหรือเลือก "ALL" และกดปุ่มเดิม (1) เพื่อยืนยันการเลือก
6) หมุนปุ่ม TUNE FOLDER PUSH SOUND (1) เพื่อเลือก "Delete?" หรือ "Delete All?" และกดปุ่มเดิม (1) เพื่อยืนยันการเลือก

7) หมุนปุ่ม TUNE FOLDER PUSH SOUND (1) เพื่อเลือก “Confirm” และกดปุ่มเดิม (1) เพื่อให้การลบเสร็จสิ้น

หมายเหตุ:
เมื่อเลือก “Go Back” เมนูก่อนหน้าจะแสดงขึ้น

การลงทะเบียนหมายเลขลงในสมุดโทรศัพท์

การลงทะเบียนหมายเลขลงในสมุดโทรศัพท์
ลงทะเบียนหมายเลขโทรศัพท์ลงในสมุดโทรศัพท์ของอุปกรณ์ของรถได้โดยปฏิบัติตามขั้นตอนด้านล่างนี้

1) กดปุ่มตั้งค่า Bluetooth® (4)
   เมนูการตั้งค่า Bluetooth® จะปรากฏขึ้น
2) หมุนปุ่ม TUNE FOLDER PUSH SOUND (1) เพื่อเลือก “Setup Telephone” และกดปุ่มเดิม (1) เพื่อยืนยันการเลือก
3) หมุนปุ่ม TUNE FOLDER PUSH SOUND (1) เพื่อเลือก “Setup Phonebook” และกดปุ่มเดิม (1) เพื่อยืนยันการเลือก
4) หมุนปุ่ม TUNE FOLDER PUSH SOUND (1) เพื่อเลือก “Add Contacts” และกดปุ่มเดิม (1) เพื่อยืนยันการเลือก
5) หมุนปุ่ม TUNE FOLDER PUSH SOUND (1) เพื่อเลือก “Overwrite All” หรือ “Add One Contact” และกดปุ่มเดิม (1) เพื่อยืนยันการเลือก
   ข้อความ “Rest of Memory XXXX: Ok?” จะปรากฏขึ้น
6) กดหรือหมุนปุ่ม TUNE FOLDER PUSH SOUND (1) เพื่อเลือก “Confirm” และกดปุ่มเดิม (1) เพื่อยืนยันการเลือก
7) การโอนรายชื่อผู้ติดต่อจากโทรศัพท์
   เมื่อเสร็จสิ้นการลงทะเบียน ข้อความ “Setup Phonebook” จะปรากฏขึ้น

หมายเหตุ:
- *เมื่อเลือก “Go Back” เมนูก่อนหน้าจะแสดงขึ้น*
- *สามารถลงทะเบียนหมายเลขในสมุดโทรศัพท์ได้สูงสุด 1,000 หมายเลข*

การโอนประวัติการโทร (Call History)

โอนประวัติการโทรของโทรศัพท์ที่ลงทะเบียนไว้ได้โดยปฏิบัติตามขั้นตอนด้านล่างนี้

1) กดปุ่มตั้งค่า Bluetooth® (4)
   เมนูการตั้งค่า Bluetooth® จะปรากฏขึ้น
2) หมุนปุ่ม TUNE FOLDER PUSH SOUND (1) เพื่อเลือก “Setup Telephone” และกดปุ่มเดิม (1) เพื่อยืนยันการเลือก
3) หมุนปุ่ม TUNE FOLDER PUSH SOUND (1) เพื่อเลือก “Call History” และกดปุ่มเดิม (1) เพื่อยืนยันการเลือก
4) หมุนปุ่ม TUNE FOLDER PUSH SOUND (1) เพื่อเลือก “Call History?” และกดปุ่มเดิม (1) เพื่อยืนยันการเลือก
5) หมุนปุ่ม TUNE FOLDER PUSH SOUND (1) เพื่อเลือก “Confirm” และกดปุ่มเดิม (1) เพื่อโอนประวัติการโทรจากโทรศัพท์

หมายเหตุ:
เมื่อเลือก “Go Back” เมนูก่อนหน้าจะแสดงขึ้น

การโทรออกจากสมุดโทรศัพท์

โทรออกไปยังหมายเลขที่บันทึกไว้ในสมุดโทรศัพท์ได้โดยปฏิบัติตามขั้นตอนด้านล่างนี้

1) กดปุ่มรับสาย (5)
   เมนูสมุดโทรศัพท์ Bluetooth® จะปรากฏขึ้น
2) หมุนปุ่ม TUNE FOLDER PUSH SOUND (1) เพื่อเลือก “Phonebook” และกดปุ่มเดิม (1) เพื่อยืนยันการเลือก
3) หมุนปุ่ม TUNE FOLDER PUSH SOUND (1) เพื่อเลือกอักษรตัวแรกของรายชื่อที่ต้องการติดต่อ และกดปุ่มเดิม (1) เพื่อยืนยันการเลือก
   หมายเลขที่บันทึกไว้จะแสดงตามลำดับ ถ้าบันทึกชื่อพร้อมกับหมายเลข ชื่อจะปรากฏขึ้น
4) หมุนปุ่ม TUNE FOLDER PUSH SOUND (1) เพื่อเลือก “Dial” และกดปุ่มเดิม (1) เพื่อยืนยันการเลือก
5) กดปุ่มรับสาย (5)
   ระบบจะต่อสายถึงหมายเลขที่แสดงหรือหมายเลขที่บันทึกไว้ภายใต้ชื่อที่แสดง

การลบข้อมูลที่ลงทะเบียนไว้ (Delete Entry)

ลบหมายเลขที่บันทึกไว้ในสมุดโทรศัพท์ได้โดยปฏิบัติตามขั้นตอนด้านล่างนี้

1) กดปุ่มตั้งค่า Bluetooth® (4)
   เมนูการตั้งค่า Bluetooth® จะปรากฏขึ้น
2) หมุนปุ่ม TUNE FOLDER PUSH SOUND (1) เพื่อเลือก "Setup Telephone" และกดปุ่มเดิม (1) เพื่อยืนยันการเลือก
3) หมุนปุ่ม TUNE FOLDER PUSH SOUND (1) เพื่อเลือก "Setup Phonebook" และกดปุ่มเดิม (1) เพื่อยืนยันการเลือก
4) หมุนปุ่ม TUNE FOLDER PUSH SOUND (1) เพื่อเลือก "Delete Contacts" และกดปุ่มเดิม (1) เพื่อยืนยันการเลือก
5) หมุนปุ่ม TUNE FOLDER PUSH SOUND (1) เพื่อเลือกหมายเลขที่ต้องการลบ และกดปุ่มเดิม (1) เพื่อยืนยันการเลือก
6) หมุนปุ่ม TUNE FOLDER PUSH SOUND (1) เพื่อเลือก "Delete?" และกดปุ่มเดิม (1) เพื่อยืนยันการเลือก
7) หมุนปุ่ม TUNE FOLDER PUSH SOUND (1) เพื่อเลือก "Confirm" และกดปุ่มเดิม (1) เพื่อให้การลบเสร็จสิ้น

หมายเหตุ:
เมื่อเลือก "Go Back" เมนูก่อนหน้าจะแสดงขึ้น

การลงทะเบียนหมายเลขโทรด่วน

ตั้งหมายเลขสำหรับปุ่มบันทึกหมายเลขแต่ละปุ่มเพื่อใช้เป็นหมายเลขโทรด่วนได้โดยปฏิบัติตามขั้นตอนด้านล่างนี้

1) กดปุ่มตั้งค่า Bluetooth® (4)
   เมนูการตั้งค่า Bluetooth® จะปรากฏขึ้น
2) หมุนปุ่ม TUNE FOLDER PUSH SOUND (1) เพื่อเลือก "Setup Telephone" และกดปุ่มเดิม (1) เพื่อยืนยันการเลือก
3) หมุนปุ่ม TUNE FOLDER PUSH SOUND (1) เพื่อเลือก "Setup Phonebook" และกดปุ่มเดิม (1) เพื่อยืนยันการเลือก
4) หมุนปุ่ม TUNE FOLDER PUSH SOUND (1) เพื่อเลือก "Add Speed Dial" และกดปุ่มเดิม (1) เพื่อยืนยันการเลือก
5) หมุนปุ่ม TUNE FOLDER PUSH SOUND (1) เพื่อเลือกหมายเลขที่ต้องการตั้งเป็นหมายเลขโทรด่วน และกดปุ่มเดิม (1) เพื่อยืนยันการเลือก
6) หมุนปุ่ม TUNE FOLDER PUSH SOUND (1) เพื่อเลือก "Choose Preset" และกดปุ่มเดิม (1) เพื่อยืนยันการเลือก
7) กดปุ่มบันทึกหมายเลข (3) ที่ต้องการบันทึกหมายเลขโทรศัพท์ที่เลือกไว้ หากปุ่มที่เลือกมีการตั้งหมายเลขไว้แล้ว ข้อความยืนยันจะปรากฏขึ้น หมุนปุ่ม TUNE FOLDER PUSH SOUND (1) เพื่อเลือก "Confirm" และกดปุ่มเดิม (1) เพื่อให้การตั้งหมายเลขเสร็จสิ้น
   เมื่อเสร็จสิ้นการตั้งหมายเลข ข้อความ "Setup Phonebook" จะปรากฏขึ้น

หมายเหตุ:
เมื่อเลือก "Go Back" เมนูก่อนหน้าจะแสดงขึ้น

การโทรออกแบบสัมผัสเดียว (Speed dial)

โทรออกไปยังหมายเลขที่ตั้งไว้ที่ปุ่มบันทึกหมายเลข (3) แต่ละปุ่มได้โดยปฏิบัติตามขั้นตอนด้านล่างนี้

1) กดปุ่มรับสาย (5)
   เมนูสมุดโทรศัพท์ Bluetooth® จะปรากฏขึ้น
2) หมุนปุ่ม TUNE FOLDER PUSH SOUND (1) เพื่อเลือก "Speed Dials" และกดปุ่มเดิม (1) เพื่อยืนยันการเลือก
3) ปุ่มบันทึกหมายเลข (3) ปุ่มใดปุ่มหนึ่ง
   เมื่อไม่มีหมายเลขบันทึกไว้ที่ปุ่ม ข้อความ "No Entry" จะปรากฏขึ้น
4) กดปุ่มรับสาย (5)
   ระบบจะโทรออกไปยังหมายเลขที่เลือก

การลบหมายเลขโทรด่วน (Del Speed Dial)

ลบหมายเลขที่ตั้งไว้เป็นหมายเลขโทรด่วนได้โดยปฏิบัติตามขั้นตอนด้านล่างนี้

1) กดปุ่มรับสาย (5)
   เมนูสมุดโทรศัพท์ Bluetooth® จะปรากฏขึ้น
2) หมุนปุ่ม TUNE FOLDER PUSH SOUND (1) เพื่อเลือก "Speed Dials" และกดปุ่มเดิม (1) เพื่อยืนยันการเลือก
3) กดปุ่มบันทึกหมายเลข (3) ที่ตั้งหมายเลขที่ต้องการลบออกไว้
   ข้อความ "No Entry" จะปรากฏขึ้น ถ้าไม่มีหมายเลขบันทึกไว้ที่ปุ่ม
4) หมุนปุ่ม TUNE FOLDER PUSH SOUND (1) เพื่อเลือก "Delete" และกดปุ่มเดิม (1) เพื่อยืนยันการเลือก
5) หมุนปุ่ม TUNE FOLDER PUSH SOUND (1) เพื่อเลือก "Del Speed Dial" และกดปุ่มเดิม (1) เพื่อยืนยันการเลือก
6) หมุนปุ่ม TUNE FOLDER PUSH SOUND (1) เพื่อเลือก "Confirm" และกดปุ่มเดิม (1) เพื่อให้การลบเสร็จสิ้น

หมายเหตุ:
เมื่อเลือก "Go Back" เมนูก่อนหน้าจะแสดงขึ้น

การแสดงข้อมูลอุปกรณ์ (Device Name)

แสดงที่อยู่ BD (อุปกรณ์ Bluetooth®) และชื่ออุปกรณ์ได้โดยปฏิบัติตามขั้นตอนด้านล่างนี้

1) กดปุ่มตั้งค่า Bluetooth® (4)
   เมนูการตั้งค่า Bluetooth® จะปรากฏขึ้น
2) หมุนปุ่ม TUNE FOLDER PUSH SOUND (1) เพื่อเลือก "Setup Bluetooth" และกดปุ่มเดิม (1) เพื่อยืนยันการเลือก
3) หมุนปุ่ม TUNE FOLDER PUSH SOUND (1) เพื่อเลือก "Bluetooth Info" และกดปุ่มเดิม (1) เพื่อยืนยันการเลือก
4) หมุนปุ่ม TUNE FOLDER PUSH SOUND (1) เพื่อเลือก "Device Name" หรือ "Device Address" และกดปุ่มเดิม (1) เพื่อแสดงชื่ออุปกรณ์หรือที่อยู่ BD (อุปกรณ์ Bluetooth®)

หมายเหตุ:
เมื่อเลือก "Go Back" เมนูก่อนหน้าจะแสดงขึ้น

การรีเซ็ตเพื่อคืนค่าเริ่มต้นจากโรงงาน

รีเซ็ตการตั้งค่าทั้งหมดให้เป็นค่าเริ่มต้นจากโรงงานได้โดยปฏิบัติตามขั้นตอนด้านล่างนี้

1) กดปุ่มตั้งค่า Bluetooth® (4)
   เมนูการตั้งค่า Bluetooth® จะปรากฏขึ้น
2) หมุนปุ่ม TUNE FOLDER PUSH SOUND (1) เพื่อเลือก "Setup Bluetooth" และกดปุ่มเดิม (1) เพื่อยืนยันการเลือก
3) หมุนปุ่ม TUNE FOLDER PUSH SOUND (1) เพื่อเลือก "Initialize" และกดปุ่มเดิม (1) เพื่อยืนยันการเลือก
4) หมุนปุ่ม TUNE FOLDER PUSH SOUND (1) เพื่อเลือก "All Initialize" และกดปุ่มเดิม (1) เพื่อยืนยันการเลือก
5) หมุนปุ่ม TUNE FOLDER PUSH SOUND (1) เพื่อเลือก "Confirm" และกดปุ่มเดิม (1) เพื่อเริ่มการรีเซ็ต

หมายเหตุ:
เมื่อเลือก "Go Back" เมนูก่อนหน้าจะแสดงขึ้น

การเลือกโทรศัพท์ (Select Phone)

เลือกโทรศัพท์ที่ต้องการเชื่อมต่อจากรายการโทรศัพท์ที่ลงทะเบียนไว้ได้โดยปฏิบัติตามขั้นตอนด้านล่างนี้

1) กดปุ่มตั้งค่า Bluetooth® (4)
   เมนูการตั้งค่า Bluetooth® จะปรากฏขึ้น
2) หมุนปุ่ม TUNE FOLDER PUSH SOUND (1) เพื่อเลือก "Setup Bluetooth" และกดปุ่มเดิม (1) เพื่อยืนยันการเลือก
3) หมุนปุ่ม TUNE FOLDER PUSH SOUND (1) เพื่อเลือก "List Phone" และกดปุ่มเดิม (1) เพื่อยืนยันการเลือก
4) หมุนปุ่ม TUNE FOLDER PUSH SOUND (1) เพื่อเลือกโทรศัพท์ที่ต้องการเชื่อมต่อ และกดปุ่มเดิม (1) เพื่อยืนยันการเลือก
5) หมุนปุ่ม TUNE FOLDER PUSH SOUND (1) เพื่อเลือก "Select" และกดปุ่มเดิม (1) เพื่อยืนยันการเลือก

หมายเหตุ:
- *เมื่อเลือก "Go Back" เมนูก่อนหน้าจะแสดงขึ้น*
- *เครื่องเล่นเพลงระบบ Bluetooth® จะถูกปลดการเชื่อมต่อเมื่อเลือกโทรศัพท์*

รายการโทรศัพท์ (List Phones)

แสดงรายชื่อโทรศัพท์ที่ลงทะเบียนไว้ตามลำดับได้โดยปฏิบัติตามขั้นตอนด้านล่างนี้

1) กดปุ่มตั้งค่า Bluetooth® (4)
   เมนูการตั้งค่า Bluetooth® จะปรากฏขึ้น
2) หมุนปุ่ม TUNE FOLDER PUSH SOUND (1) เพื่อเลือก "Setup Bluetooth" และกดปุ่มเดิม (1) เพื่อยืนยันการเลือก
3) หมุนปุ่ม TUNE FOLDER PUSH SOUND (1) เพื่อเลือก "List Phone" และกดปุ่มเดิม (1) เพื่อยืนยันการเลือก
   รายการโทรศัพท์ที่ลงทะเบียนไว้จะแสดงขึ้นตามลำดับ

หมายเหตุ:
เมื่อเลือก "Go Back" เมนูก่อนหน้าจะแสดงขึ้น

การตั้งรหัสผ่าน (Set Passkey)

ตั้งหมายเลขรหัสผ่าน (Passkey) ได้โดยปฏิบัติตามขั้นตอนด้านล่างนี้

1) กดปุ่มตั้งค่า Bluetooth® (4)
   เมนูการตั้งค่า Bluetooth® จะปรากฏขึ้น
2) หมุนปุ่ม TUNE FOLDER PUSH SOUND (1) เพื่อเลือก "Setup Bluetooth" และกดปุ่มเดิม (1) เพื่อยืนยันการเลือก
3) หมุนปุ่ม TUNE FOLDER PUSH SOUND (1) เพื่อเลือก "Passkey" และกดปุ่มเดิม (1) เพื่อยืนยันการเลือก
4) หมุนปุ่ม TUNE FOLDER PUSH SOUND (1) เพื่อเลือก "New Passkey" และกดปุ่มเดิม (1) เพื่อยืนยันการเลือก
5) หมุนหรือกดปุ่ม TUNE FOLDER PUSH SOUND (1) เพื่อเลือก "Confirm"
6) หมุนปุ่ม TUNE FOLDER PUSH SOUND (1) เพื่อเลือกหมายหลักแรก และกดปุ่มเดิม (1) เพื่อยืนยันการเลือก เลือกและตั้งหมายเลขหลักที่สอง สาม และสี่โดยใช้วิธีเดียวกันนี้ เมื่อตั้งหมายเลขไม่ถึงแปดหลัก ให้ป้อนช่องว่างในหลักที่เหลือ
7) หมุนปุ่ม TUNE FOLDER PUSH SOUND (1) เพื่อยืนยันการตั้งรหัสผ่าน

หมายเหตุ:
เมื่อเลือก "Go Back" เมนูก่อนหน้าจะแสดงขึ้น

การลบข้อมูลโทรศัพท์ (Delete Phone)

ลบข้อมูลโทรศัพท์ที่ลงทะเบียนไว้ได้โดยปฏิบัติตามขั้นตอนด้านล่างนี้

1) กดปุ่มตั้งค่า Bluetooth® (4)
   เมนูการตั้งค่า Bluetooth® จะปรากฏขึ้น
2) หมุนปุ่ม TUNE FOLDER PUSH SOUND (1) เพื่อเลือก “Setup Bluetooth” และกดปุ่มเดิม (1) เพื่อยืนยันการเลือก
3) หมุนปุ่ม TUNE FOLDER PUSH SOUND (1) เพื่อเลือก “List Phone” และกดปุ่มเดิม (1) เพื่อยืนยันการเลือก
4) หมุนปุ่ม TUNE FOLDER PUSH SOUND (1) เพื่อเลือกโทรศัพท์ที่ต้องการลบ และกดปุ่มเดิม (1) เพื่อยืนยันการเลือก
5) หมุนปุ่ม TUNE FOLDER PUSH SOUND (1) เพื่อเลือก “Delete Phone” และกดปุ่มเดิม (1) เพื่อยืนยันการเลือก
6) หมุนปุ่ม TUNE FOLDER PUSH SOUND (1) เพื่อเลือก “Delete?” และกดปุ่มเดิม (1) เพื่อยืนยันการเลือก
7) หมุนปุ่ม TUNE FOLDER PUSH SOUND (1) เพื่อเลือก “Confirm” และกดปุ่มเดิม (1) เพื่อยืนยันการเลือก

หมายเหตุ:
เมื่อเลือก “Go Back” เมนูก่อนหน้าจะแสดงขึ้น

การเปิด/ปิดฟังก์ชั่นบลูทูธ (BT Power)

เปิด/ปิดฟังก์ชั่น Bluetooth® ได้โดยปฏิบัติตามขั้นตอนด้านล่างนี้

1) กดปุ่มตั้งค่า Bluetooth® (4)
   เมนูการตั้งค่า Bluetooth® จะปรากฏขึ้น
2) หมุนปุ่ม TUNE FOLDER PUSH SOUND (1) เพื่อเลือก “Setup Bluetooth” และกดปุ่มเดิม (1) เพื่อยืนยันการเลือก
3) หมุนปุ่ม TUNE FOLDER PUSH SOUND (1) เพื่อเลือก “BT Power” และกดปุ่มเดิม (1) เพื่อยืนยันการเลือก
4) กดปุ่ม TUNE FOLDER PUSH SOUND (1) เพื่อเลือก “BT Power On” หรือ “BT Power Off”

หมายเหตุ:
- *เมื่อปิดฟังก์ชั่นบลูทูธ การเชื่อมต่อระหว่างอุปกรณ์ของรถคันนี้กับโทรศัพท์ที่ลงทะเบียนไว้จะถูกยกเลิก*
- *เมื่อเลือก “Go Back” เมนูก่อนหน้าจะแสดงขึ้น*

เครื่องเสียง Bluetooth® (ในรถบางรุ่น)

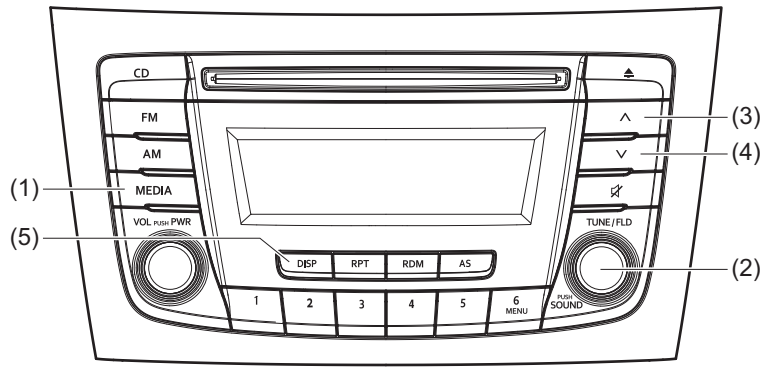

สวิตช์ควบคุมที่พวงมาลัย

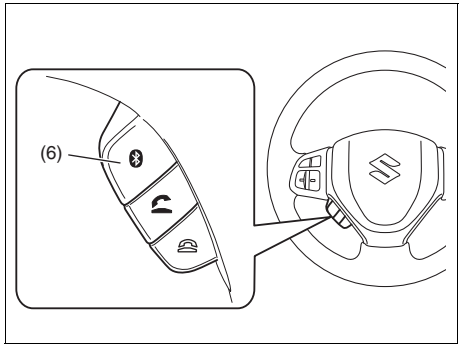

จอแสดงผล

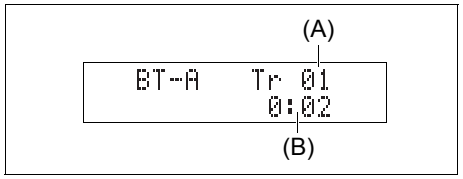

(1) ปุ่ม MEDIA
(2) ปุ่ม TUNE FOLDER PUSH SOUND
(3) ปุ่มเลื่อนแทร็คขึ้น/ปุ่มกรอเดินหน้า
(4) ปุ่มเลื่อนแทร็คลง/ปุ่มกรอถอยหลัง
(5) ปุ่มแสดงผล (DISP)
(6) ปุ่มตั้งค่า Bluetooth®

(A) หมายเลขแทร็ค
(B) เวลาเล่น

การลงทะเบียนเครื่องเล่นเพลง

ท่านต้องลงทะเบียนเครื่องเล่นเพลงระบบ Bluetooth® ก่อน จึงจะสามารถใช้งานเครื่องเล่นเพลงร่วมกับอุปกรณ์ของรถได้

หมายเหตุ:
- *ปลดการเชื่อมต่อโทรศัพท์ออกจากอุปกรณ์ของรถเพื่อตั้งค่าเพิ่มเครื่องเล่นเพลง หากจำเป็นให้เชื่อมต่อโทรศัพท์อีกครั้งหลังจากตั้งค่าเครื่องเล่นเพลงเรียบร้อยแล้ว*
- *หากเชื่อมต่ออุปกรณ์ไม่สำเร็จภายใน 120 วินาที การเชื่อมต่อจะถูกยกเลิก กรุณาลองใหม่อีกครั้ง หรือดูวิธีการจับคู่อุปกรณ์จากคู่มือการใช้งานของเครื่องเล่นเพลง*

1) กดปุ่มตั้งค่า Bluetooth® (6)
   เมนูการตั้งค่า Bluetooth® จะปรากฏขึ้น
2) หมุนปุ่ม TUNE FOLDER PUSH SOUND (2) เพื่อเลือก “Setup Bluetooth” และกดปุ่มเดิม (2) เพื่อยืนยันการเลือก
3) หมุนปุ่ม TUNE FOLDER PUSH SOUND (2) เพื่อเลือก “Pairing” และกดปุ่มเดิม (2) เพื่อยืนยันการเลือก
4) เลือก “CAR AUDIO” จากรายการ Bluetooth® ในเครื่องเล่นเพลงและเริ่มการจับคู่อุปกรณ์
   ดูรายละเอียดเพิ่มเติมที่คู่มือการใช้งานของเครื่องเล่นเพลงที่เชื่อมต่อ
5) ป้อนรหัสผ่านที่แสดงที่อุปกรณ์ของรถในเครื่องเล่นเพลง

หมายเหตุ:
- *เมื่อเลือก “Go Back” เมนูก่อนหน้าจะแสดงขึ้น*
- *เมื่อต้องการลงทะเบียนเครื่องเล่นเพลงเพิ่ม ให้ปฏิบัติตามขั้นตอนเดียวกันนี้ตั้งแต่ขั้นตอนที่ 1)*

การเลือกโหมดเครื่องเสียง Bluetooth®

กดปุ่ม MEDIA (1)
การกดปุ่มแต่ละครั้งจะเป็นการเปลี่ยนโหมดดังนี้:

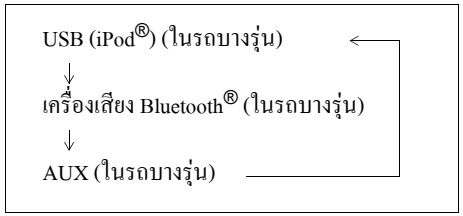

การเลือกกลุ่ม (เฉพาะรุ่นที่รองรับ)

หมุนปุ่ม TUNE FOLDER PUSH SOUND (2) เพื่อเลือกกลุ่ม

การเลือกแทร็ค

- *กดปุ่มเลื่อนแทร็คขึ้น (3) เพื่อฟังแทร็คถัดไป*
- *กดปุ่มเลื่อนแทร็คลง (4) สองครั้งเพื่อฟังแทร็คก่อนหน้า เมื่อกดปุ่มเลื่อนแทร็คลง (4) หนึ่งครั้ง แทร็คที่เล่นอยู่ในขณะนั้นจะเริ่มเล่นใหม่ตั้งแต่ต้น*

การกรอเดินหน้า/กรอถอยหลัง

- กดปุ่มกรอเดินหน้า (3) ค้างไว้เพื่อกรอแทร็คไปข้างหน้าอย่างรวดเร็ว
- กดปุ่มกรอถอยหลัง (4) ค้างไว้เพื่อกรอแทร็คถอยหลัง

หมายเหตุ:
ฟังก์ชั่นการทำงานบางฟังก์ชั่นอาจใช้งานไม่ได้ ทั้งนี้ขึ้นอยู่กับรุ่นของเครื่องเล่นเพลงระบบ Bluetooth®

การเปลี่ยนการแสดงผล

กดปุ่มแสดงผล (DISP) (5)
การกดปุ่มแต่ละครั้งจะเป็นการเปลี่ยนการแสดงผลดังนี้:

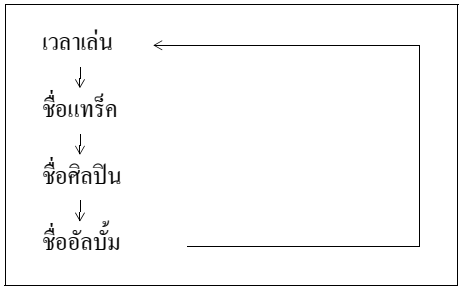

หมายเหตุ:
ถ้าข้อมูลตัวอักษรมีมากกว่า 16 ตัว เครื่องหมาย “>” จะปรากฏขึ้นที่ท้ายตัวอักษรด้านขวา การกดปุ่มแสดงผล (DISP) (5) ค้างไว้เป็นเวลา 1 วินาที หรือนานกว่าจะสามารถแสดงหน้าถัดไปได้

การเลือกเครื่องเล่นเพลง (Select Audio)

เลือกเครื่องเล่นเพลงที่ต้องการเชื่อมต่อจากรายการเครื่องเล่นเพลงที่ลงทะเบียนไว้ได้โดยปฏิบัติตามขั้นตอนด้านล่างนี้

1) กดปุ่มตั้งค่า Bluetooth® (6)
   เมนูการตั้งค่า Bluetooth® จะปรากฏขึ้น
2) หมุนปุ่ม TUNE FOLDER PUSH SOUND (2) เพื่อเลือก "Setup Bluetooth" และกดปุ่มเดิม (2) เพื่อยืนยันการเลือก
3) หมุนปุ่ม TUNE FOLDER PUSH SOUND (2) เพื่อเลือก "List Audio" และกดปุ่มเดิม (2) เพื่อยืนยันการเลือก
4) หมุนปุ่ม TUNE FOLDER PUSH SOUND (2) เพื่อเลือกเครื่องเล่นเพลงที่ต้องการใช้งาน และกดปุ่มเดิม (2) เพื่อยืนยันการเลือก
5) หมุนปุ่ม TUNE FOLDER PUSH SOUND (2) เพื่อเลือก "Select" และกดปุ่มเดิม (2) เพื่อยืนยันการเลือก
6) หมุนปุ่ม TUNE FOLDER PUSH SOUND (2) เพื่อเลือก "Confirm" และกดปุ่มเดิม (2) เพื่อให้การเชื่อมต่อเสร็จสิ้น

หมายเหตุ:
- *เมื่อเลือก "Go Back" เมนูก่อนหน้าจะแสดงขึ้น*
- *โทรศัพท์จะถูกปลดการเชื่อมต่อ เมื่อเลือกเครื่องเล่นเพลงระบบ Bluetooth®*

รายการเครื่องเล่นเพลง (List Audio)

แสดงรายชื่อเครื่องเล่นเพลงที่ลงทะเบียนไว้ตามลำดับได้โดยปฏิบัติตามขั้นตอนด้านล่างนี้

1) กดปุ่มตั้งค่า Bluetooth® (6)
   เมนูการตั้งค่า Bluetooth® จะปรากฏขึ้น
2) หมุนปุ่ม TUNE FOLDER PUSH SOUND (2) เพื่อเลือก "Setup Bluetooth" และกดปุ่มเดิม (2) เพื่อยืนยันการเลือก
3) หมุนปุ่ม TUNE FOLDER PUSH SOUND (2) เพื่อเลือก "List Audio" และกดปุ่มเดิม (2) เพื่อยืนยันการเลือก รายชื่อเครื่องเล่นเพลงที่บันทึกไว้จะแสดงตามลำดับ

หมายเหตุ:
เมื่อเลือก "Go Back" เมนูก่อนหน้าจะแสดงขึ้น

การตั้งรหัสผ่าน (Set Passkey)

ตั้งหมายเลขรหัสผ่าน (Passkey) ได้โดยปฏิบัติตามขั้นตอนด้านล่างนี้

1) กดปุ่มตั้งค่า Bluetooth® (6)
   เมนูการตั้งค่า Bluetooth® จะปรากฏขึ้น
2) หมุนปุ่ม TUNE FOLDER PUSH SOUND (2) เพื่อเลือก "Setup Bluetooth" และกดปุ่มเดิม (2) เพื่อยืนยันการเลือก
3) หมุนปุ่ม TUNE FOLDER PUSH SOUND (2) เพื่อเลือก "Passkey" และกดปุ่มเดิม (2) เพื่อยืนยันการเลือก
4) หมุนปุ่ม TUNE FOLDER PUSH SOUND (2) เพื่อเลือก "New Passkey" และกดปุ่มเดิม (2) เพื่อยืนยันการเลือก
5) หมุนหรือกดปุ่ม TUNE FOLDER PUSH SOUND (2) เพื่อเลือก "Confirm"
6) หมุนปุ่ม TUNE FOLDER PUSH SOUND (2) เพื่อเลือกหมายหลักแรก และกดปุ่มเดิม (2) เพื่อยืนยันการเลือก เลือกและตั้งหมายเลขหลักที่สอง สาม และสี่โดยใช้วิธีเดียวกันนี้ เมื่อตั้งหมายเลขไม่ถึงแปดหลัก ให้ป้อนช่องว่างในหลักที่เหลือ
7) หมุนปุ่ม TUNE FOLDER PUSH SOUND (2) เพื่อยืนยันการตั้งรหัสผ่าน

หมายเหตุ:
เมื่อเลือก "Go Back" เมนูก่อนหน้าจะแสดงขึ้น

การลบข้อมูลเครื่องเล่นเพลง (Delete Audio)

ลบข้อมูลเครื่องเล่นเพลงที่ลงทะเบียนไว้ได้โดยปฏิบัติตามขั้นตอนด้านล่างนี้

1) กดปุ่มตั้งค่า Bluetooth® (6)
   เมนูการตั้งค่า Bluetooth® จะปรากฏขึ้น
2) หมุนปุ่ม TUNE FOLDER PUSH SOUND (2) เพื่อเลือก “Setup Bluetooth” และกดปุ่มเดิม (2) เพื่อยืนยันการเลือก
3) หมุนปุ่ม TUNE FOLDER PUSH SOUND (2) เพื่อเลือก “List Audio” และกดปุ่มเดิม (2) เพื่อยืนยันการเลือก
4) หมุนปุ่ม TUNE FOLDER PUSH SOUND (2) เพื่อเลือกเครื่องเล่นเพลงที่ต้องการลบ และกดปุ่มเดิม (2) เพื่อยืนยันการเลือก
5) หมุนปุ่ม TUNE FOLDER PUSH SOUND (2) เพื่อเลือก “Delete” และกดปุ่มเดิม (2) เพื่อยืนยันการเลือก
6) หมุนปุ่ม TUNE FOLDER PUSH SOUND (2) เพื่อเลือก “Delete?” และกดปุ่มเดิม (2) เพื่อยืนยันการเลือก
7) หมุนปุ่ม TUNE FOLDER PUSH SOUND (2) เพื่อเลือก “Confirm” และกดปุ่มเดิม (2) เพื่อให้การลบเสร็จสิ้น

หมายเหตุ:
เมื่อเลือก “Go Back” เมนูก่อนหน้าจะแสดงขึ้น

คำจำกัดสิทธิ์ความรับผิดชอบต่อฟังก์ชั่น Bluetooth®

- โทรศัพท์มือถือบางเครื่องอาจไม่สามารถใช้งานร่วมกับฟังก์ชั่นได้เลยหรือใช้งานได้ในบางส่วน (อาจไม่สามารถใช้งานบางฟังก์ชั่นได้) ทั้งนี้ขึ้นอยู่กับรุ่นของโทรศัพท์เครื่องนั้นๆ
- ประสิทธิภาพการเชื่อมต่อหรือคุณภาพเสียงอาจลดลงได้ ทั้งนี้ขึ้นอยู่กับสภาวะต่างๆ
- หลังจากบิดสวิตช์สตาร์ทไปที่ตำแหน่ง “ON” ระบบเครื่องเสียงจะใช้เวลาประมาณ 2-3 วินาทีในการเชื่อมต่อกับอุปกรณ์ Bluetooth® (ถ้ามีการจับคู่อุปกรณ์แล้ว)

สวิตช์ควบคุมเครื่องเสียงที่พวงมาลัย (ในรถบางรุ่น)

ท่านสามารถควบคุมการทำงานพื้นฐานของระบบเครื่องเสียงได้ด้วยสวิตช์ที่พวงมาลัย

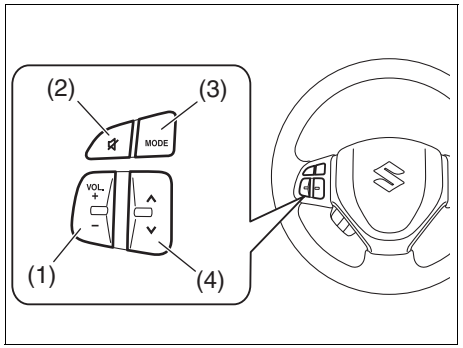

การปรับระดับเสียง

- การเพิ่มระดับเสียง ให้กดที่ “+” ของสวิตช์ VOL (1) ค้างไว้ ระดับเสียงจะเพิ่มขึ้นอย่างต่อเนื่องจนกว่าจะปล่อยสวิตช์
- การลดระดับเสียง ให้กดที่ “-” ของสวิตช์ VOL (1) ค้างไว้ ระดับเสียงจะลดลงอย่างต่อเนื่องจนกว่าจะปล่อยสวิตช์
- การปิดเสียง ให้กดสวิตช์ (2)

การเลือกโหมด

กดที่สวิตช์ (3)
การกดปุ่มแต่ละครั้งจะเป็นการเปลี่ยนโหมดดังนี้:

FM1 (วิทยุ)
↓
FM2 (วิทยุ)
↓
CD
↓
เครื่องเสียง Bluetooth® (ในรถบางรุ่น)
↓
AUX (ในรถบางรุ่น)
↓
USB (iPod®) (ในรถบางรุ่น)
↓
AM (วิทยุ)

สามารถเปิดระบบเครื่องเสียงได้โดยการกดที่สวิตช์ (3)

การเลือกสถานีวิทยุ (โหมด FM1, FM2, AM)

- การเลือกสถานีวิทยุที่ตั้งไว้ถัดไป ให้กดที่ “∧” ของสวิตช์ (4) แล้วปล่อยทันที
- การเลือกสถานีวิทยุที่ตั้งไว้ก่อนหน้านี้ ให้กดที่ “∨” ของสวิตช์ (4) แล้วปล่อยทันที
- การค้นหาสถานีวิทยุที่มีคลื่นความถี่สูงขึ้น ให้กดที่ “∧” ของสวิตช์ (4) เป็นเวลา 1 วินาที หรือนานกว่า
- การค้นหาสถานีวิทยุที่มีคลื่นความถี่ต่ำลง ให้กดที่ “∨” ของสวิตช์ (4) เป็นเวลา 1 วินาที หรือนานกว่า

การเลือกแทร็ค (โหมด CD, USB (iPod®), เครื่องเสียง Bluetooth®)

- การข้ามไปยังแทร็คถัดไป ให้กดที่ “∧” ของสวิตช์ (4) แล้วปล่อยทันที
- การข้ามไปยังแทร็คก่อนหน้านี้ ให้กดที่ “∨” ของสวิตช์ (4) สองครั้ง แล้วปล่อยทันที
  เมื่อกดสวิตช์ (4) หนึ่งครั้ง แล้วปล่อยทันที แทร็คที่เล่นอยู่ในขณะนั้นจะเริ่มเล่นใหม่ตั้งแต่ต้น

การกรอเดินหน้า/กรอถอยหลัง

- การกรอเดินหน้า ให้กดที่ “∧” ของสวิตช์ (4) เป็นเวลา 1 วินาที หรือนานกว่า
- การกรอถอยหลัง ให้กดที่ “∨” ของสวิตช์ (4) เป็นเวลา 1 วินาที หรือนานกว่า

ระบบป้องกันการโจรกรรม

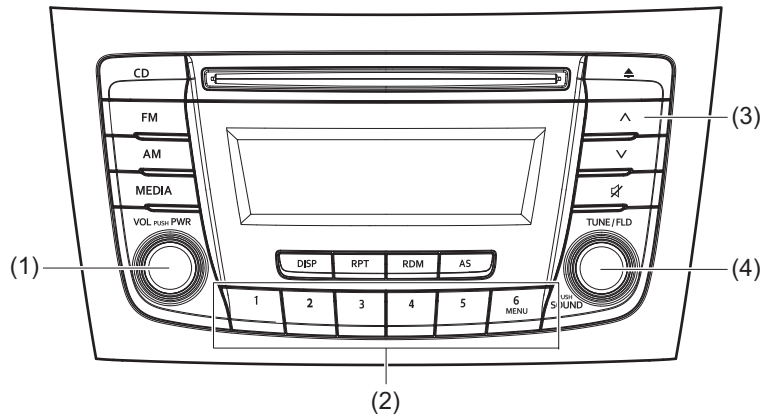

(1) ปุ่ม VOL PUSH POWER
(2) ปุ่มตั้งสถานี ([1] ถึง [6])
(3) ปุ่มเลื่อนแทร็คขึ้น/ปุ่มกรอเดินหน้า
(4) ปุ่ม TUNE FOLDER PUSH SOUND

ระบบป้องกันการโจรกรรมมีวัตถุประสงค์เพื่อกันขโมย เช่น ฟังก์ชั่นที่จะยับยั้งไม่ให้ระบบเครื่องเสียงทำงาน เมื่อถูกย้ายไปที่รถคันอื่น
ระบบนี้จะทำงานโดยให้ท่านป้อนรหัสประจำตัว (PIN) เมื่อระบบเครื่องเสียงถูกตัดการเชื่อมต่อจากแหล่งจ่ายไฟ เช่น ขณะที่ระบบเครื่องเสียงถูกถอดออกหรือมีการปลดขั้วแบตเตอรี่ ระบบจะไม่ทำงานจนกว่าจะมีการป้อนรหัส PIN อีกครั้ง

การตั้งฟังก์ชั่นป้องกันการโจรกรรม

1) ปิดเครื่องโดยการกดปุ่ม VOL PUSH POWER (1)
2) กดปุ่มหมายเลข [1] และ [6] ของปุ่มตั้งสถานี (2) ค้างไว้และกดปุ่ม VOL PUSH POWER (1)
   ข้อความ “SECURITY” จะปรากฏ
3) กดปุ่มเลื่อนแทร็คขึ้น/ปุ่มกรอเดินหน้า (3) และกดปุ่มหมายเลข [1] ของปุ่มตั้งสถานี (2) พร้อมกัน
4) ป้อนตัวเลข 4 หลักเพื่อตั้งเป็นรหัส PIN โดยใช้ตัวเลขจากปุ่มหมายเลข [1] - [4] ของปุ่มตั้งสถานี (2)
5) กดปุ่ม TUNE FOLDER PUSH SOUND (4) ค้างไว้เป็นเวลา 1 วินาที หรือนานกว่า เพื่อตั้งระบบป้องกันการโจรกรรม

หมายเหตุ:
กรุณาจดบันทึกรหัส PIN ที่ได้ตั้งไว้ แล้วเก็บไว้ใช้ในครั้งต่อไป

การยกเลิกระบบป้องกันการโจรกรรม

การยกเลิกระบบป้องกันการโจรกรรม ให้ลบรหัส PIN ที่ตั้งไว้

1) ปิดเครื่องโดยการกดปุ่ม VOL PUSH POWER (1)
2) กดปุ่มหมายเลข [1] และ [6] ของปุ่มตั้งสถานี (2) ค้างไว้และกดปุ่ม VOL PUSH POWER (1)
   ข้อความ “PIN ENTRY” จะปรากฏ
3) กดปุ่มเลื่อนแทร็คขึ้น/ปุ่มกรอเดินหน้า (3) และกดปุ่มหมายเลข [1] ของปุ่มตั้งสถานี (2) พร้อมกัน
4) ป้อนตัวเลข 4 หลักเพื่อตั้งเป็นรหัส PIN โดยใช้ตัวเลขจากปุ่มหมายเลข [1] - [4] ของปุ่มตั้งสถานี (2)
5) กดปุ่ม TUNE FOLDER PUSH SOUND (4) ค้างไว้เป็นเวลา 1 วินาที หรือนานกว่า เพื่อลบรหัส PIN ที่ตั้งไว้ “----” จะปรากฏขึ้นและระบบป้องกันการโจรกรรมจะถูกยกเลิก

หมายเหตุ:
การเปลี่ยนรหัส PIN ต้องลบรหัส PIN ปัจจุบันของท่านออกก่อน แล้วจึงตั้งรหัสใหม่

การยืนยันรหัสประจำตัว (PIN)

เมื่อแหล่งจ่ายไฟหลักถูกตัดการเชื่อมต่อ เช่น ขณะเปลี่ยนแบตเตอรี่ ฯลฯ ท่านจะต้องยืนยันรหัส PIN ของท่านเพื่อให้สามารถใช้ระบบเครื่องเสียงได้

1) บิดสวิตช์สตาร์ทไปที่ตำแหน่ง “ACC”
   ข้อความ “SECURITY” จะปรากฏ
2) กดปุ่มเลื่อนแทร็คขึ้น/ปุ่มกรอเดินหน้า (3) และกดปุ่มหมายเลข [1] ของปุ่มตั้งสถานี (2) พร้อมกัน
3) ป้อนตัวเลข 4 หลักเพื่อตั้งเป็นรหัส PIN โดยใช้ตัวเลขจากปุ่มหมายเลข [1] - [4] ของปุ่มตั้งสถานี (2)
4) กดปุ่ม TUNE FOLDER PUSH SOUND (4) ค้างไว้ 1 วินาที หรือนานกว่า
   เมื่อป้อนรหัส PIN ตรงกับรหัสที่ตั้งไว้ ระบบเครื่องเสียงจะปิดการทำงานโดยอัตโนมัติ และท่านจะสามารถใช้งานระบบเครื่องเสียงได้

หมายเหตุ:
หากท่านป้อนรหัส PIN ผิด ข้อความ “ERROR” และจำนวนครั้งที่ท่านสามารถป้อนรหัสผิดได้อีกจะปรากฏ หากป้อนรหัส PIN ผิด 10 ครั้ง ข้อความ “HELP” จะปรากฏและระบบเครื่องเสียงจะไม่ทำงาน

การแก้ไขปัญหา

เมื่อเกิดปัญหาขึ้น ให้ตรวจเช็คและปฏิบัติตามวิธีการที่ได้อธิบายดังต่อไปนี้
ถ้าคำแนะนำที่ได้อธิบายไว้ไม่สามารถแก้ไขปัญหาได้ ขอแนะนำให้ท่านนำเครื่องเสียงเข้ารับการบริการที่ศูนย์บริการซูซูกิ

ปัญหา	สาเหตุที่เป็นไปได้	วิธีแก้ไข
ข้อมูลทั่วไป		
ไม่สามารถใช้งานได้	ฟังก์ชั่นความปลอดภัยทำงาน	เมื่อข้อความ “SECURITY” ปรากฏ ให้ป้อนรหัสประจำตัว เมื่อข้อความ “HELP” ปรากฏ ให้ติดต่อศูนย์บริการซูซูกิ
ไม่สามารถเปิดเครื่องเสียงได้ (ไม่มีเสียง) (ไม่มีเสียง)	ฟิวส์ขาด	ติดต่อศูนย์บริการซูซูกิ
วิทยุ		
เสียงรบกวนดังเกินไป	อาจปรับไม่ตรงตามคลื่นความถี่ของสถานี	ปรับให้ตรงตามคลื่นความถี่ของสถานี
ไม่สามารถรับสัญญาณวิทยุได้โดยการปรับตั้งคลื่นอัตโนมัติ	อาจไม่มีสถานีที่มีคลื่นวิทยุที่แรงมากพอ	เลือกสถานีโดยการปรับหาคลื่นเอง
CD		
เสียงสะดุดหรือมีเสียงรบกวน	แผ่นดิสก์สกปรก	ใช้ผ้านุ่มเช็ดแผ่นดิสก์
	แผ่นดิสก์มีรอยขีดข่วนหรือบิดงออย่างมาก	เปลี่ยนแผ่นดิสก์ที่ไม่มีทั้งรอยขีดข่วนและไม่บิดงอ

ปัญหา	สาเหตุที่เป็นไปได้	วิธีแก้ไข
MP3/WMA/AAC		
ไม่มีการเล่น	แผ่นดิสก์บรรจุข้อมูลในรูปแบบที่ไม่รองรับ	ตรวจเช็ครูปแบบไฟล์
เสียงสะดุดหรือมีเสียงรบกวน	เสียงสะดุดอาจเกิดจากขณะเล่นไฟล์ VBR (อัตราบิตแปรผันได้)	ไม่แนะนำให้เล่นไฟล์ VBR
USB		
การเล่นไม่เริ่มต้นเมื่อเชื่อมต่ออุปกรณ์ USB	ไม่มีไฟล์รูปแบบที่รองรับที่สามารถเล่นได้กับเครื่องเสียงนี้	ตรวจเช็ครูปแบบไฟล์
	การใช้กระแสไฟสำหรับอุปกรณ์ USB เกิน 1.0 A	ใช้อุปกรณ์ USB ที่ใช้กระแสไฟฟ้าต่ำกว่า 1.0 A
Bluetooth®		
การจับคู่อุปกรณ์ไม่สำเร็จ	อุปกรณ์ของรถคันนี้และอุปกรณ์ Bluetooth® อยู่ไกลกันเกินไป หรือมีวัตถุโลหะอยู่ระหว่างอุปกรณ์ Bluetooth® กับอุปกรณ์ของรถ	ย้ายตำแหน่งอุปกรณ์ Bluetooth®
	ฟังก์ชั่น Bluetooth® ของอุปกรณ์ Bluetooth® ปิดอยู่	ดูรายละเอียดที่คู่มือการใช้งานของอุปกรณ์ Bluetooth® เครื่องนั้นๆ (อุปกรณ์บางรุ่นมีฟังก์ชั่นประหยัดพลังงานซึ่งจะทำงานโดยอัตโนมัติหลังจากเวลาผ่านไปครู่หนึ่ง)
ไม่สามารถรับสายได้	พื้นที่ที่ท่านอยู่ในขณะนั้นอาจอยู่นอกเขตพื้นที่การให้บริการเครือข่าย	ขับรถไปยังพื้นที่ภายในเขตการให้บริการเครือข่ายของโทรศัพท์ที่ใช้
คุณภาพเสียงต่ำเมื่อใช้งานระบบแฮนด์ฟรี (เสียงแตก มีเสียงรบกวน ฯลฯ)	อาจมีอุปกรณ์ระบบไร้สายอีกเครื่องอยู่ในบริเวณใกล้เคียง	ปิดอุปกรณ์ระบบไร้สายนั้น หรือเก็บให้ห่างจากอุปกรณ์ของรถ

ข้อความแสดงความผิดพลาด

การแสดงผล	สาเหตุที่เป็นไปได้	วิธีแก้ไข
CD		
ERROR 1	ไม่สามารถอ่านแผ่นดิสก์ได้	ใส่แผ่นดิสก์โดยหงายด้านที่มีเครื่องหมายขึ้น ตรวจเช็คแผ่นดิสก์ว่าไม่บิดงอหรือไม่มีจุดบกพร่อง เมื่อ ERROR 1 ไม่หายไปแม้ว่าจะใส่แผ่นดิสก์ที่เป็นปกติแล้ว ให้ติดต่อศูนย์บริการซูซูกิ
ERROR 3	เครื่องเล่นเกิดความผิดพลาดจากสาเหตุที่ระบุไม่ได้	เมื่อแผ่น CD อยู่ในเครื่องเล่น ให้กดปุ่มนำแผ่น CD ออก เพื่อนำแผ่น CD ออกมา เมื่อไม่สามารถนำแผ่นดิสก์ออกมาได้ ให้ติดต่อศูนย์บริการซูซูกิ
USB/iPod®		
ERROR 1	อุปกรณ์ USB ไม่ได้เชื่อมต่อ	ตรวจเช็คการเชื่อมต่ออุปกรณ์ USB
ERROR 2	ไม่สามารถสื่อสารกับอุปกรณ์ USB ได้อย่างถูกต้อง	ปลดอุปกรณ์ USB ออกแล้วเสียบเข้าไปใหม่อีกครั้ง ตรวจเช็คอุปกรณ์ USB
ERROR 3	ไม่ทำงานเนื่องจากสาเหตุที่ระบุไม่ได้	ปลดอุปกรณ์ USB ออกแล้วเสียบเข้าไปใหม่อีกครั้ง เมื่อข้อความ ERROR 3 ไม่หายไป ให้ติดต่อศูนย์บริการซูซูกิ
ERROR 4	การใช้กระแสไฟสำหรับอุปกรณ์ USB เกิน 1.0 A	ตรวจเช็คอุปกรณ์ USB

การแสดงผล	สาเหตุที่เป็นไปได้	วิธีแก้ไข

Bluetooth®

ERROR 1	เครื่องเล่นเกิดความผิดพลาดจากสาเหตุที่ระบุไม่ได้	ปลดการเชื่อมต่ออุปกรณ์ Bluetooth® และเชื่อมต่อใหม่อีกครั้ง เมื่อข้อความ ERROR 1 ไม่หายไป ให้ติดต่อศูนย์บริการซูซูกิ
Connection Failed	จับคู่อุปกรณ์หรือเชื่อมต่อไม่สำเร็จ	ลองจับคู่อุปกรณ์หรือเชื่อมต่อใหม่อีกครั้ง
Memory Full	ข้อมูลที่โอนมายังสมุดโทรศัพท์ถึงจำนวนสูงสุดที่กำหนด	ลบหมายเลขโทรศัพท์ที่ไม่จำเป็นออกจากสมุดโทรศัพท์ และลองโอนหมายเลขในโทรศัพท์ที่ลงทะเบียนไว้ลงในสมุดโทรศัพท์อีกครั้ง
Not Available	ไม่สามารถใช้งานได้ขณะขับขี่	ใช้งานระบบหลังจากจอดรถแล้ว

ระบบเครื่องเสียง (แบบ B) (ในรถบางรุ่น)

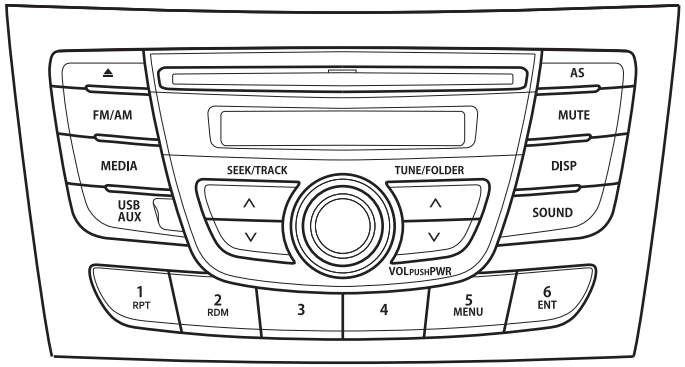

เครื่องเล่น CD และวิทยุ AM/FM

ข้อมูลเกี่ยวกับความปลอดภัย

⚠ คำเตือน

ถ้าท่านให้ความสนใจต่อการใช้งานระบบเครื่องเสียงหรือการมองที่จอแสดงของระบบเครื่องเสียงในขณะขับขี่มากเกินไป อาจทำให้เกิดอุบัติเหตุได้ ถ้าท่านปรับระดับเสียงให้ดังเกินไป อาจทำให้ท่านขาดความระมัดระวังกับสภาพการจราจรและท้องถนนในขณะนั้นได้

- **ท่านควรตั้งใจมองไปที่ถนนและตั้งใจขับรถอย่างระมัดระวัง หลีกเลี่ยงการให้ความสนใจกับการใช้งานระบบเครื่องเสียงหรือการมองที่จอแสดงของระบบเครื่องเสียงมากเกินไป**
- **ท่านควรทำความคุ้นเคยกับการใช้งานและปุ่มควบคุมต่างๆ ของระบบเครื่องเสียงก่อนการขับขี่**
- **ตั้งสถานีวิทยุที่ท่านชื่นชอบไว้ก่อนการขับขี่ เพื่อให้ท่านสามารถปรับตั้งคลื่นเหล่านั้นได้อย่างรวดเร็วโดยใช้สถานีวิทยุที่ตั้งไว้**
- **ปรับระดับเสียงให้อยู่ในระดับที่ท่านสามารถรับรู้สภาพการจราจรและท้องถนนในขณะขับขี่ได้**

ข้อสังเกตเกี่ยวกับแผ่นดิสก์

ข้อพึงระวัง

- เมื่อห้องโดยสารภายในรถเย็นจัดและมีการใช้งานเครื่องเล่นทันทีหลังจากเปิดฮีทเตอร์ ความชื้นอาจจับตัวบนแผ่นดิสก์หรือส่วนออพติคัลของเครื่องเล่นและทำให้ไม่สามารถเล่นเพลงได้อย่างถูกต้อง หากความชื้นจับตัวบนแผ่นดิสก์ ให้ใช้ผ้านุ่มเช็ดออก แต่ถ้าความชื้นจับตัวบนส่วนออพติคัลของเครื่องเล่น ห้ามใช้งานเครื่องเล่นประมาณหนึ่งชั่วโมง เพื่อปล่อยให้ความชื้นหายไปตามปกติ
- การขับขี่บนถนนที่ขรุขระมากซึ่งทำให้เกิดแรงสั่นสะเทือนที่รุนแรงอาจทำให้เสียงเพลงสะดุด
- เครื่องเล่นนี้ใช้กลไกที่มีความแม่นยำ แม้ในกรณีที่มีปัญหาเกิดขึ้น ห้ามเปิดฝาครอบ ถอดแยกชิ้นส่วนเครื่องเล่น หรือหล่อลื่นส่วนหมุน
  กรุณานำรถเข้ารับการตรวจเช็คเครื่องเล่นที่ศูนย์บริการซูซูกิ

ข้อควรระวังในการใช้งาน

เครื่องเล่นนี้ได้รับการออกแบบมาเพื่อเล่นแผ่น CD ที่มีเครื่องหมาย (A) ดังที่แสดงด้านบนโดยเฉพาะ ซึ่งไม่สามารถเล่นแผ่นดิสก์ประเภทอื่นได้

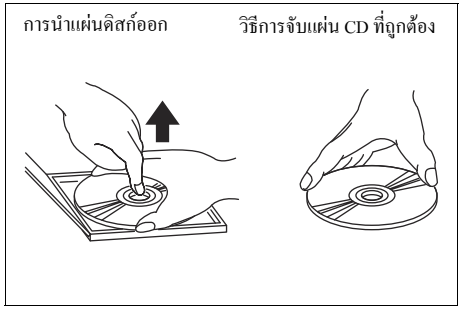

การนำแผ่น CD ออกจากกล่องเก็บแผ่น CD ให้กดที่ตรงกลางของกล่องและหยิบแผ่น CD ออกมาโดยจับที่ขอบแผ่น CD อย่างระมัดระวัง

จับที่ขอบแผ่น CD ทุกครั้ง
ห้ามจับที่พื้นผิวของแผ่นดิสก์

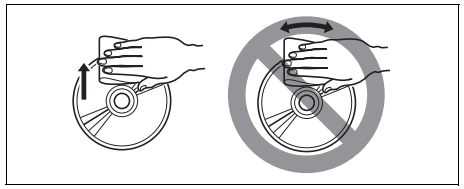

การลบรอยนิ้วมือหรือเช็ดฝุ่นออกจากแผ่น CD ให้ใช้ผ้านุ่มเช็ดเป็นแนวเส้นตรงจากตรงกลางของแผ่น CD ไปที่ขอบแผ่น CD

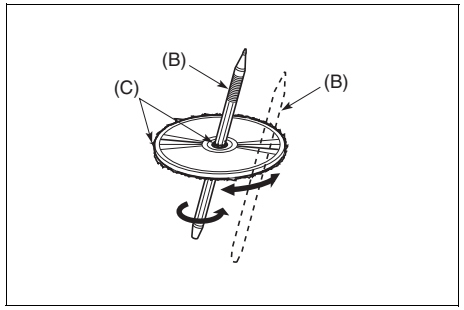

แผ่นดิสก์ใหม่อาจมีรอยขรุขระรอบๆ ขอบแผ่นดิสก์ เครื่องเล่นอาจไม่ทำงานหรือเสียงอาจสะดุดหากนำแผ่นดังกล่าวมาใช้ ใช้ปากกาลูกลื่น (B) ฯลฯ กำจัดรอยขรุขระ (C) ออกจากขอบแผ่นดิสก์ให้หมดก่อนใส่เข้าไปในเครื่องเล่น

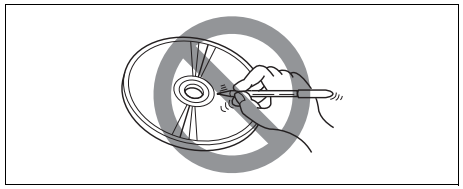

ห้ามติดป้ายบนพื้นผิวแผ่น CD รวมทั้งใช้ปากกาหรือดินสอเขียนบนแผ่น CD

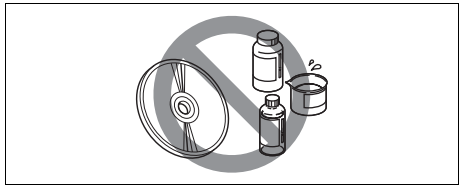

ห้ามใช้สารละลาย เช่น น้ำยาเช็ดทำความสะอาด สเปรย์ลดไฟฟ้าสถิต หรือทินเนอร์ เช็ดทำความสะอาดแผ่น CD

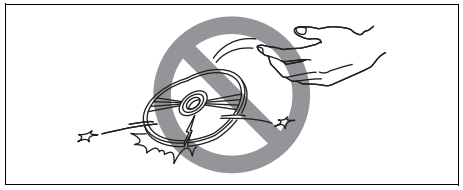

ห้ามใช้แผ่น CD ที่มีรอยขูดขีดมาก เสียรูป หรือแตกหัก ฯลฯ เพราะการเล่นแผ่นดิสก์ที่มีลักษณะดังกล่าวจะทำให้เกิดความเสียหายหรือทำให้ระบบไม่สามารถทำงานได้อย่างถูกต้อง

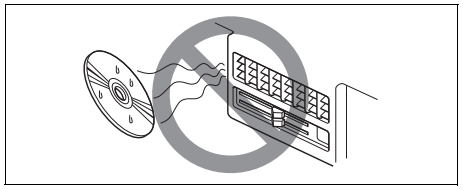

อย่าให้แผ่น CD ถูกแสงแดดหรือแหล่งความร้อนใดๆ โดยตรง

หมายเหตุ:

- *ห้ามใช้แผ่นป้องกัน CD ที่มีจำหน่ายทั่วไปหรือแผ่นดิสก์ที่มีตัวกันสะเทือน ฯลฯ เพราะอาจเกิดการติดขัดกับกลไกภายในและทำให้แผ่นดิสก์ได้รับความเสียหาย*
- *อาจไม่สามารถเล่นแผ่น CD-R กับเครื่องเล่นนี้ได้ เนื่องจากเงื่อนไขในการบันทึก*
- *ไม่สามารถเล่นแผ่น CD-RW กับเครื่องเล่นนี้ได้*

⚠ คำเตือน

ผลิตภัณฑ์นี้เป็นเลเซอร์คลาส I การใช้งานการควบคุมหรือการปรับตั้งหรือการปฏิบัติขั้นตอนใดๆ นอกเหนือจากที่กำหนดไว้ในที่นี้ อาจทำให้เกิดการแผ่รังสีที่เป็นอันตรายออกมาได้
อย่าเปิดฝาครอบและอย่าพยายามซ่อมเครื่องเล่นนี้ด้วยตนเอง ให้นำเครื่องเล่นเข้ารับบริการจากช่างผู้ชำนาญการ

การทำงานพื้นฐาน

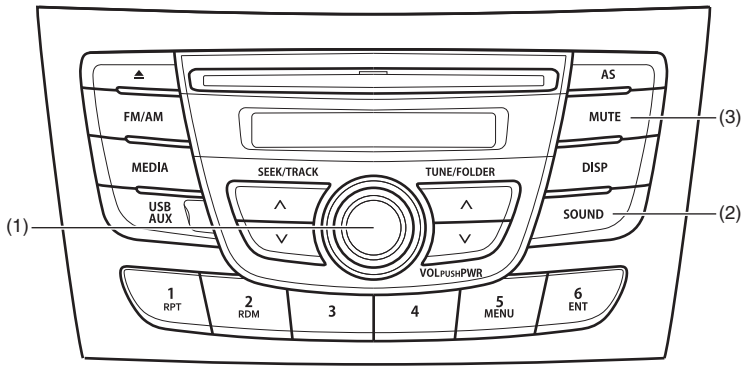

(1) ปุ่ม VOL PUSH POWER
(2) ปุ่มปรับแต่งเสียง
(3) ปุ่มปิดเสียง

การเปิด/ปิด

กด VOL PUSH POWER (1)
เครื่องเล่นจะเริ่มเล่นในโหมดการทำงานล่าสุดที่ใช้ก่อนปิดเครื่อง

การปรับระดับเสียง

หมุนปุ่ม VOL PUSH POWER (1)
การหมุนปุ่มตามเข็มนาฬิกาจะเป็นการเพิ่มระดับเสียง และการหมุนปุ่มทวนเข็มนาฬิกาจะเป็นการลดระดับเสียง

หมายเหตุ:
ขณะขับขี่ ควรปรับเสียงให้อยู่ในระดับที่สามารถได้ยินเสียงทั่วไป และ/หรือเสียงรบกวนจากภายนอกรถได้

การปิดเสียง

กดปุ่มปิดเสียง (3) เพื่อปิดเสียง การยกเลิกการปิดเสียงให้กดที่ปุ่มปิดเสียง (3) อีกครั้ง

การปรับเสียงเบส/เสียงแหลม/สมดุลเสียง/เฟเดอร์

1) กดปุ่มปรับแต่งเสียง (2)
   การกดปุ่มในแต่ละครั้งจะทำให้การปรับเสียงเปลี่ยนแปลงดังนี้:

การปรับแต่งเสียงสำเร็จรูป **(EQ OFF)** ←
↓
การปรับเสียงเบส **(BASS 0)**
↓
การปรับเสียงแหลม **(TREBLE 0)**
↓
การปรับสมดุลเสียง **(BALANCE 0)**
↓
การปรับเฟเดอร์ **(FADER 0)**
↓
การปรับ AVC **(AVC LEVEL 2)**

2) หมุนปุ่ม VOL PUSH POWER (1) เพื่อปรับเสียง

การปรับ AVC (ระบบควบคุมระดับเสียงอัตโนมัติ)

ฟังก์ชั่นระบบควบคุมระดับเสียงอัตโนมัติ (AVC) จะปรับ (เพิ่ม/ลด) ระดับเสียงตามความเร็วรถ ระบบควบคุม AVC มาพร้อมกับตัวเลือกเสียงสามระดับ (LEVEL OFF, 1, 2, 3) ช่วงการปรับระดับเสียงจะเพิ่มขึ้นพร้อมกับหมายเลขของ LEVEL

1) กดปุ่มปรับแต่งเสียง (2) จนถึงโหมดการปรับ AVC
2) หมุนปุ่ม VOL PUSH POWER (1) เพื่อเลือกระดับการปรับ AVC ที่ต้องการ (การตั้งค่าเริ่มต้น: LEVEL 2)

การปรับแต่งเสียงสำเร็จรูป

ฟังก์ชั่นการปรับแต่งเสียงสำเร็จรูปจะเลือกใช้รูปแบบเสียงที่เหมาะสมกับประเภทของเพลงที่เล่นอยู่

1) กดปุ่มปรับแต่งเสียง (2) หลายๆ ครั้ง จนกระทั่งข้อความ “PRESET-EQ” ปรากฏขึ้น
2) หมุนปุ่ม VOL PUSH POWER (1) เพื่อปรับเสียง
   การหมุนปุ่มแต่ละครั้งจะเป็นการเปลี่ยนโหมดการปรับแต่งเสียงสำเร็จรูปดังนี้:

ปิด (FLAT) ←
↕
JAZZ
↕
ROCK
↕
POP
↕
CLASSIC
↕
HIP-HOP ←

การฟังวิทยุ

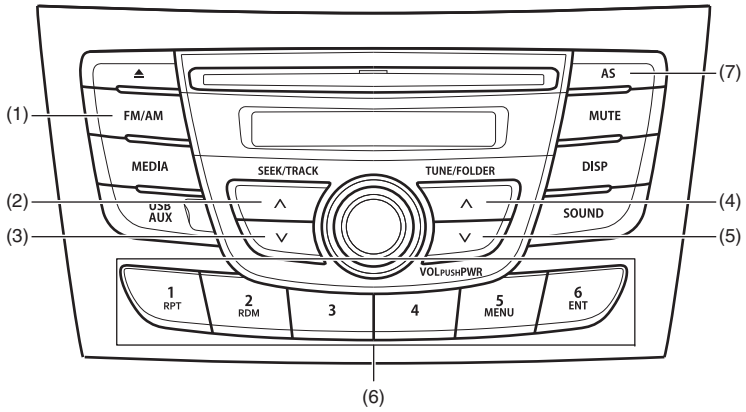

จอแสดงผล

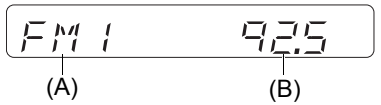

(1) ปุ่ม FM/AM
(2) ปุ่มค้นหาสถานีแบบเลื่อนขึ้น
(3) ปุ่มค้นหาสถานีแบบเลื่อนลง
(4) ปุ่มปรับหาคลื่นความถี่ด้วยตัวเองแบบเลื่อนขึ้น
(5) ปุ่มปรับหาคลื่นความถี่ด้วยตัวเองแบบเลื่อนลง
(6) ปุ่มตั้งสถานี ([1] ถึง [6])
(7) ปุ่มบันทึกอัตโนมัติ (AS)

(A) คลื่นวิทยุ
(B) ความถี่

การเลือกคลื่นวิทยุ

กดปุ่ม FM/AM (1)
การกดปุ่มแต่ละครั้งจะเป็นการเปลี่ยนคลื่นวิทยุดังนี้:

FM1 → FM2 → AM

การค้นหาสถานี

กดปุ่มค้นหาสถานีแบบเลื่อนขึ้น (2) หรือปุ่มค้นหาสถานีแบบเลื่อนลง (3)
เครื่องเล่นจะหยุดการค้นหาสถานีเมื่อพบสถานีในช่วงความถี่ที่สามารถรับได้

การปรับหาคลื่นความถี่ด้วยตัวเอง

กดปุ่มปรับหาคลื่นความถี่ด้วยตัวเองแบบเลื่อนขึ้น (4) หรือปุ่มปรับหาคลื่นความถี่ด้วยตัวเองแบบเลื่อนลง (5)
ความถี่ที่รับได้จะแสดงบนหน้าจอ

การบันทึกสถานี

1) เลือกสถานีที่ต้องการ
2) กดปุ่มตั้งสถานี (6) ที่ท่านต้องการบันทึกสถานีวิทยุ ([1] ถึง [6]) ค้างไว้เป็นเวลา 2 วินาที หรือนานกว่า

การบันทึกอัตโนมัติ

กดปุ่ม AS (7) ค้างไว้เป็นเวลา 2 วินาทีหรือนานกว่า สถานีวิทยุที่สามารถรับสัญญาณได้ดี 6 สถานีจะถูกบันทึกไว้ในปุ่มตั้งสถานี (6) ตามลำดับโดยอัตโนมัติ โดยเริ่มจากความถี่ต่ำสุด

หมายเหตุ:

- *สามารถยกเลิกการบันทึกอัตโนมัติได้โดยการกดปุ่ม AS (7) ในขณะที่การบันทึกอัตโนมัติกำลังทำงานอยู่*
- *เมื่อทำการบันทึกอัตโนมัติ สถานีที่บันทึกไว้ในหน่วยความจำก่อนหน้านี้จะถูกบันทึกทับ*
- *เมื่อมีสถานีที่บันทึกได้น้อยกว่า 6 สถานี แม้ว่าจะทำการบันทึกโดยอัตโนมัติครบ 1 รอบแล้ว จะไม่มีการบันทึกสถานีใดในปุ่มตั้งสถานี (6) ที่เหลืออยู่*
- *ในโหมดการบันทึกอัตโนมัติ สามารถตั้งสถานีสำหรับ FM1 และ FM2 ได้เหมือนกัน 6 สถานี และสำหรับ AM อีก 6 สถานี*

การเปิด/ปิดโหมดการบันทึกอัตโนมัติ

กดปุ่ม AS (7)
การกดปุ่มแต่ละครั้งจะเป็นการสลับโหมดดังนี้:

เปิดโหมด AS → ปิดโหมด AS

การรับคลื่นวิทยุ

การรับคลื่นวิทยุอาจได้รับผลกระทบจากสภาพแวดล้อม สภาพอากาศ หรือความแรงของสัญญาณวิทยุและระยะทางจากสถานี ภูเขา และอาคารในบริเวณนั้นอาจรบกวนหรือหักเหการรับคลื่นวิทยุ ซึ่งทำให้การรับสัญญาณไม่ดี การรับสัญญาณไม่ดีหรือคลื่นรบกวนวิทยุ อาจมีสาเหตุมาจากกระแสไฟฟ้าจากสายไฟหรือสายไฟฟ้า แรงสูง

การฟัง CD

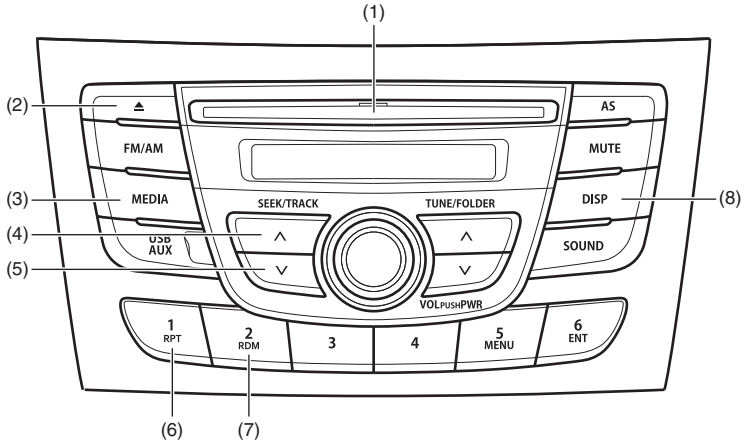

จอแสดงผล

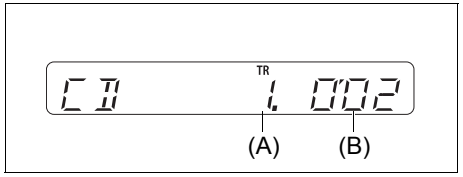

(1) ช่องใส่แผ่น
(2) ปุ่มนำแผ่นออก
(3) ปุ่ม MEDIA
(4) ปุ่มเลื่อนแทร็คขึ้น/ปุ่มกรอเดินหน้า
(5) ปุ่มเลื่อนแทร็คลง/ปุ่มกรอถอยหลัง
(6) ปุ่มเล่นซ้ำ (RPT)
(7) ปุ่มเล่นแบบสุ่ม (RDM)
(8) ปุ่มแสดงผล (DISP)

(A) หมายเลขแทร็ค
(B) เวลาเล่น

หมายเหตุ:
เครื่องเล่นนี้ไม่รองรับแผ่น CD ขนาด 8 ซม. (หรืออาจเรียกว่า "mini single CD", "3-inch CD", "CD3", ฯลฯ)

- ไม่สามารถใช้แผ่น CD หรือ CD-ROM ที่ไม่มีเครื่องหมาย (A) ได้
- แผ่นดิสก์ที่บันทึกในรูปแบบ CD-R/CD-RW บางแผ่นอาจไม่สามารถเล่นได้

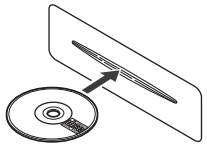

- ใส่แผ่น CD โดยหงายด้านที่มีเครื่องหมายขึ้น
- เมื่อมีแผ่น CD อยู่ในเครื่องเล่นอยู่แล้ว จะไม่สามารถใส่แผ่น CD ได้อีก ถ้าไม่นำแผ่น CD ออกจากเครื่องเล่นก่อน ห้ามออกแรงบังคับเพื่อใส่แผ่น CD เข้าไปในช่องใส่แผ่น CD

ข้อพึงระวัง

- **ห้ามสอดนิ้วหรือมือของท่านเข้าไปในช่องใส่แผ่น CD ห้ามใส่วัสดุแปลกปลอมเข้าไป**
- **ห้ามใส่แผ่น CD ที่มีกาวหลุดลอกออกมาจากเทปกาวหรือป้ายฉลากติดแผ่น CD หรือมีคราบกาวจากการลอกเทปกาวหรือป้ายฉลากแผ่น CD ติดอยู่ เพราะอาจทำให้เครื่องเล่นไม่สามารถนำแผ่น CD ออกมาหรืออาจทำให้เครื่องเล่นบกพร่องได้**

การโหลดแผ่น CD

ใส่แผ่น CD ลงในช่องใส่ CD (1)
เมื่อโหลดแผ่น CD แล้ว การเล่นแผ่นจะเริ่มขึ้น

การนำแผ่น CD ออก

กดปุ่มนำแผ่นออก (2)
เมื่อสวิตช์สตาร์ทอยู่ที่ตำแหน่ง “LOCK” แผ่น CD ที่นำออกค้างไว้ที่ช่องใส่แผ่นเป็นเวลาประมาณ 15 วินาทีหรือนานกว่า จะถูกดึงเข้าไปในเครื่องเล่นโดยอัตโนมัติ (ฟังก์ชั่นรีโหลดอัตโนมัติ)
ฟังก์ชั่นการนำแผ่นดิสก์ออกขณะปิดเครื่อง:
ฟังก์ชั่นนี้จะช่วยให้ท่านสามารถนำแผ่น CD ออกจากเครื่องได้โดยการกดปุ่มนำแผ่นออก (2) แม้ขณะสวิตช์สตาร์ทอยู่ที่ตำแหน่ง “LOCK”

ข้อพึงระวัง

หากท่านพยายามดันแผ่น CD ที่นำออกมาให้เข้าไปในเครื่องเล่นก่อนที่จะมีการโหลดอีกครั้งโดยอัตโนมัติ พื้นผิวแผ่นดิสก์อาจมีรอยขูดขีดได้
เมื่อทำการโหลดแผ่น CD อีกครั้ง ให้นำแผ่น CD ออกจากเครื่องเล่นก่อนจะทำการโหลดแผ่น CD อีกครั้ง

การฟัง CD

เมื่อใส่แผ่น CD แล้ว แผ่น CD จะเริ่มเล่นโดยอัตโนมัติ
เมื่อแผ่น CD อยู่ในเครื่องแล้ว ให้กดปุ่ม MEDIA (3) เพื่อเล่นแผ่น

การเลือกแทร็ค

- กดปุ่มเลื่อนแทร็คขึ้น (4) เพื่อฟังแทร็คถัดไป
- กดปุ่มเลื่อนแทร็คลง (5) สองครั้งเพื่อฟังแทร็คก่อนหน้า เมื่อกดปุ่มเลื่อนแทร็คลง (5) หนึ่งครั้ง แทร็คที่เล่นอยู่ในขณะนั้นจะเริ่มเล่นใหม่ตั้งแต่ต้น

การกรอเดินหน้า/กรอถอยหลัง

- กดปุ่มกรอเดินหน้า (4) ค้างไว้เพื่อกรอแทร็คไปข้างหน้าอย่างรวดเร็ว
- กดปุ่มกรอถอยหลัง (5) ค้างไว้เพื่อกรอแทร็คถอยหลัง

การเล่นแบบสุ่ม

กดปุ่มเล่นแบบสุ่ม (RDM) (7)
การกดปุ่มแต่ละครั้งจะเป็นการเปลี่ยนโหมดดังนี้:

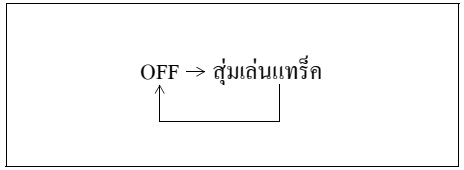

- การสุ่มเล่นแทร็ค
  ตัวแสดงการสุ่มเล่น “RDM” จะติดสว่างขึ้น
  แทร็คในแผ่นดิสก์ที่โหลดเข้าไปจะเล่นแบบสุ่ม

การเล่นซ้ำ

กดปุ่มเล่นซ้ำ (RPT) (6)
การกดปุ่มแต่ละครั้งจะเป็นการเปลี่ยนโหมดดังนี้:

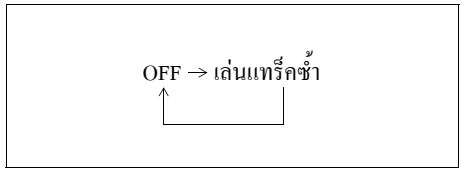

- การเล่นแทร็คซ้ำ
  ตัวแสดงการเล่นซ้ำ “RPT” จะติดสว่างขึ้น
  แทร็คที่เล่นอยู่ในขณะนั้นจะถูกเล่นซ้ำ

การเปลี่ยนการแสดงผล

กดปุ่มแสดงผล (DISP) (8)
การกดปุ่มแต่ละครั้งจะเป็นการเปลี่ยนการแสดงผลดังนี้:

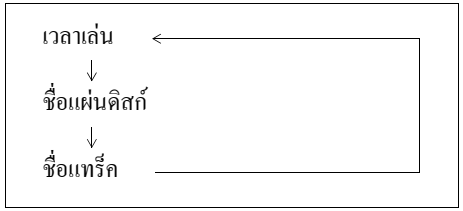

หมายเหตุ:

- *“NO TITLE” จะปรากฏขึ้นเมื่อไม่มีข้อมูลตัวอักษรในแผ่นดิสก์ที่กำลังเล่นในขณะนั้น*
- *ถ้าข้อมูลตัวอักษรมีมากกว่า 12 ตัว การกดปุ่มแสดงผล (DISP) (8) ค้างไว้เป็นเวลา 1 วินาทีหรือนานกว่า จะสามารถแสดงหน้าถัดไปได้*

การฟังแผ่น MP3/WMA/AAC

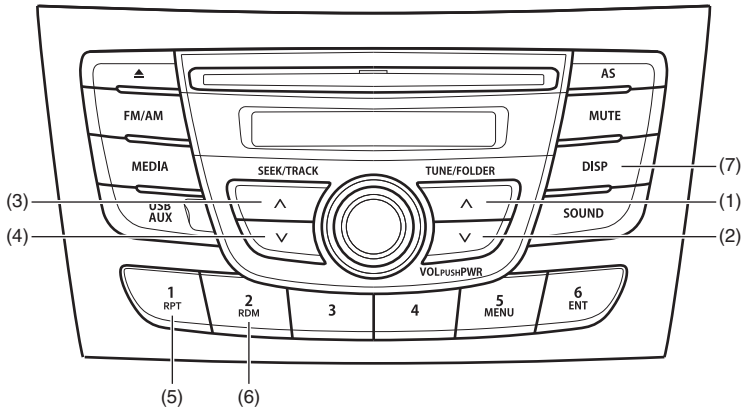

จอแสดงผล

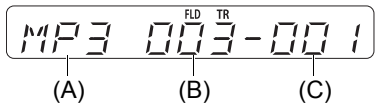

(1) ปุ่มเลื่อนโฟลเดอร์ขึ้น
(2) ปุ่มเลื่อนโฟลเดอร์ลง
(3) ปุ่มเลื่อนแทร็คขึ้น/ปุ่มกรอเดินหน้า
(4) ปุ่มเลื่อนแทร็คลง/ปุ่มกรอถอยหลัง
(5) ปุ่มเล่นซ้ำ (RPT)
(6) ปุ่มเล่นแบบสุ่ม (RDM)
(7) ปุ่มแสดงผล (DISP)

(A) ชนิดของแผ่น
(B) หมายเลขโฟลเดอร์
(C) หมายเลขแทร็ค

การเลือกโฟลเดอร์

- กดปุ่มเลื่อนโฟลเดอร์ขึ้น (1) เพื่อฟังเพลงในโฟลเดอร์ถัดไป
- กดปุ่มเลื่อนโฟลเดอร์ลง (2) เพื่อฟังเพลงในโฟลเดอร์ก่อนหน้า

การเลือกแทร็ค

- กดปุ่มเลื่อนแทร็คขึ้น (3) เพื่อฟังแทร็คถัดไป
- กดปุ่มเลื่อนแทร็คลง (4) สองครั้งเพื่อฟังแทร็คก่อนหน้า เมื่อกดปุ่มเลื่อนแทร็คลง (4) หนึ่งครั้ง แทร็คที่เล่นอยู่ในขณะนั้นจะเริ่มเล่นใหม่ตั้งแต่ต้น

การกรอเดินหน้า/กรอถอยหลัง

- กดปุ่มกรอเดินหน้า (3) ค้างไว้เพื่อกรอแทร็คไปข้างหน้าอย่างรวดเร็ว
- กดปุ่มกรอถอยหลัง (4) ค้างไว้เพื่อกรอแทร็คถอยหลัง

การเล่นแบบสุ่ม

กดปุ่มเล่นแบบสุ่ม (RDM) (6)
การกดปุ่มแต่ละครั้งจะเป็นการเปลี่ยนโหมดดังนี้:

OFF → การสุ่มเล่นจากโฟลเดอร์ → การสุ่มเล่นจากทั้งหมด

- การสุ่มเล่นจากโฟลเดอร์
  ตัวแสดงการสุ่มเล่น “F.RDM” จะติดสว่างขึ้น
  แทร็คในโฟลเดอร์ปัจจุบันจะเล่นตามลำดับแบบสุ่ม
- การสุ่มเล่นจากทั้งหมด
  ตัวแสดงการสุ่มเล่น “RDM” จะติดสว่างขึ้น
  แทร็คในแผ่นดิสก์ที่โหลดเข้าไปจะเล่นแบบสุ่ม

การเล่นซ้ำ

กดปุ่มเล่นซ้ำ (RPT) (5)
การกดปุ่มแต่ละครั้งจะเป็นการเปลี่ยนโหมดดังนี้:

OFF → การเล่นไฟล์ซ้ำ → การเล่นโฟลเดอร์ซ้ำ

- การเล่นไฟล์ซ้ำ
  ตัวแสดงการเล่นซ้ำ “RPT” จะติดสว่างขึ้น
  แทร็คที่เล่นอยู่ในขณะนั้นจะถูกเล่นซ้ำ
- การเล่นโฟลเดอร์ซ้ำ
  ตัวแสดงการเล่นซ้ำ “F.RPT” จะติดสว่างขึ้น
  แทร็คทั้งหมดในโฟลเดอร์ที่เลือกอยู่ในขณะนั้นจะถูกเล่นซ้ำ

การเปลี่ยนการแสดงผล

กดปุ่มแสดงผล (DISP) (7)
การกดปุ่มแต่ละครั้งจะเป็นการเปลี่ยนการแสดงผลดังนี้:

หมายเลขโฟลเดอร์, หมายเลขแทร็ค
↓
เวลาเล่น
↓
ชื่อโฟลเดอร์
↓
ชื่อไฟล์
↓
ชื่ออัลบั้ม (เฉพาะไฟล์ MP3, AAC)
↓
ชื่อแทร็ค
↓
ชื่อศิลปิน

หมายเหตุ:

- *"NO TITLE" จะปรากฏขึ้นเมื่อไม่มีข้อมูลตัวอักษรในแผ่นดิสก์ที่กำลังเล่นในขณะนั้น*
- *ถ้าข้อมูลตัวอักษรมีมากกว่า 12 ตัว การกดปุ่มแสดงผล (DISP) (7) ค้างไว้เป็นเวลา 1 วินาที หรือนานกว่า จะสามารถแสดงหน้าถัดไปได้*

ข้อสังเกตสำหรับ MP3/WMA/AAC

MP3 คืออะไร

- MP3 (MPEG audio layer3) คือรูปแบบการบีบอัดเสียงที่ถือเป็นรูปแบบมาตรฐานในหมู่ผู้ใช้คอมพิวเตอร์ส่วนบุคคล ข้อดีของ MP3 คือข้อมูลเสียงจะถูกบีบอัดขนาดลงเหลือประมาณ 1 ใน 10 โดยยังคงคุณภาพเสียงไว้เช่นเดิม นั่นหมายความว่าท่านสามารถบันทึกข้อมูลเสียงได้เทียบเท่ากับแผ่น CD เพลงประมาณ 10 แผ่นลงในแผ่น CD-R/RW เพียงแผ่นเดียว ซึ่งทำให้สามารถเล่นเพลงได้เป็นเวลานานโดยที่ไม่ต้องเปลี่ยนแผ่นดิสก์

WMA คืออะไร

- WMA ซึ่งย่อมาจาก “Windows Media Audio” คือรูปแบบการบีบอัดเสียงที่พัฒนาขึ้นโดย Microsoft
- ไฟล์ WMA ที่มีการติดตั้งระบบป้องกัน DRM (Digital Rights Management) ไว้ จะไม่สามารถเล่นได้
- ตราสัญลักษณ์ Windows Media™ และ Windows คือเครื่องหมายการค้าหรือเครื่องหมายการค้าจดทะเบียนของบริษัท Microsoft Corporation ในประเทศสหรัฐอเมริกาและประเทศอื่นๆ

AAC คืออะไร

- AAC ซึ่งย่อมาจาก “Advanced Audio Coding” คือรูปแบบการบีบอัดเสียงตามมาตรฐาน MPEG2 และ MPEG4

ข้อพึงระวังเมื่อสร้างไฟล์ MP3/WMA/AAC

ข้อมูลทั่วไป

- แนะนำให้ใช้อัตราบิตสูงและความถี่สุ่มสูงสำหรับเสียงคุณภาพสูง
- ไม่แนะนำให้เลือก VBR (อัตราบิตแปรผันได้) การเลือก VBR อาจทำให้แสดงเวลาในการเล่นไม่ถูกต้องและอาจเกิดการสะดุดของเสียง
- คุณภาพเสียงที่เล่นจะแตกต่างกันไปตามลักษณะการเข้ารหัส สำหรับรายละเอียดเพิ่มเติม โปรดดูที่คู่มือผู้ใช้ซอฟต์แวร์การเข้ารหัสและซอฟต์แวร์การเขียนบันทึกข้อมูลที่ใช้

ข้อพึงระวัง
ห้ามกำหนดนามสกุล “.mp3” , “.wma” หรือ “.m4a” ให้ไฟล์ที่ไม่ได้อยู่ในรูปแบบ MP3/WMA/AAC มิฉะนั้นอาจทำให้ลำโพงเสียหายเนื่องจากเกิดเสียงรบกวนขึ้น

การบันทึกไฟล์ MP3/WMA/AAC ลงในแผ่น CD

- ไม่แนะนำให้บันทึกทั้งไฟล์ CD-DA และไฟล์ MP3/WMA/AAC ลงในแผ่นดิสก์เดียวกัน
- ถ้าทั้งไฟล์ CD-DA และไฟล์ MP3/WMA/AAC อยู่ในแผ่นดิสก์เดียวกัน แทร็คอาจไม่เล่นตามลำดับอย่างถูกต้องหรือบางแทร็คอาจไม่สามารถเล่นได้เลย
- เมื่อทำการบันทึกทั้งข้อมูลไฟล์ MP3 และ WMA ในแผ่นดิสก์เดียวกัน ให้จัดเรียงและวางไว้แยกโฟลเดอร์กัน
- ห้ามบันทึกไฟล์ประเภทอื่นที่ไม่ใช่ไฟล์ MP3/WMA/AAC และโฟลเดอร์ที่ไม่จำเป็นลงในแผ่นดิสก์
- ควรตั้งชื่อไฟล์ MP3/WMA/AAC ตามมาตรฐานและข้อกำหนดของระบบที่แสดงไว้ในรายละเอียดต่อไปนี้
- ควรกำหนดนามสกุล “.mp3”, “.wma” หรือ “.m4a” ให้กับแต่ละไฟล์ตามรูปแบบของไฟล์โดยแยกกัน
- ท่านอาจประสบปัญหาในการเล่นไฟล์ MP3/WMA/AAC หรือการแสดงข้อมูลของไฟล์ MP3/WMA/AAC ซึ่งขึ้นอยู่กับซอฟต์แวร์การเขียนบันทึกข้อมูลหรือเครื่องบันทึก CD ที่ใช้
- เครื่องเล่นนี้ไม่มีฟังก์ชั่นแสดงรายการเล่น
- ขอแนะนำให้บันทึกแผ่นดิสก์ด้วยโหมดการบันทึกข้อมูลแบบจบครั้งเดียว (Disc-at-Once) แม้ว่าเครื่องจะรองรับโหมดการบันทึกต่อได้หลายครั้ง (Multi-session mode)

รูปแบบการบีบอัด

MP3

- อัตราบิต:
  MPEG1 Audio Layer III: 32 k - 320 kbps
  MPEG2 Audio Layer III: 8 k - 160 kbps
  MPEG2.5 Audio Layer III: 8 k - 160 kbps
- ความถี่สุ่ม (Sampling Frequency):
  MPEG1 Audio Layer III: 32 k/44.1 k/48 kHz
  MPEG2 Audio Layer III: 16 k/22.05 k/24 kHz
  MPEG2.5 Audio Layer III: 8 k/11.025 k/12 kHz

WMA (Ver. 7, Ver. 8, Ver. 9*)
- อัตราบิต: CBR 32 k - 320 kbps
- ความถี่สุ่ม (Sampling Frequency): 32 k/44.1 k/48 kHz

* ไม่รองรับ WMA 9 Professional/LossLess/Voice

AAC*
- อัตราบิต: ABR 16 k - 320 kbps
- ความถี่สุ่ม (Sampling Frequency): 32 k/44.1 k/48 kHz

* ไม่รองรับ Apple Lossless

ระบบไฟล์ที่รองรับ

ISO 9660 Level 1/Level 2, Joliet, Romeo

จำนวนสูงสุดของไฟล์/โฟลเดอร์

- จำนวนสูงสุดของไฟล์: 512
- จำนวนสูงสุดของไฟล์ในหนึ่งโฟลเดอร์: 255
- ความลึกสูงสุดของสารบบ: 8
- จำนวนสูงสุดของโฟลเดอร์: 255
  (รวมโฟลเดอร์หลัก)

การฟังจากไฟล์ที่บันทึกในอุปกรณ์ USB

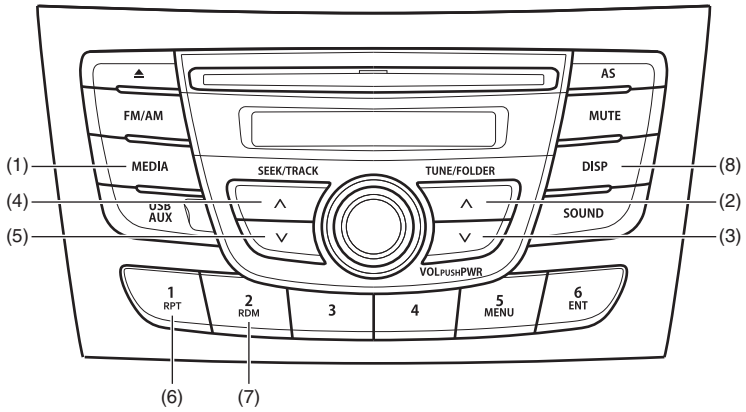

จอแสดงผล

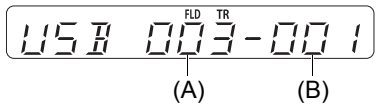

(1) ปุ่ม MEDIA
(2) ปุ่มเลื่อนโฟลเดอร์ขึ้น
(3) ปุ่มเลื่อนโฟลเดอร์ลง
(4) ปุ่มเลื่อนแทร็คขึ้น/ปุ่มกรอเดินหน้า
(5) ปุ่มเลื่อนแทร็คลง/ปุ่มกรอถอยหลัง
(6) ปุ่มเล่นซ้ำ (RPT)
(7) ปุ่มเล่นแบบสุ่ม (RDM)
(8) ปุ่มแสดงผล (DISP)

(A) หมายเลขโฟลเดอร์
(B) หมายเลขแทร็ค

ข้อพึงระวัง
อย่าเชื่อมต่ออุปกรณ์ USB อื่นๆ นอกเหนือจากหน่วยความจำ USB หรือเครื่องเสียง USB อย่าเชื่อมต่ออุปกรณ์ USB หลายๆ เครื่องเข้ากับขั้วต่อ USB โดยใช้อุปกรณ์ต่อพ่วง USB ฯลฯ กำลังไฟฟ้าที่จ่ายไปยังอุปกรณ์ USB หลายเครื่องจากขั้วต่ออาจทำให้เกิดความร้อนสูงและไหม้ได้

การเลือกโหมดอุปกรณ์ USB

กดปุ่ม MEDIA (1)
การกดปุ่มแต่ละครั้งจะเป็นการเปลี่ยนโหมดดังนี้:

DISK (ถ้ามีแผ่น CD ในเครื่องเล่น) ←
↓
USB (iPod®) (ถ้าเชื่อมต่ออุปกรณ์)
↓
AUX (ถ้าเชื่อมต่ออุปกรณ์)

การเลือกโฟลเดอร์

- กดปุ่มเลื่อนโฟลเดอร์ขึ้น (2) เพื่อฟังเพลงในโฟลเดอร์ถัดไป
- กดปุ่มเลื่อนโฟลเดอร์ลง (3) เพื่อฟังเพลงในโฟลเดอร์ก่อนหน้า

การเลือกแทร็ค

- กดปุ่มเลื่อนแทร็คขึ้น (4) เพื่อฟังแทร็คถัดไป
- กดปุ่มเลื่อนแทร็คลง (5) สองครั้งเพื่อฟังแทร็คก่อนหน้า เมื่อกดปุ่มเลื่อนแทร็คลง (5) หนึ่งครั้ง แทร็คที่เล่นอยู่ในขณะนั้นจะเริ่มเล่นใหม่ตั้งแต่ต้น

การกรอเดินหน้า/กรอถอยหลัง

- กดปุ่มกรอเดินหน้า (4) ค้างไว้เพื่อกรอแทร็คไปข้างหน้าอย่างรวดเร็ว
- กดปุ่มกรอถอยหลัง (5) ค้างไว้เพื่อกรอแทร็คถอยหลัง

การเล่นแบบสุ่ม

กดปุ่มเล่นแบบสุ่ม (RDM) (7)
การกดปุ่มแต่ละครั้งจะเป็นการเปลี่ยนโหมดดังนี้:

OFF → การสุ่มเล่นจากโฟลเดอร์ → การสุ่มเล่นจากทั้งหมด

- การสุ่มเล่นจากโฟลเดอร์
  ตัวแสดงการสุ่มเล่น “F.RDM” จะติดสว่างขึ้น แทร็คในโฟลเดอร์ที่เลือกอยู่ในขณะนั้นจะถูกเล่นแบบสุ่ม
- การสุ่มเล่นจากทั้งหมด
  ตัวแสดงการสุ่มเล่น “RDM” จะติดสว่างขึ้น แทร็คในอุปกรณ์ USB ที่เชื่อมต่อจะเล่นแบบสุ่ม

การเล่นซ้ำ

กดปุ่มเล่นซ้ำ (RPT) (6)
การกดปุ่มแต่ละครั้งจะเป็นการเปลี่ยนโหมดดังนี้:

OFF → การเล่นไฟล์ซ้ำ → การเล่นโฟลเดอร์ซ้ำ

- การเล่นไฟล์ซ้ำ
  ตัวแสดงการเล่นซ้ำ “RPT” จะติดสว่างขึ้น แทร็คที่เล่นอยู่ในขณะนั้นจะถูกเล่นซ้ำ
- การเล่นโฟลเดอร์ซ้ำ
  ตัวแสดงการเล่นซ้ำ “F.RPT” จะติดสว่างขึ้น แทร็คทั้งหมดในโฟลเดอร์ที่เลือกอยู่ในขณะนั้นจะถูกเล่นซ้ำ

การเปลี่ยนการแสดงผล

กดปุ่มแสดงผล (DISP) (8)
การกดปุ่มแต่ละครั้งจะเป็นการเปลี่ยนการแสดงผลดังนี้:

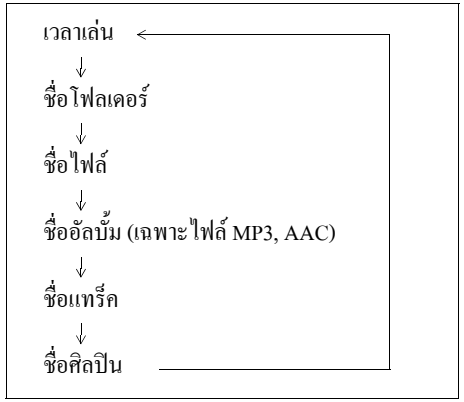

หมายเหตุ:

- *"NO TITLE" จะปรากฏขึ้นเมื่อไม่มีข้อมูลตัวอักษรในแผ่นดิสก์ที่กำลังเล่นในขณะนั้น*
- *ถ้าข้อมูลตัวอักษรมีมากกว่า 12 ตัว การกดปุ่มแสดงผล (DISP) (8) ค้างไว้เป็นเวลา 1 วินาทีหรือนานกว่า จะสามารถแสดงหน้าถัดไปได้*

ข้อสังเกตสำหรับอุปกรณ์ USB

อุปกรณ์ USB ที่สามารถใช้ได้

- USB Mass Storage Class
  สำหรับรายละเอียดเกี่ยวกับการตรวจสอบว่าหน่วยความจำ USB/เครื่องเสียง USB ของท่านสามารถใช้งานร่วมกับ USB Mass Storage Class ได้หรือไม่ กรุณาติดต่อผู้ผลิตหน่วยความจำ USB/เครื่องเสียง USB ของท่าน
- รองรับ USB มาตรฐาน 1.1/2.0 ความเร็วเต็มที่
- ระบบไฟล์ FAT12/16/32, VFAT
- กระแสไฟฟ้าสูงสุดไม่เกิน 1.0 A

การเชื่อมต่ออุปกรณ์ USB

- เมื่อเชื่อมต่ออุปกรณ์ USB ให้แน่ใจว่ากดขั้วต่อเข้าในช่องเสียบจนสุด
- อย่าทิ้งอุปกรณ์ USB ไว้ภายในรถเป็นเวลานาน เนื่องจากอุณหภูมิภายในรถอาจเพิ่มสูงมาก
- สำรองข้อมูลสำคัญเอาไว้ก่อนเสมอ เนื่องจากซูซูกิจะไม่รับผิดชอบในกรณีที่มีการสูญหายของข้อมูลใดๆ
- ไม่แนะนำให้เชื่อมต่ออุปกรณ์ USB ที่บรรจุไฟล์ข้อมูลอื่นๆ นอกเหนือจากรูปแบบ MP3/WMA/AAC

การบันทึกไฟล์ MP3/WMA/AAC ลงในอุปกรณ์ USB

- อาจไม่สามารถเล่นหรือแสดงไฟล์ได้ ซึ่งขึ้นอยู่กับรูปแบบของอุปกรณ์ USB ที่ใช้หรือเงื่อนไขในการบันทึก
- ไฟล์ต่างๆ อาจเล่นตามลำดับที่แตกต่างจากลำดับที่ไฟล์ได้ถูกเก็บบันทึกซึ่งขึ้นอยู่กับหน่วยความจำ USB ที่เชื่อมต่อ

รูปแบบการบีบอัด

MP3

- อัตราบิต:
  MPEG1 Audio Layer III: 32 k - 320 kbps
  MPEG2 Audio Layer III: 8 k - 160 kbps
  MPEG2.5 Audio Layer III: 8 k - 160 kbps
- ความถี่สุ่ม (Sampling Frequency):
  MPEG1 Audio Layer III: 32 k/44.1 k/48 kHz
  MPEG2 Audio Layer III: 16 k/22.05 k/24 kHz
  MPEG2.5 Audio Layer III: 8 k/11.025 k/12 kHz

WMA (Ver. 7, Ver. 8, Ver. 9*)

- อัตราบิต: CBR 32 k -320 kbps
- ความถี่สุ่ม (Sampling Frequency): 32 k/44.1 k/48 kHz
- ไม่รองรับ WMA 9 Professional/LossLess/Voice

AAC*

- อัตราบิต: ABR 16 k - 320 kbps
- ความถี่สุ่ม (Sampling Frequency): 32 k/44.1 k/48 kHz

* ไม่รองรับ Apple Lossless

จำนวนสูงสุดของไฟล์/โฟลเดอร์

- จำนวนสูงสุดของไฟล์: 2500
- จำนวนสูงสุดของไฟล์ในหนึ่งโฟลเดอร์: 255
- ความลึกสูงสุดของสารบบ: 8
- จำนวนสูงสุดของโฟลเดอร์: 255
  (รวมโฟลเดอร์หลัก)

การฟังจากเครื่องเล่น iPod®

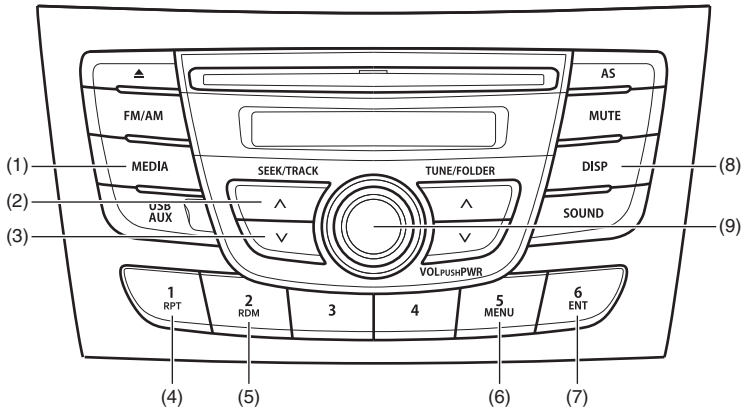

จอแสดงผล

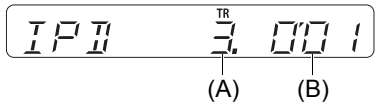

(1) ปุ่ม MEDIA
(2) ปุ่มเลื่อนแทร็คขึ้น/ปุ่มกรอเดินหน้า
(3) ปุ่มเลื่อนแทร็คลง/ปุ่มกรอถอยหลัง
(4) ปุ่มเล่นซ้ำ (RPT)
(5) ปุ่มเล่นแบบสุ่ม (RDM)
(6) ปุ่มเมนู (MENU)
(7) ปุ่มตกลง (ENT)
(8) ปุ่มแสดงผล (DISP)
(9) ปุ่ม VOL PUSH POWER

(A) หมายเลขแทร็ค
(B) เวลาเล่น

การเลือกโหมดเครื่องเล่น iPod®

กดปุ่ม MEDIA (1)
การกดปุ่มแต่ละครั้งจะเป็นการเปลี่ยนโหมดดังนี้:

DISK (ถ้ามีแผ่น CD ในเครื่องเล่น) ←
↓
USB (iPod®) (ถ้าเชื่อมต่ออุปกรณ์)
↓
AUX (ถ้าเชื่อมต่ออุปกรณ์)

การเลือกแทร็ค

- กดปุ่มเลื่อนแทร็คขึ้น (2) เพื่อฟังแทร็คถัดไป
- กดปุ่มเลื่อนแทร็คลง (3) สองครั้งเพื่อฟังแทร็คก่อนหน้า เมื่อกดปุ่มเลื่อนแทร็คลง (3) หนึ่งครั้ง แทร็คที่เล่นอยู่ในขณะนั้นจะเริ่มเล่นใหม่ตั้งแต่ต้น

การกรอเดินหน้า/กรอถอยหลัง

- กดปุ่มกรอเดินหน้า (2) ค้างไว้เพื่อกรอแทร็คไปข้างหน้าอย่างรวดเร็ว
- กดปุ่มกรอถอยหลัง (3) ค้างไว้เพื่อกรอแทร็คถอยหลัง

การเล่นแบบสุ่ม

กดปุ่มเล่นแบบสุ่ม (RDM) (5)
การกดปุ่มแต่ละครั้งจะเป็นการเปลี่ยนโหมดดังนี้:

OFF → การสุ่มเล่นเพลง → การสุ่มเล่นอัลบั้ม
↑

- การสุ่มเล่นเพลง
  ตัวแสดงการสุ่มเล่น “RDM” จะติดสว่างขึ้น
  แทร็คในเครื่องเล่น iPod® จะเล่นตามลำดับแบบสุ่ม
- การสุ่มเล่นอัลบั้ม
  ตัวแสดงการสุ่มเล่น “F.RDM” จะติดสว่างขึ้น
  อัลบั้มในเครื่องเล่น iPod® จะเล่นตามลำดับแบบสุ่ม

การเล่นซ้ำ

กดปุ่มเล่นซ้ำ (RPT) (4)
การกดปุ่มแต่ละครั้งจะเป็นการเปลี่ยนโหมดดังนี้:

OFF → การเล่นเพลงซ้ำ
↑

- การเล่นเพลงซ้ำ
  ตัวแสดงการเล่นซ้ำ “RPT” จะติดสว่างขึ้น
  แทร็คที่เล่นอยู่ในขณะนั้นจะถูกเล่นซ้ำ

การเปลี่ยนการแสดงผล

กดปุ่มแสดงผล (DISP) (8)
การกดปุ่มแต่ละครั้งจะเป็นการเปลี่ยนการแสดงผลดังนี้:

ชื่อรายการเพลง/ ←
ชื่อแทร็ค (โหมดรายการเพลงเท่านั้น)
↓
ชื่อศิลปิน/
ชื่อแทร็ค
↓
ชื่ออัลบั้ม/
ชื่อแทร็ค
↓
ชื่อแทร็ค/
เวลาเล่น

หมายเหตุ:
ถ้าข้อมูลตัวอักษรมีมากกว่า 12 ตัว การกดปุ่มแสดงผล (DISP) (8) ค้างไว้เป็นเวลา 1 วินาทีหรือนานกว่า จะสามารถแสดงหน้าถัดไปได้

การเลือกโหมดการเล่น

1) กดปุ่มเมนู (MENU) (6) เป็นเวลา 1 วินาทีหรือนานกว่า
2) หมุนปุ่ม VOL PUSH POWER (9)
   การหมุนปุ่มแต่ละครั้งจะเป็นการเปลี่ยนโหมดดังนี้:

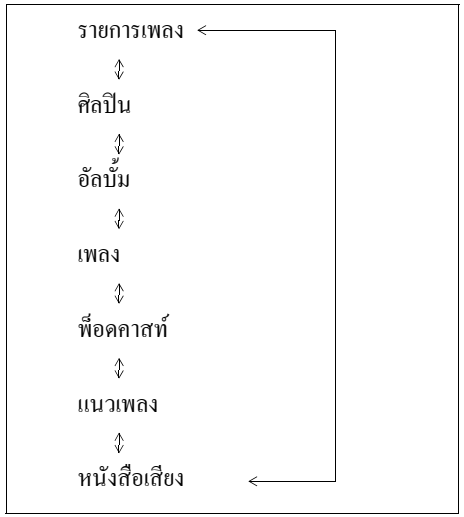

3) กดปุ่มตกลง (ENT) (7) เพื่อเลือกโหมดที่ต้องการ

หมายเหตุ:
- *เมื่อกดปุ่มเมนู (MENU) (6) โหมดที่เลือกก่อนหน้านี้จะแสดง*

ข้อสังเกตสำหรับเครื่องเล่น iPod®

เครื่องเล่น iPod® ที่รองรับ

- iPod® touch (เจนเนอร์เรชั่นที่ 5)
- iPod® touch (เจนเนอร์เรชั่นที่ 4)
- iPod® touch (เจนเนอร์เรชั่นที่ 3)
- iPod® touch (เจนเนอร์เรชั่นที่ 2)
- iPod® touch (เจนเนอร์เรชั่นที่ 1)
- iPod® classic
- iPod® nano (เจนเนอร์เรชั่นที่ 7)
- iPod® nano (เจนเนอร์เรชั่นที่ 6)
- iPod® nano (เจนเนอร์เรชั่นที่ 5)
- iPod® nano (เจนเนอร์เรชั่นที่ 4)
- iPod® nano (เจนเนอร์เรชั่นที่ 3)
- iPod® nano (เจนเนอร์เรชั่นที่ 2)
- iPod® nano (เจนเนอร์เรชั่นที่ 1)
- iPod® (เจนเนอร์เรชั่นที่ 5)
- iPhone® 5
- iPhone® 4S
- iPhone® 4
- iPhone® 3GS
- iPhone® 3G
- iPhone®

* ฟังก์ชั่นการทำงานบางฟังก์ชั่นอาจใช้งานไม่ได้ ทั้งนี้ขึ้นอยู่กับรุ่นของ iPod®

* iPod® เป็นเครื่องหมายการค้าของ Apple Inc. ซึ่งจดทะเบียนในประเทศสหรัฐอเมริกา และประเทศอื่นๆ

* iPhone® เป็นเครื่องหมายการค้าของ Apple Inc. ซึ่งจดทะเบียนในประเทศสหรัฐอเมริกา และประเทศอื่นๆ

* บริษัท Apple ไม่ได้มีส่วนรับผิดชอบในการทำงานหรือมาตรฐานการควบคุมและความปลอดภัยของอุปกรณ์นี้

การเชื่อมต่อเครื่องเล่น iPod®

- ให้แน่ใจว่าปลดเครื่องเล่น iPod® ออกหลังจากกดสวิตช์สตาร์ทเครื่องยนต์เพื่อเปลี่ยนสวิตช์สตาร์ทไปที่ตำแหน่ง “LOCK” เครื่องเล่น iPod® อาจไม่ปิดลง เมื่อกำลังเชื่อมต่ออยู่และอาจทำให้แบตเตอรี่หมดประจุ
- กรุณาอย่าเชื่อมต่ออุปกรณ์เสริมของเครื่องเล่น iPod® ตัวอย่างเช่น รีโมทคอนโทรลหรือหูฟังของเครื่องเล่น iPod® ขณะที่กำลังเชื่อมต่อเครื่องเล่น iPod® เข้ากับเครื่องเล่นของรถ เครื่องเล่นอาจทำงานผิดปกติได้

ฟังก์ชั่น AUX

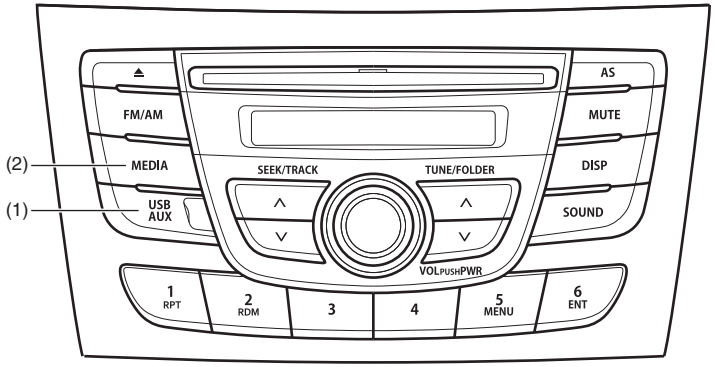

(1) ช่องเสียบ AUX/USB
(2) ปุ่ม MEDIA

การเชื่อมต่ออุปกรณ์ที่ช่อง AUX

สำหรับการฟังเพลงจากเครื่องเล่นเพลงอื่นๆ (ขายแยก) โดยใช้ฟังก์ชั่น AUX ให้ปฏิบัติตามคำแนะนำด้านล่างนี้

1) เชื่อมต่อเครื่องเล่นเพลงเข้ากับช่อง AUX/USB (1) โดยใช้สาย AUX
2) กดปุ่ม MEDIA (2)
   การกดปุ่มแต่ละครั้งจะเป็นการเปลี่ยนโหมดดังนี้:

DISK (ถ้ามีแผ่น CD ในเครื่องเล่น) ←
↓
USB (iPod®) (ถ้าเชื่อมต่ออุปกรณ์)
↓
AUX (ถ้าเชื่อมต่ออุปกรณ์)

⚠ ข้อควรระวัง

- **ก่อนเชื่อมต่อเครื่องเล่นเพลง ให้ปิดเสียงที่เครื่องเสียงและปรับระดับเสียงของเครื่องเล่นเพลงให้อยู่ในระดับที่ไม่ทำให้เกิดเสียงแตก**
- **เมื่อปิดเครื่องเล่นเพลงแล้ว อาจยังมีเสียงออกมาอยู่ ให้แน่ใจว่าได้ปิดเครื่องเสียงหรือเปลี่ยนโหมดเครื่องเสียงแล้วก่อนปิดเครื่องเล่นเพลง**

หมายเหตุ:

- *กรุณาสอบถามผู้จำหน่ายเครื่องเล่นเพลงของท่านว่า อุปกรณ์นั้นๆ สามารถเชื่อมต่อกับเครื่องเสียงรถได้หรือไม่ และต้องใช้สายต่อพ่วงชนิดใด*
- *สามารถปรับระดับเสียงและรูปแบบเสียงที่เล่นจากเครื่องเล่นเพลงได้ที่เครื่องเสียง*
- *ในโหมด AUX การตั้งค่าระดับเสียงจะต่างจากโหมดอื่น*

ระบบป้องกันการโจรกรรม

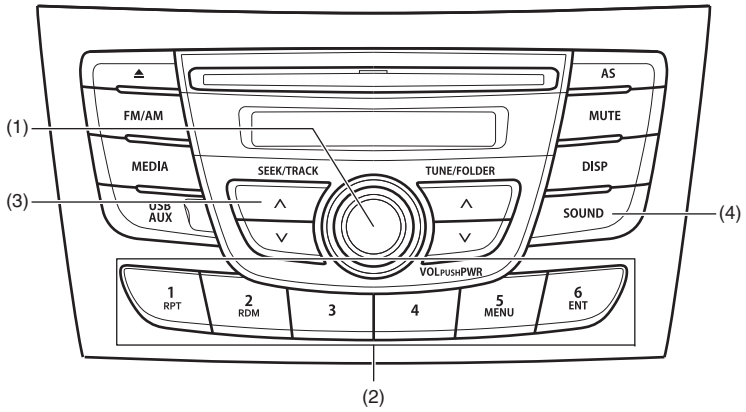

(1) ปุ่ม VOL PUSH POWER
(2) ปุ่มตั้งสถานี ([1] ถึง [6])
(3) ปุ่มเลื่อนแทร็คขึ้น/ปุ่มกรอเดินหน้า
(4) ปุ่มปรับแต่งเสียง

ระบบป้องกันการโจรกรรมมีวัตถุประสงค์เพื่อกันขโมย เช่น ฟังก์ชั่นที่จะยับยั้งไม่ให้ระบบเครื่องเสียงทำงาน เมื่อถูกย้ายไปที่รถคันอื่น
ระบบนี้จะทำงานโดยให้ท่านป้อนรหัสประจำตัว (PIN) เมื่อระบบเครื่องเสียงถูกตัดการเชื่อมต่อจากแหล่งจ่ายไฟ เช่น ขณะที่ระบบเครื่องเสียงถูกถอดออกหรือมีการปลดขั้วแบตเตอรี่ ระบบจะไม่ทำงานจนกว่าจะมีการป้อนรหัส PIN อีกครั้ง

การตั้งฟังก์ชั่นป้องกันการโจรกรรม

1) ปิดเครื่องโดยการกดปุ่ม VOL PUSH POWER (1)
2) กดปุ่มหมายเลข [1] และ [6] ของปุ่มตั้งสถานี (2) ค้างไว้และกดปุ่ม VOL PUSH POWER (1)
   ข้อความ “SECURITY” จะปรากฏ
3) กดปุ่มเลื่อนแทร็คขึ้น/ปุ่มกรอเดินหน้า (3) และกดปุ่มหมายเลข [1] ของปุ่มตั้งสถานี (2) พร้อมกัน
4) ป้อนตัวเลข 4 หลักเพื่อตั้งเป็นรหัส PIN โดยใช้ตัวเลขจากปุ่มหมายเลข [1] - [4] ของปุ่มตั้งสถานี (2)
5) กดปุ่มปรับแต่งเสียง (4) ค้างไว้เป็นเวลา 1 วินาทีหรือนานกว่า เพื่อตั้งระบบป้องกันการโจรกรรม

หมายเหตุ:
กรุณาจดบันทึกรหัส PIN ที่ได้ตั้งไว้ แล้วเก็บไว้ใช้ในครั้งต่อไป

การยกเลิกระบบป้องกันการโจรกรรม

การยกเลิกระบบป้องกันการโจรกรรม ให้ลบรหัส PIN ที่ตั้งไว้

1) ปิดเครื่องโดยการกดปุ่ม VOL PUSH POWER (1)
2) กดปุ่มหมายเลข [1] และ [6] ของปุ่มตั้งสถานี (2) ค้างไว้และกดปุ่ม VOL PUSH POWER (1)
   ข้อความ “PIN ENTRY” จะปรากฏ
3) กดปุ่มเลื่อนแทร็คขึ้น/ปุ่มกรอเดินหน้า (3) และกดปุ่มหมายเลข [1] ของปุ่มตั้งสถานี (2) พร้อมกัน
4) ป้อนตัวเลข 4 หลักเพื่อตั้งเป็นรหัส PIN โดยใช้ตัวเลขจากปุ่มหมายเลข [1] - [4] ของปุ่มตั้งสถานี (2)
5) กดปุ่มปรับแต่งเสียง (4) ค้างไว้เป็นเวลา 1 วินาทีหรือนานกว่าเพื่อลบรหัส PIN ที่ตั้งไว้ “----” จะปรากฏขึ้นและระบบป้องกันการโจรกรรมจะถูกยกเลิก

หมายเหตุ:
การเปลี่ยนรหัส PIN ต้องลบรหัส PIN ปัจจุบันของท่านออกก่อน แล้วจึงตั้งรหัสใหม่

การยืนยันรหัสประจำตัว (PIN)

เมื่อแหล่งจ่ายไฟหลักถูกตัดการเชื่อมต่อ เช่น ขณะเปลี่ยนแบตเตอรี่ ฯลฯ ท่านจะต้องยืนยันรหัส PIN ของท่านเพื่อให้สามารถใช้ระบบเครื่องเสียงได้

1) บิดสวิตช์สตาร์ทไปที่ตำแหน่ง “ACC”
   ข้อความ “SECURITY” จะปรากฏ
2) กดปุ่มเลื่อนแทร็คขึ้น/ปุ่มกรอเดินหน้า (3) และกดปุ่มหมายเลข [1] ของปุ่มตั้งสถานี (2) พร้อมกัน
3) ป้อนตัวเลข 4 หลักเพื่อตั้งเป็นรหัส PIN โดยใช้ตัวเลขจากปุ่มหมายเลข [1] - [4] ของปุ่มตั้งสถานี (2)
4) กดปุ่มปรับแต่งเสียง (4) เป็นเวลา 1 วินาทีหรือนานกว่า
   เมื่อป้อนรหัส PIN ตรงกับรหัสที่ตั้งไว้ ระบบเครื่องเสียงจะปิดการทำงานโดยอัตโนมัติ และท่านจะสามารถใช้งานระบบเครื่องเสียงได้

หมายเหตุ:
หากท่านป้อนรหัส PIN ผิด ข้อความ “ERROR” และจำนวนครั้งที่ท่านสามารถป้อนรหัสผิดได้อีกจะปรากฏ หากป้อนรหัส PIN ผิด 10 ครั้ง ข้อความ “HELP” จะปรากฏและระบบเครื่องเสียงจะไม่ทำงาน

การแก้ไขปัญหา

เมื่อเกิดปัญหาขึ้น ให้ตรวจเช็คและปฏิบัติตามวิธีการที่ได้อธิบายดังต่อไปนี้
ถ้าคำแนะนำที่ได้อธิบายไว้ไม่สามารถแก้ไขปัญหาได้ ขอแนะนำให้ท่านนำเครื่องเสียงเข้ารับการบริการที่ศูนย์บริการซูซูกิ

ปัญหา	สาเหตุที่เป็นไปได้	วิธีแก้ไข
ข้อมูลทั่วไป		
ไม่สามารถใช้งานได้	ฟังก์ชั่นความปลอดภัยทำงาน	เมื่อข้อความ “SECURITY” ปรากฏ ให้ป้อนรหัสประจำตัว เมื่อข้อความ “HELP” ปรากฏ ให้ติดต่อศูนย์บริการซูซูกิ
ไม่สามารถเปิดเครื่องเสียงได้ (ไม่มีเสียง) (ไม่มีเสียง)	ฟิวส์ขาด	ติดต่อศูนย์บริการซูซูกิ
วิทยุ		
เสียงรบกวนดังเกินไป	อาจปรับไม่ตรงตามคลื่นความถี่ของสถานี	ปรับให้ตรงตามคลื่นความถี่ของสถานี
ไม่สามารถรับสัญญาณวิทยุได้โดยการปรับตั้งคลื่นอัตโนมัติ	อาจไม่มีสถานีที่มีคลื่นวิทยุที่แรงมากพอ	เลือกสถานีโดยการปรับหาคลื่นเอง
CD		
เสียงสะดุดหรือมีเสียงรบกวน	แผ่นดิสก์สกปรก	ใช้ผ้านุ่มเช็ดแผ่นดิสก์
	แผ่นดิสก์มีรอยขีดข่วนหรือบิดงออย่างมาก	เปลี่ยนแผ่นดิสก์ที่ไม่มีทั้งรอยขีดข่วนและไม่บิดงอ

ปัญหา	สาเหตุที่เป็นไปได้	วิธีแก้ไข

MP3/WMA/AAC

ไม่มีการเล่น	แผ่นดิสก์บรรจุข้อมูลในรูปแบบที่ไม่รองรับ	ตรวจเช็ครูปแบบไฟล์
เสียงสะดุดหรือมีเสียงรบกวน	เสียงสะดุดอาจเกิดจากขณะเล่นไฟล์ VBR (อัตราบิตแปรผันได้)	ไม่แนะนำให้เล่นไฟล์ VBR

USB

การเล่นไม่เริ่มต้นเมื่อเชื่อมต่ออุปกรณ์ USB	ไม่มีไฟล์รูปแบบที่รองรับที่สามารถเล่นได้กับเครื่องเสียงนี้	ตรวจเช็ครูปแบบไฟล์
	การใช้กระแสไฟสำหรับอุปกรณ์ USB เกิน 1.0 A	ใช้อุปกรณ์ USB ที่ใช้กระแสไฟฟ้าต่ำกว่า 1.0 A

ข้อความแสดงความผิดพลาด

การแสดงผล	สาเหตุที่เป็นไปได้	วิธีแก้ไข
CD		
ERROR 1	ไม่สามารถอ่านแผ่นดิสก์ได้	ใส่แผ่นดิสก์โดยหงายด้านที่มีเครื่องหมายขึ้น ตรวจเช็คแผ่นดิสก์ว่าไม่บิดงอหรือไม่มีจุดบกพร่อง เมื่อ ERROR 1 ไม่หายไปแม้ว่าจะใส่แผ่นดิสก์ที่เป็นปกติแล้ว ให้ติดต่อศูนย์บริการซูซูกิ
ERROR 3	เครื่องเล่นเกิดความผิดพลาดจากสาเหตุที่ระบุไม่ได้	เมื่อแผ่น CD อยู่ในเครื่องเล่น ให้กดปุ่มนำแผ่น CD ออก เพื่อนำแผ่น CD ออกมา เมื่อไม่สามารถนำแผ่นดิสก์ออกมาได้ ให้ติดต่อศูนย์บริการซูซูกิ
USB/iPod®		
ERROR 1	อุปกรณ์ USB ไม่ได้เชื่อมต่อ	ตรวจเช็คการเชื่อมต่ออุปกรณ์ USB
ERROR 2	ไม่สามารถสื่อสารกับอุปกรณ์ USB ได้อย่างถูกต้อง	ปลดอุปกรณ์ USB ออกแล้วเสียบเข้าไปใหม่อีกครั้ง ตรวจเช็คอุปกรณ์ USB
ERROR 3	ไม่ทำงานเนื่องจากสาเหตุที่ระบุไม่ได้	ปลดอุปกรณ์ USB ออกแล้วเสียบเข้าไปใหม่อีกครั้ง เมื่อข้อความ ERROR 3 ไม่หายไป ให้ติดต่อศูนย์บริการซูซูกิ
ERROR 4	การใช้กระแสไฟสำหรับอุปกรณ์ USB เกิน 1.0 A	ตรวจเช็คอุปกรณ์ USB

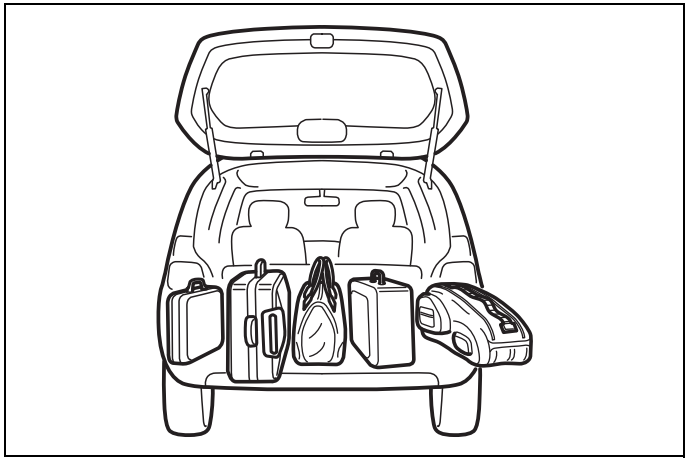

54G215

การบรรทุกสัมภาระและการลากจูง

การบรรทุกสัมภาระ 6-1
การลากจูงรถพ่วง 6-1
การลากจูงรถของท่าน (การลากจูงโดยรถคันอื่น) 6-2

การบรรทุกสัมภาระ

รถของท่านได้รับการออกแบบมาให้สามารถรับน้ำหนักบรรทุกได้ตามที่กำหนดไว้ ความสามารถในการรับน้ำหนักบรรทุกของรถจะถูกกำหนดโดยน้ำหนักรถโดยรวมสุทธิ (GVWR) น้ำหนักลงเพลาสูงสุด (PAW, หน้าและหลัง) รายการของ GVWR และ PAW (หน้าและหลัง) จะถูกระบุไว้ในหมวด “ค่ากำหนด”

GVWR – น้ำหนักรถโดยรวมสุทธิ (รวมทั้งผู้โดยสารทุกท่าน อุปกรณ์เสริม สัมภาระ และน้ำหนักหัวต่อพ่วงถ้าลากจูงรถพ่วง)
PAW – (หน้าและหลัง) น้ำหนักรถเปล่าสุทธิที่เพลาแต่ละเพลา

การระบุน้ำหนักจริงของรถพร้อมน้ำหนักบรรทุก และน้ำหนักบรรทุกจริงที่เพลาหน้าและหลังจะทำได้โดยการชั่งน้ำหนักรถเท่านั้น ให้เปรียบเทียบน้ำหนักที่ชั่งได้เหล่านี้กับ GVWR และ PAW (หน้าและหลัง) ถ้าน้ำหนักรถโดยรวม หรือน้ำหนักบรรทุกที่เพลาหน้าหรือหลังเกินกว่าอัตราเหล่านี้ ท่านต้องนำสัมภาระออกให้มากพอเพื่อให้น้ำหนักลดลงจนอยู่ภายในขีดจำกัดที่กำหนดไว้

⚠ คำเตือน

ห้ามบรรทุกน้ำหนักเกิน น้ำหนักรถโดยรวม (ผลรวมของน้ำหนักรถ ผู้โดยสารทุกท่าน อุปกรณ์เสริม สัมภาระ และน้ำหนักหัวต่อพ่วงถ้าลากจูงรถพ่วง) ต้องไม่เกินน้ำหนักรถโดยรวมสุทธิ (GVWR) นอกจากนี้ อย่าทำให้น้ำหนักบรรทุกกระจายไปที่เพลาหน้าหรือหลังเพียงด้านเดียวจนเกินขีดจำกัดน้ำหนักลงเพลาสูงสุด (PAW)

⚠ คำเตือน

พยายามจัดวางสัมภาระเพื่อกระจายน้ำหนักให้เท่ากัน เพื่อหลีกเลี่ยงไม่ให้เกิดการบาดเจ็บทางร่างกายหรือความเสียหายกับตัวรถ ให้ยึดสัมภาระให้แน่นหนา เพื่อป้องกันสัมภาระเคลื่อนที่ไปมาในกรณีที่รถเคลื่อนตัวกะทันหัน ให้จัดวางสัมภาระที่มีน้ำหนักมากไว้บนพื้นห้องเก็บสัมภาระ และให้วางเข้าไปด้านในให้มากที่สุดเท่าที่จะทำได้ ห้ามวางสัมภาระซ้อนกันจนสูงกว่าขอบด้านบนของพนักพิง

การลากจูงรถพ่วง

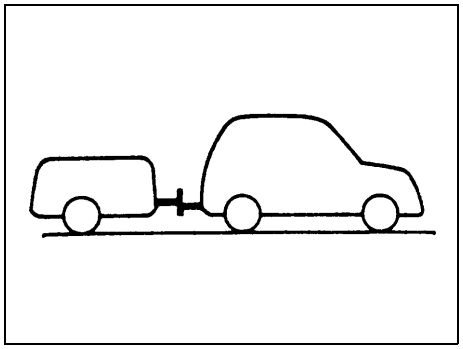

60A185

รถซูซูกิของท่านได้รับการออกแบบมาเพื่อบรรทุกผู้โดยสารและสัมภาระทั่วไป มิได้มีจุดประสงค์เพื่อใช้ลากจูงรถพ่วง ซูซูกิไม่แนะนำให้ท่านใช้รถของท่านเพื่อทำการลากจูง การลากจูงรถพ่วงจะส่งผลกระทบอย่างมากต่อการควบคุมรถ อายุการใช้งานและการประหยัดน้ำมันเชื้อเพลิง

การลากจูงรถของท่าน (การลากจูงโดยรถคันอื่น)

รถของท่านอาจถูกลากจูงอยู่ด้านหลังรถคันอื่น (เช่น รถบ้าน (motorhome)) หากรถของท่านใช้ระบบขับเคลื่อน 2 ล้อ (2WD) ขอแนะนำให้ใช้วิธีการลากจูงที่ถูกต้องเหมาะสมกับรถของท่านตามที่กำหนดไว้ วิธีการลากจูงที่ท่านต้องใช้จะขึ้นอยู่กับค่ากำหนดของรถท่าน: ไม่ว่ารถของท่านจะเป็นรุ่นเกียร์ธรรมดาหรือรุ่นเกียร์ CVT

ใช้ตารางคำแนะนำในการลากจูงเพื่อเลือกวิธีการลากจูงที่ถูกต้องเหมาะสมกับรถของท่าน และปฏิบัติตามคำแนะนำที่เกี่ยวข้องอย่างเคร่งครัด ให้แน่ใจว่าได้ใช้อุปกรณ์ลากจูงที่ถูกต้องซึ่งได้รับการออกแบบมาสำหรับการลากจูงโดยรถคันอื่น และให้แน่ใจว่าได้ใช้ความเร็วในการลากจูงไม่เกิน 90 กม./ชม.

⚠ คำเตือน

เมื่อลากจูงรถของท่าน ให้ปฏิบัติตามคำแนะนำด้านล่างเพื่อหลีกเลี่ยงอุบัติเหตุและความเสียหายต่อรถของท่าน นอกจากนี้ ให้แน่ใจว่าได้ปฏิบัติตามกฎหมายท้องถิ่นเกี่ยวกับไฟส่องสว่างของรถและหัวต่อพ่วงหรือคานต่อพ่วง

⚠ คำเตือน

ให้ใช้โซ่นิรภัยทุกครั้งที่ทำการลากจูงรถของท่าน

ตารางคำแนะนำในการลากจูง

ระบบขับเคลื่อน	เกียร์	วิธีการลากจูง
2WD	CVT	**A**
	M/T	**A B**

วิธีการลากจูง A

จากด้านหน้า:
ล้อหน้าอยู่บนล้อเลื่อน
และล้อหลังอยู่บนพื้น

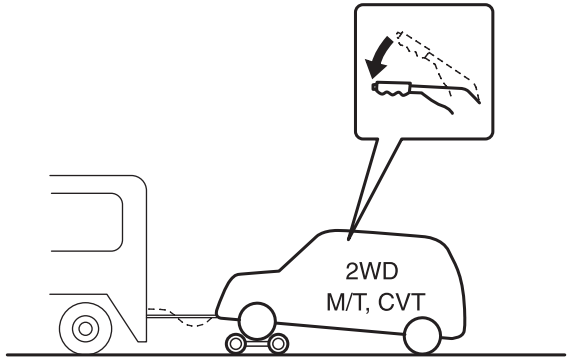

71LN07001

A: รุ่นขับเคลื่อน 2 ล้อที่ใช้เกียร์ธรรมดาหรือเกียร์ CVT

1) ยึดล้อหน้าไว้บนล้อเลื่อนลากจูงให้แน่นหนาตามคำแนะนำที่ผู้ผลิตล้อเลื่อนลากจูงให้มา
2) ปลดเบรกมือ

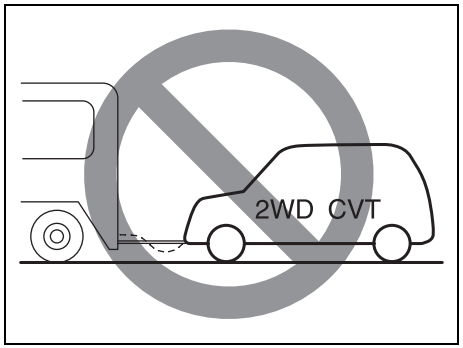

71LN07002

ข้อพึงระวัง
การลากจูงรถรุ่นเกียร์ CVT โดยที่ล้อทั้งสี่อยู่บนพื้นจะส่งผลให้ระบบเกียร์ CVT เสียหายได้

วิธีการลากจูง B

จากด้านหน้า:
ล้อทั้งสี่อยู่บนพื้น

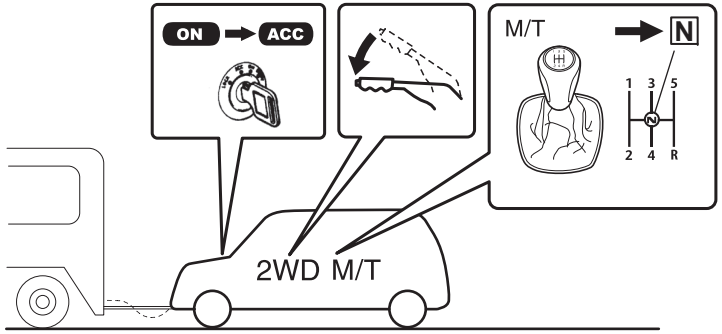

79MS0T601

B: รุ่นขับเคลื่อน 2 ล้อที่ใช้เกียร์ธรรมดา

1) เลื่อนคันเกียร์เกียร์ธรรมดาไปที่ตำแหน่งเกียร์ว่าง
2) บิดสวิตช์สตาร์ทไปที่ตำแหน่ง “ACC” เพื่อปลดล็อคพวงมาลัย
3) ปลดเบรกมือ

ข้อพึงระวัง
แกนพวงมาลัยไม่แข็งแรงพอที่จะทนต่อแรงกระแทกที่ส่งผ่านมาจากล้อคู่หน้าในระหว่างการลากจูง ดังนั้นให้ปลดล็อคพวงมาลัยทุกครั้งก่อนการลากจูง

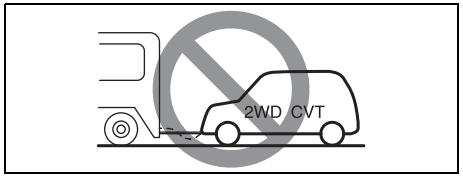

71LN07003

ข้อพึงระวัง
การลากจูงรถรุ่นเกียร์ CVT โดยที่ล้อทั้งสี่อยู่บนพื้นจะส่งผลให้ระบบเกียร์ CVT เสียหายได้

บันทึก

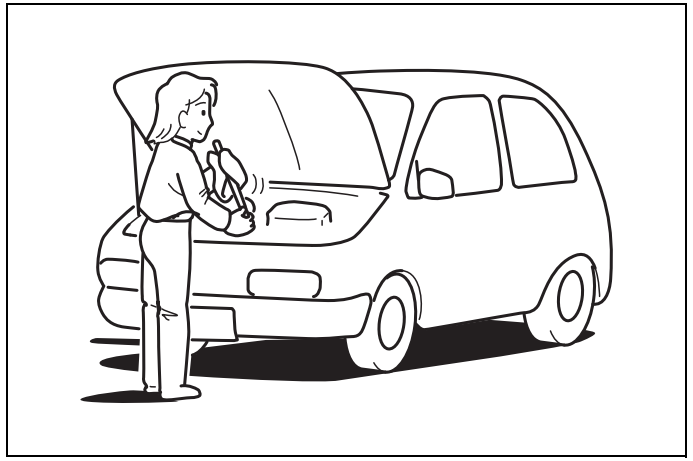

60G410

การตรวจสอบและการบำรุงรักษา

ตารางการบำรุงรักษา 7-2
ตารางการบำรุงรักษาตามระยะ 7-2
ข้อแนะนำในการบำรุงรักษาภายใต้สภาวะการใช้งานหนัก 7-5
สายพานขับ 7-7
น้ำมันเครื่องและไส้กรอง 7-7
น้ำหล่อเย็นเครื่องยนต์ 7-11
กรองอากาศ 7-13
หัวเทียน 7-13
น้ำมันเกียร์ 7-14
แป้นคลัตช์ 7-15
น้ำมันเกียร์อัตราทดแปรผันต่อเนื่อง (CVT) 7-15
เบรก 7-17
ระบบบังคับเลี้ยว 7-19
ยาง 7-19
แบตเตอรี่ 7-21
ฟิวส์ 7-22
การปรับลำแสงไฟหน้า 7-25
การเปลี่ยนหลอดไฟ 7-26
ใบปัดน้ำฝน 7-31
น้ำฉีดล้างกระจกบังลมหน้า 7-33
ระบบปรับอากาศ 7-34

60B128S

⚠ คำเตือน

ท่านควรใช้ความระมัดระวังเป็นพิเศษเมื่อปฏิบัติงานกับรถเพื่อป้องกันการบาดเจ็บที่อาจเกิดขึ้นได้ ข้อพึงระวังบางประการที่ท่านควรปฏิบัติตามอย่างเคร่งครัดมีดังนี้:

- **เพื่อป้องกันไม่ให้ระบบถุงลมระเบิดหรือระบบรั้งกลับเข็มขัดนิรภัยทำงานโดย ไม่ได้ตั้งใจหรือเพื่อป้องกันความเสียหาย ให้แน่ใจว่าได้ปลดแบตเตอรี่ออก และสวิตช์สตาร์ทอยู่ที่ตำแหน่ง "LOCK" หรือโหมดสตาร์ทอยู่ที่ "LOCK" (OFF) แล้วเป็นเวลาอย่างน้อย 90 วินาที ก่อนเริ่มปฏิบัติงานทางไฟฟ้าใดๆ กับรถซูซูกิของท่าน อย่าสัมผัสชิ้นส่วนประกอบหรือสายไฟของระบบถุงลมหรือระบบรั้งกลับเข็มขัดนิรภัย**
  สายไฟจะถูกพันด้วยเทปพันสายไฟสีเหลืองหรือหุ้มด้วยฉนวนสีเหลือง และขั้วต่อก็เป็นสีเหลืองเพื่อให้สามารถจำแนกได้ง่าย
- **อย่าสตาร์ทเครื่องยนต์ทิ้งไว้ในโรงรถหรือในพื้นที่แคบที่อากาศถ่ายเทไม่สะดวก**

(ต่อ)

⚠ คำเตือน

(ต่อ)

- **ขณะเครื่องยนต์ทำงาน ระวังอย่าให้มือ เสื้อผ้า เครื่องมือ และสิ่งของอื่นๆ เข้าใกล้พัดลมและสายพานขับ แม้ว่าพัดลมจะไม่หมุนก็ตาม แต่พัดลมอาจทำงานอัตโนมัติได้โดยไม่มีสัญญาณเตือน**
- **เมื่อจำเป็นต้องปฏิบัติงานโดยที่เครื่องยนต์ทำงานอยู่ให้แน่ใจว่าได้ใส่เบรกมือจนสุดและคันเกียร์อยู่ในตำแหน่งเกียร์ว่าง (สำหรับรุ่นเกียร์ธรรมดา) หรือตำแหน่งจอด (P) (สำหรับรุ่นเกียร์ CVT)**
- **ห้ามสัมผัสสายไฟหรือชิ้นส่วนประกอบอื่นๆ ของระบบจุดระเบิดขณะสตาร์ทเครื่องยนต์หรือขณะที่เครื่องยนต์กำลังทำงาน มิฉะนั้น ท่านอาจถูกไฟฟ้าช็อตได้**
- **ระมัดระวังอย่าสัมผัสถูกเครื่องยนต์ ท่อร่วมไอเสียและท่อไอเสีย หม้อพักไอเสีย หม้อน้ำ และท่อยางน้ำที่ร้อน**
- **ห้ามสูบบุหรี่ ทำให้เกิดประกายไฟหรือเปลวไฟรอบๆ บริเวณที่มีน้ำมันเชื้อเพลิงหรือแบตเตอรี่ เนื่องจากบริเวณดังกล่าวจะติดไฟได้**
- **ห้ามเข้าไปใต้ท้องรถ ถ้ารองรับรถของท่านไว้ โดยใช้เพียงแค่แม่แรงแบบพกพาที่ติดมากับรถเท่านั้น**
- **ระมัดระวังอย่าให้เกิดการลัดวงจรโดยไม่คาดคิดระหว่างขั้วบวกและขั้วลบของแบตเตอรี่**

(ต่อ)

⚠ คำเตือน

(ต่อ)

- **เก็บน้ำมันเครื่อง น้ำหล่อเย็น และของเหลวอื่นๆ ให้พ้นมือเด็กและห่างจากสัตว์เลี้ยง กำจัดของเหลวที่ใช้แล้วอย่างถูกต้อง ห้ามเทลงพื้นดิน หรือลงท่อระบายน้ำ ฯลฯ**

ตารางการบำรุงรักษา

ตารางต่อไปนี้จะแสดงช่วงเวลาที่ท่านควรทำการบำรุงรักษารถของท่านตามปกติ ตารางนี้จะแสดงข้อมูลเป็นกิโลเมตร และเดือน ซึ่งท่านควรทำการตรวจสอบ ปรับตั้ง หล่อลื่น และงานซ่อมบำรุงอื่นๆ การบำรุงรักษาตามระยะดังกล่าวจะถี่ขึ้น ถ้าขับขี่ภายใต้สภาวะการใช้งานหนักเป็นประจำ (ให้ดูที่ "การบำรุงรักษาแนะนำภายใต้สภาวะการใช้งานหนัก")

⚠ คำเตือน

ซูซูกิขอแนะนำให้ท่านนำรถเข้ารับการบำรุงรักษที่ศูนย์บริการซูซูกิเท่านั้น โดยเฉพาะอย่างยิ่งรายการที่มีเครื่องหมายดอกจัน (*) กำกับอยู่ ท่านอาจทำการบำรุงรักษารายการที่ไม่มีเครื่องหมายกำกับได้โดยปฏิบัติตามคำแนะนำที่ให้ไว้ในหมวดนี้ ถ้าท่านไม่มั่นใจว่าจะทำการบำรุงรักษารายการดังกล่าวได้ให้นำรถเข้ารับบริการที่ศูนย์บริการซูซูกิ

ข้อพึงระวัง

เมื่อจำเป็นต้องเปลี่ยนอะไหล่ของรถท่าน ขอแนะนำให้ใช้อะไหล่แท้จากซูซูกิเท่านั้น

ตารางการบำรุงรักษาตามระยะ

"R" : เปลี่ยนหรือถ่าย
"I" : ตรวจสอบ ทำความสะอาด ปรับตั้ง หล่อลื่น หรือเปลี่ยนใหม่ตามความจำเป็น

หมายเหตุ:
ตารางนี้จะรวมการบำรุงรักษาตามระยะจนถึงระยะทาง 100,000 กม. ถ้าเกิน 100,000 กม. ให้ทำการบำรุงรักษาแบบเดียวกันที่ช่วงระยะเดียวกันตามลำดับ

*ช่วงระยะเวลา: ช่วงเวลาให้พิจารณาจากมาตรวัดระยะทางที่อ่านได้ หรือจำนวนเดือน แล้วแต่ว่ากรณีใดถึงก่อน	กม. (x1000)	1	10	20	30	40	50	60	70	80	90	100
	เดือน	1	6	12	18	24	30	36	42	48	54	60
เครื่องยนต์												
1.1 สายพานหน้าเครื่องยนต์		I	I	I	I	I	I	I	I	I	I	R
ตรวจสอบความตึงสายพาน, *ปรับตั้ง, *เปลี่ยน		I	I	I	I	I	I	I	I	I	I	R
*1.2 ระยะห่างวาล์ว		–	–	–	I	–	–	I	–	–	I	–
1.3 น้ำมันเครื่องและไส้กรองน้ำมันเครื่อง		I	R	R	R	R	R	R	R	R	R	R
1.4 น้ำหล่อเย็นเครื่องยนต์ Suzuki S-LLC: Super long life coolant (Blue)		–	–	–	–	–	–	R	–	–	–	–
ระบบจุดระเบิด												
2.1 หัวเทียน (แบบนิกเกิ้ล) ใช้น้ำมันไร้สารตะกั่ว		–	–	–	–	R	–	–	–	R	–	–
ใช้เชื้อเพลิงผสมสารตะกั่ว ดูการบำรุงรักษา ภายใต้สภาวะการใช้งานหนัก												
น้ำมันเชื้อเพลิง												
3.1 ไส้กรองอากาศ ทางปกติ		I	I	I	I	R	I	I	I	R	I	I
สภาพถนนที่เต็มไปด้วยฝุ่น		โปรดดูที่ตาราง “สภาพการขับขี่ที่ใช้งานหนัก”										
*3.2 ท่อทางเดินท่อน้ำมันเชื้อเพลิง		–	–	–	I	–	–	I	–	–	I	–
*3.3 ถังน้ำมันเชื้อเพลิง		–	–	–	–	I	–	–	–	I	–	–
ระบบควบคุมมลภาวะ												
*4.1 PCV Valve		–	–	–	–	–	–	–	–	–	I	–
*4.2 ระบบควบคุมการระบายมลภาวะไอน้ำมันเชื้อเพลิง		–	–	–	–	–	–	–	–	–	I	–

1# ต้องแน่ใจว่ามีการตรวจเช็คระดับของน้ำยาหล่อเย็นในการตรวจสอบประจำวัน รายละเอียดระบุอยู่ในคู่มือการใช้รถ หัวข้อรายการตรวจสอบประจำวัน

*ช่วงระยะเวลา: ช่วงเวลาให้พิจารณาจากมาตรวัดระยะทางที่อ่านได้ หรือจำนวนเดือน แล้วแต่ว่ากรณีใดถึงก่อน	กม. (x1000)	1	10	20	30	40	50	60	70	80	90	100
	เดือน	1	6	12	18	24	30	36	42	48	54	60
เบรก												
*5.1 ดิสก์เบรกและผ้าเบรก (ล้อหน้า, ล้อหลัง)		I	I	I	I	I	I	I	I	I	I	I
ดรัมเบรกและผ้าเบรก (ล้อหลัง)		I	I	I	I	I	I	I	I	I	I	I
*5.2 ท่อทางและแป๊ปเบรก		–	–	–	I	–	–	I	–	–	I	–
5.3 น้ำมันเบรก ตรวจสอบ, *เปลี่ยน		–	–	R	–	R	–	R	–	R	–	–
5.4 คันดึงเบรกและสายเคเบิ้ล ตรวจสอบ, *ปรับตั้ง (ครั้งแรก 20,000 ก.ม. เท่านั้น)		–	–	I	–	–	–	–	–	–	–	–
แชสซีหรือตัวถัง												
*6.1 คลัตช์ (ขากดคลัตช์และระดับน้ำมันคลัตช์)		–	–	–	I	–	–	I	–	–	I	–
6.2 ยาง, ล้อ		I	I	I	I	I	I	I	I	I	I	I
*6.3 ยางหุ้มเพลาขับ		–	–	–	–	I	–	–	–	I	–	–
*6.4 ระบบรองรับน้ำหนัก		–	–	I	–	I	–	I	–	I	–	I
*6.5 ระบบพวงมาลัย		–	–	I	–	I	–	I	–	I	–	I
*6.6 น้ำมันเกียร์ธรรมดา												
อะไหล่แท้ Suzuki Gear Oil 75W-80		–	–	R	–	–	–	R	–	–	–	R
6.7 น้ำมันเกียร์อัตโนมัติ ระดับของเหลว		–	–	–	I	–	–	I	–	–	I	–
* ท่อน้ำมัน		–	–	–	–	–	I	–	–	–	–	I
6.8 กลอน, บานพับและล็อคทั้งหมด		–	–	I	–	I	–	I	–	I	–	I
*6.9 ตัวกรองระบบปรับอากาศ		–	–	I	–	R	–	I	I	R	–	I

⚠ คำเตือน

โช้คอัพ (ระบบช่วงล่าง) บรรจุด้วยแก๊สแรงดันสูง ห้ามถอดแยกชิ้นส่วนหรือเผาไฟ หลีกเลี่ยงการเก็บใกล้แหล่งความร้อนหรืออุปกรณ์ที่มีความร้อน เมื่อจะทิ้งโช้คอัพ ต้องปล่อยแก๊สออกให้หมดจนปลอดภัย ให้สอบถามผู้จัดจำหน่ายของท่านสำหรับความช่วยเหลือ

ข้อแนะนำในการบำรุงรักษาภายใต้สภาวะการใช้งานหนัก

ถ้าใช้งานรถยนต์ภายใต้สภาพที่ตรงกับรหัสการใช้งานหนักใดๆ ที่ให้ไว้ด้านล่างเป็นประจำ ขอแนะนำให้ทำการบำรุงรักษาตามระยะที่กำหนดไว้ ดังแสดงในตารางด้านล่าง

รหัสสภาพการใช้งานที่หนัก

A – ขับขี่ระยะทางสั้นๆ เป็นประจำ
B – ขับขี่บนถนนขรุขระและ/หรือถนนที่เป็นโคลน
C – ขับขี่บนถนนที่มีฝุ่นมาก
D – ขับขี่ในสภาพอากาศหนาวจัดและ/หรือบนถนนที่มีไอเค็ม
E – ขับขี่ระยะทางสั้นๆในสภาพที่หนาวจัดเป็นประจำ
F – ใช้น้ำมันเชื้อเพลิงที่มีส่วนผสมของสารตะกั่ว
G – ใช้ความเร็วสูงประจำหรืออุณหภูมิเครื่องยนต์เปลี่ยนแปลงอย่างรวดเร็ว
H – ลากจูง รถพ่วง (ถ้าได้รับอนุญาติ)

รหัสสภาวะการใช้งานหนัก	การบำรุงรักษา		การบำรุงรักษา	ระยะเวลาการบำรุงรักษา
– B C D – – – –	สายพานหน้าเครื่อง		I	ทุก 20,000 กม. หรือ 12 เดือน
			R	ทุก 60,000 กม. หรือ 36 เดือน
A – C D E F – H	น้ำมันเครื่องและไส้กรองน้ำมันเครื่อง		R	ทุก 5,000 กม.
				หรือทุก 3 เดือน
A B C D E F – H	หัวเทียน	หัวเทียนแบบนิกเกิ้ล	R	ทุก 10,000 กม. หรือทุก 6 เดือน
– – C – – – – –	ตัวกรองระบบปรับอากาศ *1		I	ทุก 2,500 กม.
			R	ทุก 10,000 กม. หรือทุก 6 เดือน

รหัสสภาพการใช้งานหนัก								การบำรุงรักษา	การบำรุงรักษา	ระยะเวลาในการบำรุงรักษา
–	–	–	–	–	–	G	–	ตรวจสอบระดับน้ำมันเกียร์ CVT บ่อยขึ้น	I	ทุก 30,000 กม.หรือ 18 เดือน
–	B	C	D	–	–	–	H	ลูกปืนล้อ	I	ทุก 20,000 กม. หรือ 12 เดือน
–	B	–	D	E	–	–	H	ยางหุ้มเพลาขับ	I	ทุก 20,000 กม. หรือ 12 เดือน
–	B	–	–	E	–	–	H	น้ำมันเกียร์ธรรมดา อะไหล่แท้ Suzuki Gear Oil 75W-80	I	ทุก 10,000 กม. หรือ 12 เดือน
									R	ทุก 40,000 กม. หรือ 24 เดือน
–	B	–	–	E	–	–	H	น้ำมันเกียร์ธรรมดา อะไหล่ยี่ห้ออื่นที่ไม่ใช่ Suzuki Gear Oil 75W-80	R	ครั้งแรกที่15,000 กม. หลังจากนั้นเปลี่ยนทุก 30,000 กม.
–	–	C	D	–	–	–	–	ไส้กรองอากาศของระบบปรับอากาศ	I	ทุก 10,000 กม. หรือทุก 6 เดือน
									R	ทุก 20,000 กม. หรือ 12 เดือน

หมายเหตุ:

I – ตรวจสอบ ทำความสะอาด ปรับตั้ง หล่อลื่นหรือเปลี่ยนถ้าจำเป็น

R – เปลี่ยน

T – ขันให้แน่นตามค่าแรงขันที่กำหนด

*** ตรวจสอบหรือเปลี่ยนบ่อยขึ้น ถ้าจำเป็น**

สายพานขับ

⚠ คำเตือน

ขณะเครื่องยนต์ทำงาน ระวังอย่าให้มือ เส้นผม เสื้อผ้า เครื่องมือ และสิ่งของอื่นๆ เข้าใกล้พัดลม และสายพานขับ

ให้แน่ใจว่าความตึงของสายพานขับถูกต้อง ถ้าสายพานหลวมเกินไป อาจเป็นเหตุให้การชาร์จไฟแบตเตอรี่ไม่เพียงพอ เครื่องยนต์ร้อนจัด พวงมาลัยพาวเวอร์ทำงานไม่สมบูรณ์ ระบบปรับอากาศทำงานไม่สมบูรณ์ หรือสายพานสึกหรอมากผิดปกติ เมื่อใช้นิ้วหัวแม่มือกดที่กึ่งกลางสายพานระหว่างพูลเลย์ ควรมีระยะหย่อนสายพานตามที่แสดงในภาพประกอบ

นอกจากนี้ ท่านควรตรวจสอบสายพานเพื่อให้แน่ใจว่าสายพานไม่ชำรุดเสียหายด้วย

ถ้าท่านจำเป็นต้องเปลี่ยนหรือปรับตั้งสายพาน ให้นำรถเข้ารับการปรับตั้งหรือเปลี่ยนสายพานที่ศูนย์บริการซูซูกิ

K12B

L4

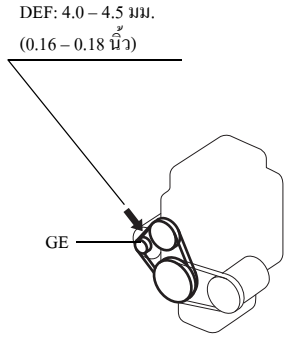

→: แรงกด 100 นิวตัน (10 กก., 22 ปอนด์)

GE: ไดชาร์จ

DEF: ระยะหย่อน

68LM70703

น้ำมันเครื่องและไส้กรอง

น้ำมันเครื่องที่กำหนดให้ใช้

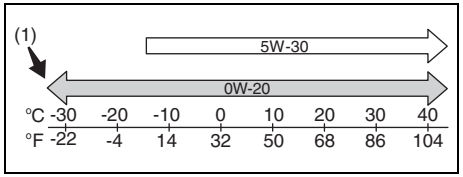

68LM706

(1) แนะนำให้ใช้

ให้แน่ใจว่าน้ำมันเครื่องที่ท่านใช้มีคุณภาพตามเกรด SM เลือกความหนืดน้ำมันเครื่องที่เหมาะสมตามที่แสดงไว้ในแผนภูมิด้านบน

น้ำมันเครื่องเกรด SAE 0W-20 (1) คือตัวเลือกที่ดีที่สุดสำหรับการประหยัดน้ำมันเชื้อเพลิง และการสตาร์ทเครื่องยนต์ในสภาพอากาศเย็น

การตรวจเช็คระดับน้ำมันเครื่อง

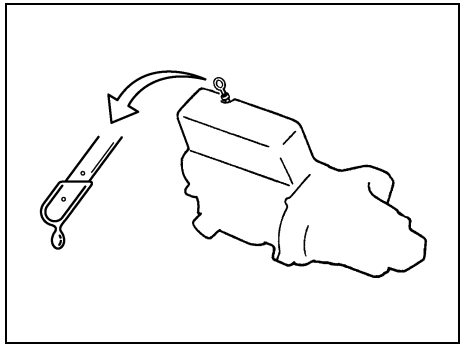

80G064

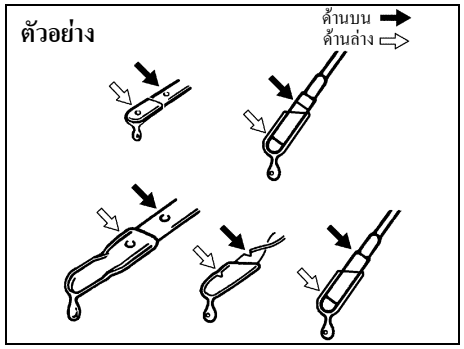

52D084

การรักษาระดับน้ำมันเครื่องให้อยู่ในระดับที่ถูกต้องเพื่อหล่อลื่นเครื่องยนต์นั้นเป็นสิ่งสำคัญให้ตรวจเช็คระดับน้ำมันเครื่องขณะที่รถจอดบนพื้นราบได้ระดับ เนื่องจากการอ่านระดับน้ำมันเครื่องอาจไม่ถูกต้องได้ถ้ารถจอดอยู่บนทางลาดชัน นอกจากนี้ ท่านควรตรวจเช็คระดับน้ำมันเครื่องก่อนสตาร์ทเครื่องยนต์ หรือหลังจากดับเครื่องแล้วอย่างน้อย 5 นาที
เพื่อให้จำแนกได้ง่าย ด้ามจับของก้านวัดระดับน้ำมันเครื่องจะเป็นสีเหลือง

ดึงก้านวัดระดับน้ำมันเครื่องออก ใช้ผ้าสะอาดเช็ดน้ำมันออก จากนั้นเสียบก้านวัดลงไปในเครื่องยนต์จนสุด แล้วดึงออกอีกครั้ง น้ำมันเครื่องบนก้านวัดควรอยู่ระหว่างขีดบนและขีดล่างตามที่แสดงไว้บนก้านวัด ถ้าระดับน้ำมันเครื่องอยู่ใกล้กับขีดล่าง ให้เติมน้ำมันเครื่องลงไปจนระดับน้ำมันเครื่องอยู่ที่ขีดบน

ข้อพึงระวัง
ถ้าไม่ตรวจเช็คระดับน้ำมันเครื่องเป็นประจำ เครื่องยนต์ อาจเสียหายรุนแรงได้ เนื่องจากมีน้ำมันเครื่องไม่เพียงพอ

การเติมน้ำมันเครื่อง

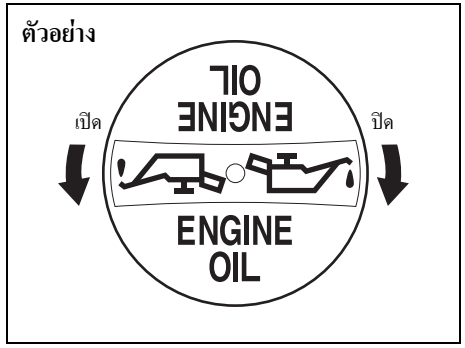

84MS0T702

เปิดฝาน้ำมันเครื่องออก แล้วเทน้ำมันผ่านลงไปในช่องเติมช้าๆ จนระดับน้ำมันเครื่องเพิ่มถึงขีดบนของก้านวัดระดับน้ำมันเครื่อง ระมัดระวังอย่าเติมจนล้น น้ำมันเครื่องที่มากเกินไปจะส่งผลเสียได้ใกล้เคียงกับปริมาณน้ำมันเครื่องที่น้อยเกินไป หลังจากเติมน้ำมันเครื่องแล้ว ให้สตาร์ทเครื่องยนต์และปล่อยให้เครื่องยนต์เดินเบาเป็นเวลาประมาณหนึ่งนาที ดับเครื่องยนต์ แล้วรอประมาณ 5 นาที จากนั้น ให้ตรวจเช็คระดับน้ำมันเครื่องอีกครั้ง

การเปลี่ยนน้ำมันเครื่องและไส้กรอง

ถ่ายน้ำมันเครื่องขณะที่เครื่องยนต์ยังอุ่นอยู่

ตัวอย่าง

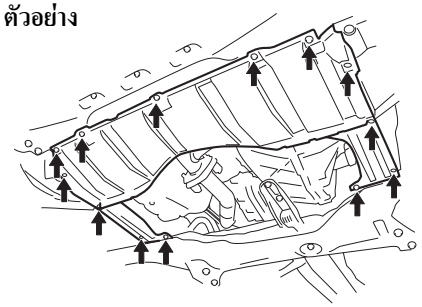

61MM0B061

1) ถอดโบลท์และสกรูออก และถอดฝาครอบใต้เครื่องยนต์ออก

ตัวอย่าง

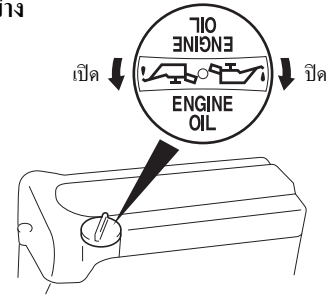

79MS0T703

2) เปิดฝาน้ำมันเครื่อง
3) วางอ่างถ่ายน้ำมันเครื่องไว้ใต้ปลั๊กถ่าย
4) ใช้ประแจถอดปลั๊กถ่าย แล้วถ่ายน้ำมันเครื่องออก

⚠ ข้อควรระวัง

อุณหภูมิน้ำมันเครื่องอาจสูงมากพอที่จะทำให้นิ้วของท่านพองได้ขณะที่คลายปลั๊กถ่ายออก ดังนั้น ให้รอจนกว่าปลั๊กถ่ายจะเย็นลงพอที่จะสัมผัสได้ด้วยมือเปล่า

ตัวอย่าง

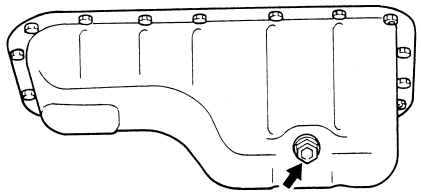

60G306

ค่าแรงขันที่กำหนดสำหรับปลั๊กถ่าย:
35 นิวตัน-เมตร (3.6 กก.-เมตร, 25.8 ปอนด์-ฟุต)

⚠ คำเตือน

น้ำมันเครื่องใหม่และน้ำมันเครื่องที่ใช้แล้วอาจเป็นอันตรายได้ เด็กและสัตว์เลี้ยงอาจได้รับอันตรายจากการกลืนน้ำมันเครื่องใหม่และน้ำมันเครื่องที่ใช้แล้ว ดังนั้น ให้เก็บน้ำมันเครื่องใหม่และน้ำมันเครื่องที่ใช้แล้ว และไส้กรองน้ำมันเครื่องที่ใช้แล้วให้พ้นมือเด็กและห่างจากสัตว์เลี้ยง
การสัมผัสกับน้ำมันเครื่องที่ใช้แล้วบ่อยครั้งและเป็นเวลานานอาจเป็นสาเหตุให้เกิดโรคมะเร็งผิวหนังได้ อย่างไรก็ตาม การสัมผัสกับน้ำมันเครื่องที่ใช้แล้วในระยะเวลาสั้นๆ ก็อาจทำให้ผิวหนังระคายเคืองได้เช่นกัน

(ต่อ)

⚠ คำเตือน

(ต่อ)
เพื่อหลีกเลี่ยงการสัมผัสกับน้ำมันเครื่องที่ใช้แล้วให้มากที่สุด ให้สวมเสื้อแขนยาวและถุงมือกันความชื้น (เช่น ถุงมือสำหรับล้างจาน) เมื่อเปลี่ยนถ่ายน้ำมันเครื่อง ถ้าน้ำมันเครื่องสัมผัสถูกผิวหนัง ให้ล้างออกให้ทั่วด้วยสบู่และน้ำสะอาด
ทำความสะอาดเสื้อผ้าหรือผ้าต่างๆ ถ้าเปื้อนน้ำมัน จากนั้น ให้รีไซเคิลหรือกำจัดน้ำมันเครื่องและไส้กรองน้ำมันเครื่องที่ใช้แล้วอย่างถูกต้อง

5) ติดตั้งปลั๊กถ่ายและปะเก็นกลับเข้าที่ ใช้ประแจขันปลั๊กถ่ายให้แน่นตามค่าแรงขันที่ระบุไว้

เปลี่ยนไส้กรองน้ำมันเครื่อง

1) ใช้ประแจขันกรองน้ำมันเครื่องขันไส้กรองน้ำมันเครื่องทวนเข็มนาฬิกา แล้วถอดออก
2) ใช้ผ้าสะอาดเช็ดหน้าสัมผัสที่เครื่องยนต์ซึ่งจะใช้ติดตั้งไส้กรองน้ำมันเครื่องใหม่
3) เกลี่ยน้ำมันเครื่องเล็กน้อยรอบๆ ปะเก็นกรองน้ำมันเครื่องใหม่
4) ใช้มือหมุนไส้กรองใหม่จนกระทั่งปะเก็นกรองน้ำมันเครื่องสัมผัสกับหน้าสัมผัสการติดตั้ง

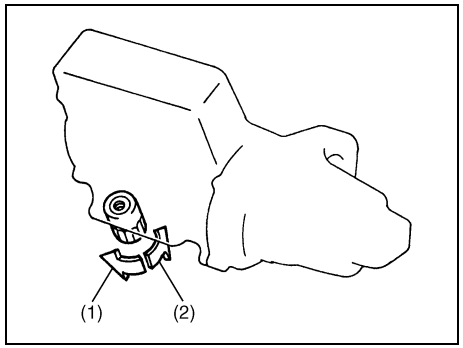

54G092

(1) คลาย
(2) ขันแน่น

การขันแน่น (ภาพจากด้านบนของไส้กรองน้ำมันเครื่อง)

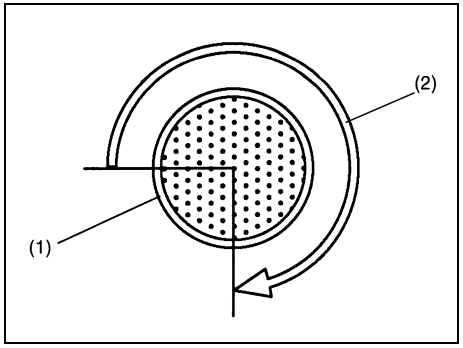

54G093

(1) ไส้กรองน้ำมันเครื่อง
(2) 3/4 รอบ

ข้อพึงระวัง

การระบุตำแหน่งที่ปะเก็นกรองน้ำมันเครื่องสัมผัสกับหน้าสัมผัสการติดตั้งครั้งแรกอย่างแม่นยำเป็นสิ่งสำคัญในการขันไส้กรองน้ำมันเครื่องอย่างถูกต้อง

5) ขันไส้กรองตามรอบที่ระบุไว้จากจุดที่สัมผัสกับหน้าสัมผัสการติดตั้ง (หรือตามค่าแรงขันที่กำหนดไว้) โดยใช้ประแจขันกรองน้ำมันเครื่อง

ค่าแรงขันที่กำหนดสำหรับไส้กรองน้ำมันเครื่อง:
3/4 รอบหรือ
14 นิวตัน-เมตร (1.4 กก.-เมตร, 10.3 ปอนด์-ฟุต)

ข้อพึงระวัง

เพื่อป้องกันไม่ให้น้ำมันเครื่องรั่วไหล ให้แน่ใจว่าได้ขันไส้กรองน้ำมันเครื่องจนแน่นแล้ว แต่ระวังอย่าให้แน่นจนเกินไป

การเติมน้ำมันเครื่องและการตรวจเช็ครอยรั่ว

1) เทน้ำมันเครื่องผ่านช่องเติม และปิดฝาน้ำมันเครื่องกลับเข้าที่
สำหรับความจุโดยประมาณของน้ำมันเครื่อง ให้ดูที่หัวข้อ “ความจุ” ในหมวด “ค่ากำหนด”
2) สตาร์ทเครื่องยนต์และตรวจหารอยรั่วอย่างละเอียดที่ไส้กรองน้ำมันเครื่องและปลั๊กถ่าย ให้เครื่องยนต์ทำงานที่ความเร็วรอบต่างๆ อย่างน้อย 5 นาที
3) ดับเครื่องและรอประมาณ 5 นาที จากนั้น ตรวจเช็คระดับน้ำมันเครื่องอีกครั้ง และเติมน้ำมันเครื่องตามความจำเป็น ตรวจเช็ครอยรั่วอีกครั้ง

ข้อพึงระวัง

- **เมื่อเปลี่ยนไส้กรองน้ำมันเครื่อง ขอแนะนำให้ท่านใช้ไส้กรองน้ำมันเครื่องแท้จากซูซูกิเท่านั้น หากท่านใช้ไส้กรองที่เป็นผลิตภัณฑ์ทดแทน ดูให้แน่ใจว่ามีคุณภาพเทียบเท่าของแท้และปฏิบัติตามคำแนะนำของบริษัทผู้ผลิต**
- **ถ้ามีน้ำมันรั่วไหลออกมารอบๆ ไส้กรองน้ำมันเครื่องหรือปลั๊กถ่าย แสดงว่าการติดตั้งไม่ถูกต้องหรือปะเก็นชำรุดเสียหาย ถ้าท่านพบรอยรั่วใดๆ หรือไม่แน่ใจว่าได้ขันไส้กรองน้ำมันเครื่องอย่างแน่นหนาและถูกต้องหรือไม่ ให้นำรถเข้ารับการตรวจสอบที่ศูนย์บริการซูซูกิ**

น้ำหล่อเย็นเครื่องยนต์

การเลือกใช้น้ำหล่อเย็น

ข้อพึงระวัง

SUZUKI LLC: น้ำหล่อเย็น Super (สีน้ำเงิน);
SUZUKI LLC: น้ำหล่อเย็น Super (สีน้ำเงิน) ได้รับการเจือจางให้มีค่าเปอร์เซ็นต์ที่เหมาะสมแล้ว ห้ามเจือจางด้วยน้ำกลั่นอีก มิฉะนั้น อาจทำให้น้ำหล่อเย็นแข็งตัวและ/หรือร้อนจัดได้

เพื่อยืดอายุการใช้งานและให้เครื่องยนต์มีประสิทธิภาพสูงสุด ขอแนะนำให้ใช้น้ำหล่อเย็นเครื่องยนต์แท้จากซูซูกิเท่านั้น

หมายเหตุ:
ถ้าท่านเปลี่ยนถ่ายน้ำหล่อเย็นเครื่องยนต์โดยใช้น้ำหล่อเย็นอื่นนอกเหนือจาก SUZUKI LLC: Super (สีน้ำเงิน) ให้ปฏิบัติตามตารางของ SUZUKI LLC: Standard (สีเขียว) การดูรายละเอียดเกี่ยวกับตารางการบำรุงรักษาให้ดูที่ “ตารางการบำรุงรักษาตามระยะ” ในหมวดนี้

น้ำหล่อเย็นชนิดนี้คือตัวเลือกที่ดีที่สุดสำหรับระบบหล่อเย็น เนื่องจาก:
- ช่วยรักษาอุณหภูมิเครื่องยนต์ให้ถูกต้องเหมาะสม
- ป้องกันการเดือดและการแข็งตัวของน้ำหล่อเย็นอย่างเหมาะสม

• ป้องกันการสึกกร่อนและการเกิดสนิมอย่างเหมาะสม การใช้น้ำหล่อเย็นที่ไม่ถูกต้องจะทำให้ระบบหล่อเย็นเสียหายได้ ศูนย์บริการซูซูกิสามารถช่วยให้ท่านเลือกใช้น้ำหล่อเย็นที่เหมาะสมได้

ข้อพึงระวัง

การหลีกเลี่ยงไม่ให้ระบบหล่อเย็นเสียหาย:

- **ใช้น้ำหล่อเย็นคุณภาพสูงชนิดที่มีส่วนผสมของเอทธิลีน-ไกลคอล แต่ปราศจากสารประกอบซิลิกา ซึ่งเจือจางด้วยน้ำกลั่นที่มีความเข้มข้นในการผสมที่ถูกต้อง**
- **ให้แน่ใจว่าอัตราส่วนน้ำหล่อเย็นต่อน้ำกลั่นอยู่ที่ 50/50 ซึ่งเป็นอัตราส่วนที่ถูกต้อง และไม่ว่ากรณีใดๆ ทั้งสิ้นต้องไม่สูงกว่า 70/30 เพราะความเข้มข้นของน้ำหล่อเย็นต่อน้ำกลั่นที่สูงกว่า 70/30 จะเป็นเหตุให้เกิดสภาวะเครื่องยนต์ร้อนจัดได้**
- **ห้ามใช้น้ำหล่อเย็นหรือน้ำเปล่าเพียงอย่างเดียว (ยกเว้น SUZUKI LLC: Super (สีน้ำเงิน))**
- **ห้ามเติมสารยับยั้งหรือสารเติมแต่งพิเศษ เนื่องจากสารเหล่านี้อาจเข้ากันไม่ได้กับระบบหล่อเย็นของท่าน**
- **ห้ามผสมน้ำหล่อเย็นที่มีส่วนผสมหลักต่างชนิดกัน มิฉะนั้น อาจเป็นผลให้เกิดการเร่งการสึกหรอของซีลและ/หรือเกิดสภาวะร้อนจัดอย่างรุนแรงรวมถึงทำให้เครื่องยนต์/เกียร์ CVT เสียหายรุนแรงได้**

การตรวจเช็คระดับน้ำหล่อเย็น

ตรวจเช็คระดับน้ำหล่อเย็นที่ถังพัก ไม่ใช่ที่หม้อน้ำ ขณะที่เครื่องยนต์เย็น ระดับน้ำหล่อเย็นควรอยู่ระหว่างเส้นระดับ “FULL” และ “LOW”

การเติมน้ำหล่อเย็น

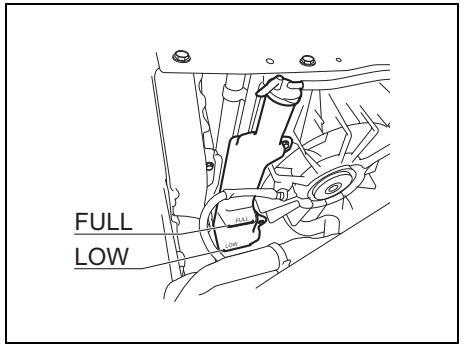

79MH0701

ถ้าระดับน้ำหล่อเย็นอยู่ต่ำกว่าเส้นระดับ “LOW” ควรเติมน้ำหล่อเย็นเพิ่ม เปิดฝาปิดถังพักน้ำหล่อเย็นและเติมน้ำหล่อเย็นลงไปจนกระทั่งระดับน้ำหล่อเย็นในถังพักถึงเส้นระดับ “FULL” ห้ามเติมน้ำหล่อเย็นในถังพักสูงกว่าเส้นระดับ “FULL”

⚠ คำเตือน

น้ำหล่อเย็นเครื่องยนต์เป็นอันตรายหรือทำให้ถึงแก่ชีวิตได้ หากกลืนหรือสูดดมเข้าไป ห้ามดื่มส่วนผสมของสารป้องกันการแข็งตัวหรือน้ำหล่อเย็นโดยเด็ดขาด หากกลืนเข้าไป อย่าทำให้อาเจียน ให้ติดต่อศูนย์ควบคุมสารพิษหรือพบแพทย์ทันที หลีกเลี่ยงการสูดดมไอหรือไอระเหยร้อน หากสูดดมเข้าไป ให้ย้ายผู้ป่วยไปยังที่ที่มีอากาศบริสุทธิ์ ถ้าน้ำหล่อเย็นเข้าตา ให้ล้างตาด้วยน้ำสะอาดปริมาณมากและไปพบแพทย์ทันที ทำความสะอาดร่างกายหลังจากการปฏิบัติงาน สารทำละลายอาจเป็นพิษต่อสัตว์ ดังนั้น จึงต้องเก็บให้พ้นมือเด็กและห่างจากสัตว์

ข้อพึงระวัง

SUZUKI LLC: น้ำหล่อเย็น Super (สีน้ำเงิน);
SUZUKI LLC: น้ำหล่อเย็น Super (สีน้ำเงิน) ได้รับการเจือจางให้มีค่าเปอร์เซ็นต์ที่เหมาะสมแล้ว ห้ามเจือจางด้วยน้ำกลั่นอีก มิฉะนั้น อาจทำให้น้ำหล่อเย็นแข็งตัวและ/หรือร้อนจัดได้

ข้อพึงระวัง
SUZUKI LLC: น้ำหล่อเย็น Standard (สีเขียว); • **ส่วนผสมที่ท่านใช้ควรมีความเข้มข้นของสารป้องกันการแข็งตัว 50%** • **ถ้าอุณหภูมิภายนอกต่ำสุดในบริเวณที่ท่านอยู่ถูกคาดการณ์ไว้ที่ –35°C (–31°F) หรือต่ำกว่า ให้ใช้ความเข้มข้นสูงขึ้นไปที่ 60% ตามคำแนะนำบนภาชนะบรรจุสารป้องกันการแข็งตัว**

ข้อพึงระวัง
เมื่อปิดฝาถังพัก ให้จัดตำแหน่งเครื่องหมายบนฝาปิดกับเครื่องหมายบนถังพักให้ตรงกัน มิฉะนั้นอาจทำให้น้ำหล่อเย็นรั่วไหลได้

การเปลี่ยนถ่ายน้ำหล่อเย็น

เนื่องจากการเปลี่ยนถ่ายจำเป็นต้องใช้ขั้นตอนพิเศษ ขอแนะนำให้ท่านนำรถเข้ารับการเปลี่ยนถ่ายน้ำหล่อเย็นที่ศูนย์บริการซูซูกิ

กรองอากาศ

ถ้ากรองอากาศอุดตันจากฝุ่น จะทำให้เกิดการปิดกั้นการไหลของอากาศเข้ามากขึ้น เป็นผลให้กำลังเครื่องลดลงและสิ้นเปลืองน้ำมันเชื้อเพลิงเพิ่มขึ้น
ปลดแคล้มป์ยึดด้านข้างหรือคลายสกรู และถอดไส้กรองอากาศออกจากเสื้อกรองอากาศ หากพบว่าไส้กรองอากาศสกปรก ให้เปลี่ยนใหม่ ติดตั้งแคล้มป์ยึดด้านข้างหรือขันสกรูให้แน่นหนา

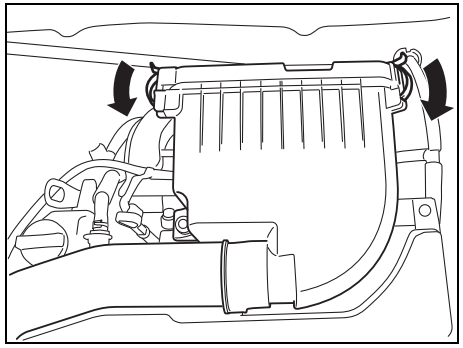

74LHT0713

หัวเทียน

การเปลี่ยนและการตรวจสอบหัวเทียน

เนื่องจากการเปลี่ยนถ่ายน้ำมันเกียร์จำเป็นต้องใช้ขั้นตอน วัสดุ และเครื่องมือพิเศษในการดำเนินการ ขอแนะนำให้นำรถเข้ารับบริการที่ศูนย์บริการซูซูกิ

น้ำมันเกียร์

น้ำมันเกียร์ธรรมดา

เมื่อเติมน้ำมันเกียร์ให้ใช้น้ำมันเกียร์ที่มีค่าความหนืดและเกรดที่เหมาะสมตามที่แสดงไว้ในแผนภูมิด้านล่าง

แนะนำให้ใช้:
"SUZUKI GEAR OIL 75W-80" สำหรับน้ำมันเกียร์ธรรมดา

น้ำมันเกียร์ธรรมดา

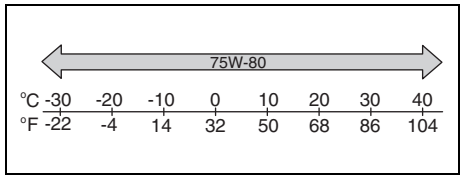

68LM728

การตรวจเช็คระดับน้ำมันเกียร์

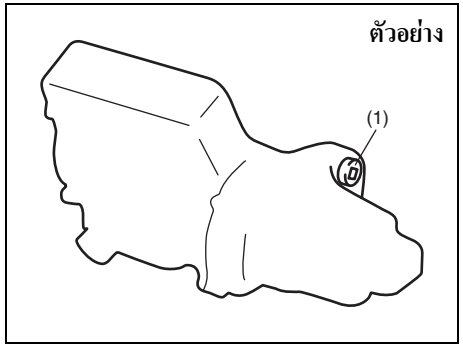

58MST0701

ใช้ขั้นตอนดังต่อไปนี้ในการตรวจเช็คระดับน้ำมันเกียร์:

1) จอดรถบนพื้นราบได้ระดับและใส่เบรกมือ จากนั้นให้ดับเครื่องยนต์
2) ถอดปลั๊กเติมและปรับเช็คระดับน้ำมัน
3) ถ้ามีน้ำมันเกียร์ไหลจากรูปลั๊กแสดงว่าระดับน้ำมันถูกต้องแล้ว ติดตั้งปลั๊กเติมกลับเข้าที่ ถ้าไม่มีน้ำมันเกียร์ไหลจากรูปลั๊ก ให้เติมน้ำมันผ่านทางรูปลั๊กเติมจนกระทั่งมีน้ำมันปริมาณเล็กน้อยไหลจากรูปลั๊ก

ค่าแรงขันที่กำหนดสำหรับปลั๊กเติมและปรับเช็คระดับน้ำมัน

เกียร์ธรรมดา (1):
21 นิวตัน-เมตร (2.1 กก.-เมตร, 15.5 ปอนด์-ฟุต)

⚠ ข้อควรระวัง

หลังการขับขี่ อุณหภูมิน้ำมันเกียร์อาจสูงพอที่จะลวกท่านได้ ดังนั้น ให้รอจนกว่าปลั๊กเติมน้ำมันจะเย็นพอที่จะสัมผัสได้ด้วยมือเปล่าก่อนการตรวจสอบระดับน้ำมันเกียร์

ข้อพึงระวัง

เมื่อขันปลั๊ก ให้ทากาวเหลวต่อไปนี้หรือเทียบเท่าลงบนเกลียวปลั๊กเพื่อป้องกันการรั่วของน้ำมัน

SUZUKI Bond No. "1217G"

การเปลี่ยนถ่ายน้ำมันเกียร์

เนื่องจากการเปลี่ยนถ่ายน้ำมันเกียร์จำเป็นต้องใช้ขั้นตอน วัสดุ และเครื่องมือพิเศษในการดำเนินการ ขอแนะนำให้นำรถเข้ารับบริการที่ศูนย์บริการซูซูกิ

แป้นคลัตช์

คลัตช์ควบคุมน้ำมัน

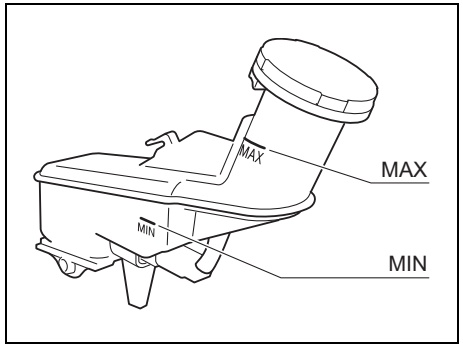

54MN132

ตรวจเช็คแป้นคลัตช์ว่าทำงานได้อย่างราบรื่นหรือไม่ และตรวจเช็คระดับน้ำมันคลัตช์เป็นระยะ
ถ้ารู้สึกว่าคลัตช์ไม่จากเมื่อเหยียบแป้นจนสุด ให้นำรถเข้ารับการตรวจสอบที่ศูนย์บริการซูซูกิ ถ้าระดับน้ำมันคลัตช์อยู่ใกล้เส้น "MIN" ให้เติมน้ำมันเบรก SAE J1703 หรือ DOT3 จนถึงเส้น "MAX"

น้ำมันเกียร์อัตราทดแปรผันต่อเนื่อง (CVT)

น้ำมันเกียร์ที่กำหนด

ใช้น้ำมันเกียร์ CVT "SUZUKI CVT FLUID GREEN-2"

การตรวจเช็คระดับน้ำมัน

ข้อพึงระวัง

การขับขี่โดยที่มีน้ำมันเกียร์มากหรือน้อยเกินไปจะทำให้เกียร์เสียหายได้

ท่านต้องตรวจเช็คระดับน้ำมันเกียร์ CVT ที่อุณหภูมิการทำงานปกติ

การตรวจเช็คระดับน้ำมัน:

1) การอุ่นน้ำมันเกียร์ CVT ให้ขับรถหรือเดินเบาเครื่องยนต์จนกระทั่งเข็มของเกจวัดอุณหภูมิชี้ไปที่อุณหภูมิการทำงานปกติ
2) จากนั้น ให้ขับรถต่อไปอีกเป็นเวลาสิบนาทีขึ้นไป

ข้อพึงระวัง

ให้แน่ใจว่าได้ใช้น้ำมันเกียร์ CVT ตามที่กำหนดไว้ การใช้น้ำมันเกียร์ CVT นอกเหนือจาก SUZUKI CVT FLUID GREEN-2 อาจทำให้เกียร์ CVT สำหรับรถยนต์ของท่านเสียหายได้

หมายเหตุ:
อย่าตรวจเช็คระดับน้ำมันหลังจากการขับขี่ด้วยความเร็วสูงเป็นเวลานาน หรือหลังจากขับขี่ที่สภาพการจราจรในเมืองที่มีสภาวะอากาศร้อน หรือหลังจากที่รถเพิ่งทำการลากจูงรถพ่วง ให้รอจนกว่าน้ำมันจะเย็นลง (ประมาณ 30 นาที) มิฉะนั้น จะไม่สามารถอ่านระดับน้ำมันได้ถูกต้อง

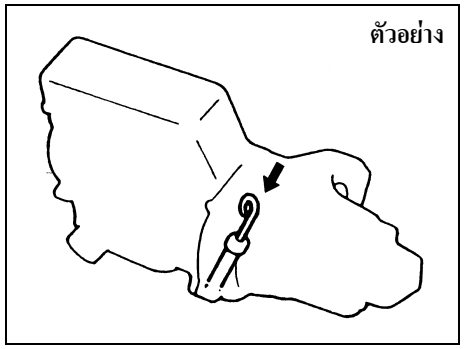

63J125

3) จอดรถบนพื้นราบได้ระดับ
4) ดึงเบรกมือและสตาร์ทเครื่องยนต์โดยที่คันเกียร์อยู่ในตำแหน่ง “P” (จอด) ปล่อยให้เครื่องเดินเบาเป็นเวลาสองนาที และให้เครื่องยนต์ทำงานในระหว่างการตรวจเช็คระดับน้ำมัน
5) เหยียบแป้นเบรกด้วยเท้าของท่าน แล้วเลื่อนคันเกียร์ไปทีละตำแหน่งโดยให้หยุดประมาณสามวินาทีในแต่ละตำแหน่ง จากนั้นให้เลื่อนกลับไปที่ตำแหน่ง “P” (จอด)

⚠ คำเตือน

ให้แน่ใจว่าได้เหยียบแป้นเบรกขณะที่เลื่อนคันเกียร์ มิฉะนั้น รถจะเคลื่อนที่อย่างฉับพลันได้

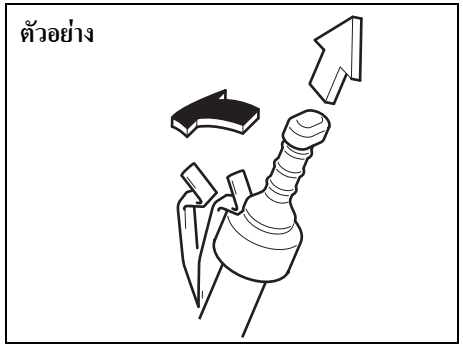

68LM707

6) เพื่อให้จำแนกได้ง่าย ด้ามจับของก้านวัดระดับน้ำมันเกียร์ CVT จะเป็นสีแดง
ดึงก้านวัดออก ทำความสะอาด และเสียบกลับเข้าไปจนฝาปิดแนบ จากนั้น ดึงก้านวัดออกมาอีกครั้ง
7) ตรวจเช็คก้านวัดระดับน้ำมันทั้งสองด้าน และอ่านค่าระดับต่ำสุด ระดับน้ำมันควรอยู่ระหว่างเครื่องหมายสองตำแหน่งในช่วง “HOT” บนก้านวัดระดับน้ำมัน

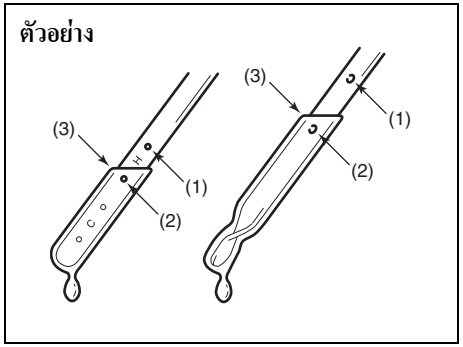

54G317

(1) FULL HOT
(2) LOW HOT
(3) จุดต่ำสุด = ระดับน้ำมัน

8) เติมน้ำมันเกียร์ที่กำหนดไว้ลงในรูก้านวัดระดับน้ำมันเกียร์ในปริมาณที่มากพอที่จะทำให้น้ำมันเกียร์อยู่ในระดับที่เหมาะสม

ข้อพึงระวัง

หลังจากการตรวจเช็คหรือเติมน้ำมัน ให้แน่ใจว่าได้เสียบก้านวัดระดับน้ำมันลงไปอย่างแน่นหนา

การเปลี่ยนถ่ายน้ำมัน

เนื่องจากการเปลี่ยนถ่ายน้ำมันเกียร์ CVT จำเป็นต้องใช้ขั้นตอน วัสดุ และเครื่องมือพิเศษในการดำเนินการ ขอแนะนำให้นำรถเข้ารับบริการที่ศูนย์บริการซูซูกิ

เบรก

น้ำมันเบรก

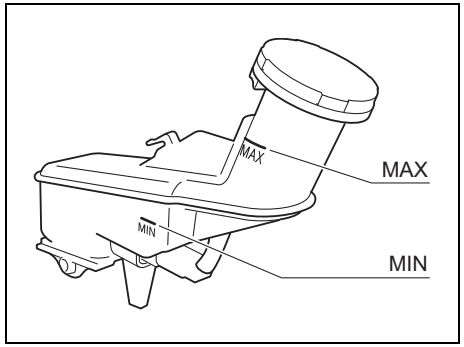

54MN132

ตรวจเช็คระดับน้ำมันเบรกโดยดูที่กระปุกน้ำมันเบรกในห้องเครื่องยนต์ ตรวจเช็คระดับน้ำมันว่าอยู่ระหว่างเส้น “MAX” และ “MIN” หรือไม่ ถ้าระดับน้ำมันเบรกอยู่ใกล้เส้น “MIN” ให้เติมน้ำมันเบรก SAE J1703 หรือ DOT3 จนถึงเส้น “MAX”

⚠ คำเตือน

การไม่ปฏิบัติตามคำแนะนำที่ระบุไว้ด้านล่างจะทำให้ได้รับบาดเจ็บทางร่างกาย หรือทำให้ระบบเบรกเสียหายรุนแรงได้

- **ถ้าน้ำมันเบรกในกระปุกน้ำมันลดลงต่ำกว่าระดับหนึ่ง ไฟเตือนระบบเบรกบนแผงหน้าปัดจะติดสว่างขึ้น (เครื่องยนต์ต้องทำงานโดยที่ปลดเบรกมือจนสุดแล้ว) ถ้าไฟเตือนติดสว่างขึ้น ให้นำรถเข้ารับการตรวจสอบระบบเบรกที่ศูนย์บริการซูซูกิโดยทันที**
- **ถ้าน้ำมันเบรกหายอย่างรวดเร็วแสดงว่าเกิดการรั่วซึมในระบบเบรก ให้นำรถเข้ารับการตรวจสอบที่ศูนย์บริการซูซูกิโดยทันที**
- **ห้ามใช้น้ำมันเบรกอื่นๆ นอกเหนือจาก SAE J1703 หรือ DOT3 ห้ามนำน้ำมันเบรกกลับมาใช้ใหม่ และห้ามใช้น้ำมันเบรกที่เก็บไว้ในภาชนะเก่าหรือเปิดแล้ว อย่าให้สิ่งแปลกปลอมและของเหลวชนิดอื่นเข้าไปในกระปุกน้ำมันเบรกโดยเด็ดขาด**

⚠ ข้อควรระวัง

น้ำมันเบรกเป็นอันตรายต่อดวงตาและทำให้สีรถเสียหายได้ ดังนั้น ให้ใช้ความระมัดระวังเมื่อเติมน้ำมันลงในกระปุกน้ำมันเบรก

⚠ คำเตือน

ถ้ากลืนน้ำมันเบรกเข้าไปจะเป็นอันตรายหรือถึงแก่ชีวิตได้ และจะเป็นอันตรายถ้าสัมผัสกับผิวหนังหรือดวงตา หากกลืนเข้าไปอย่าทำให้อาเจียน ให้ติดต่อศูนย์ควบคุมสารพิษหรือพบแพทย์ทันที ถ้าน้ำมันเบรกเข้าตา ให้ล้างตาด้วยน้ำสะอาดปริมาณมากและไปพบแพทย์ทันที ทำความสะอาดร่างกายหลังจากการปฏิบัติงาน สารทำละลายอาจเป็นพิษต่อสัตว์ ดังนั้นจึงต้องเก็บให้พ้นมือเด็กและห่างจากสัตว์

หมายเหตุ:
รุ่นที่มีดิสก์เบรก ระดับน้ำมันเบรกอาจจะค่อยๆ ลดลงตามการสึกของผ้าเบรก

แป้นเบรก

ตรวจเช็คว่าแป้นเบรกหยุดที่ระดับความสูงปกติโดยไม่รู้สึกว่า “เบรกจม” ขณะเหยียบเบรกหรือไม่ ถ้าไม่ให้นำรถเข้ารับการตรวจสอบที่ศูนย์บริการซูซูกิ ถ้าท่านไม่แน่ใจเกี่ยวกับระดับความสูงปกติของแป้นเบรก ให้ตรวจเช็คดังนี้:

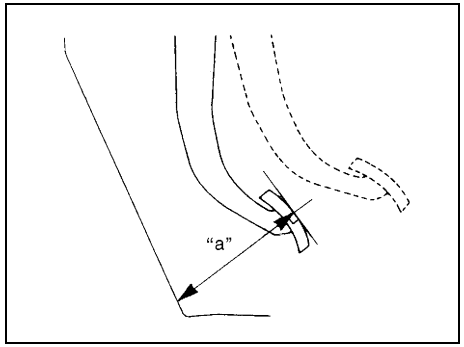

54G108

ระยะห่างต่ำสุดจากแป้นเบรกถึงพื้นรถ "a": 68 มม. (2.7 นิ้ว)

ขณะเครื่องยนต์ทำงาน ให้วัดระยะห่างระหว่างแป้นเบรกกับพื้นรถโดยเหยียบแป้นเบรกด้วยแรงประมาณ 30 กก. (66 ปอนด์) ระยะห่างต่ำสุดจะต้องเป็นไปตามที่กำหนดไว้ เนื่องจากระบบเบรกของรถท่านเป็นแบบปรับด้วยตัวเอง จึงไม่จำเป็นต้องปรับแป้นเบรก
ถ้าระยะห่างระหว่างแป้นเบรกจนถึงพื้นรถที่วัดได้ข้างต้นต่ำกว่าระยะห่างต่ำสุดที่กำหนดไว้ ให้นำรถเข้ารับการตรวจสอบที่ศูนย์บริการซูซูกิ

หมายเหตุ:
เมื่อวัดระยะห่างระหว่างแป้นเบรกกับพื้นรถ ให้แน่ใจว่าไม่ได้รวมพรมปูพื้นหรือแผ่นยางปูพื้นไว้ในการวัดด้วย

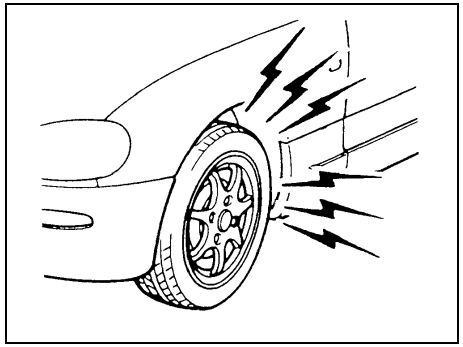

60G104S

⚠ คำเตือน

ถ้าเกิดปัญหาใดๆ ต่อไปนี้กับระบบเบรกในรถของท่าน ให้นำรถเข้ารับการตรวจสอบที่ศูนย์บริการซูซูกิทันที

- **ประสิทธิภาพของเบรกไม่ดี**
- **แรงเบรกแต่ละล้อไม่เท่ากัน (เบรกแต่ละล้อทำงานด้วยแรงเบรกไม่เท่ากัน)**
- **ระยะเหยียบแป้นเบรกมากเกินไป**
- **เบรกติด**
- **เสียงดังผิดปกติ**

เบรกมือ

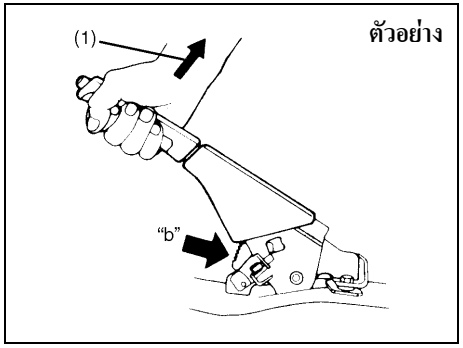

54G109

ค่ากำหนดของซี่เฟือง "b":
ซี่ที่ 4 – ซี่ที่ 9
แรงดึงคันเบรกมือ (1):
200 นิวตัน (20 กก., 45 ปอนด์)

ตรวจเช็คว่ามีการปรับเบรกมืออย่างถูกต้องแล้วโดยการนับจำนวนคลิกของซี่ฟันขณะที่ท่านค่อยๆ ดึงคันเบรกมือขึ้นจนสุด คันเบรกมือควรหยุดระหว่างซี่ฟันที่ระบุไว้ และล้อหลังควรล็อคอย่างแน่นหนา ถ้าปรับเบรกมือไม่ถูกต้อง หรือเบรกติดหลังจากปลดเบรกมือจนสุดแล้ว ให้นำรถเข้ารับการตรวจสอบและ/หรือปรับเบรกมือที่ศูนย์บริการซูซูกิ

ระบบบังคับเลี้ยว

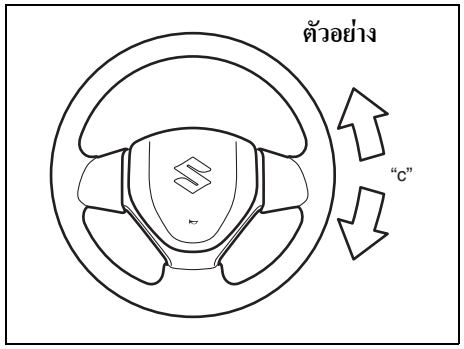

68LM708

ระยะฟรีพวงมาลัย "c":
0 – 30 มม. (0.0 – 1.2 นิ้ว)

ตรวจเช็คระยะฟรีพวงมาลัยโดยค่อยๆ หมุนพวงมาลัยจากซ้ายไปขวา และวัดระยะที่พวงมาลัยเคลื่อนที่ก่อนที่จะรู้สึกถึงแรงต้านเล็กน้อย ระยะฟรีควรอยู่ระหว่างค่าที่กำหนดไว้

ตรวจเช็คว่าพวงมาลัยหมุนได้ง่าย ราบรื่น และไม่สั่นรัว โดยหมุนพวงมาลัยไปทางขวาและทางซ้ายจนสุดขณะขับขี่ด้วยความเร็วต่ำในพื้นที่เปิดกว้าง ถ้าระยะฟรีไม่อยู่ภายในช่วงที่กำหนดไว้ หรือพบว่ามีความผิดปกติใดๆ เกิดขึ้น ให้นำรถเข้ารับการตรวจสอบที่ศูนย์บริการซูซูกิ

ยาง

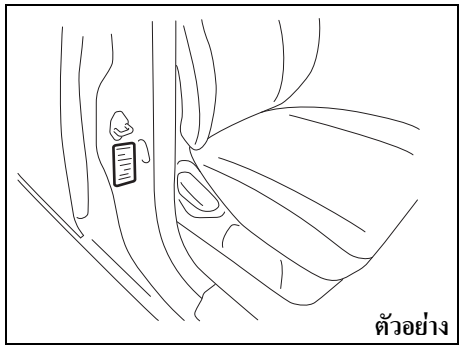

74LHT0704

ค่ากำหนดแรงดันลมยางของล้อหน้าและล้อหลังสำหรับรถท่านจะระบุไว้ที่ป้ายข้อมูลยาง ทั้งยางล้อหน้าและยางล้อหลังควรมีแรงดันลมยางตามที่กำหนดไว้
พึงระลึกไว้ว่าค่าดังกล่าวไม่ใช่ค่าสำหรับยางอะไหล่แบบคอมแพ็ค (ในรถบางรุ่น)

การตรวจสอบยาง

ตรวจสอบยางของรถท่านอย่างน้อยเดือนละครั้งโดยตรวจเช็ครายการต่อไปนี้:

1) วัดแรงดันลมยางด้วยเกจวัดแรงดันลมยาง ปรับแรงดันลมยางตามความจำเป็น และอย่าลืมตรวจเช็คยางอะไหล่ด้วย

⚠ คำเตือน

- **ให้ตรวจเช็คแรงดันลมยางขณะที่ยางเย็น มิฉะนั้นค่าที่อ่านได้อาจไม่ถูกต้อง**
- **ในขณะที่เติมแรงดันลมยาง ให้คอยตรวจเช็คแรงดันลมยางไปด้วยจนกระทั่งได้แรงดันลมยางตามที่กำหนดไว้**
- **ห้ามเติมลมยางน้อยหรือมากเกินกว่าที่กำหนดไว้ แรงดันลมยางที่น้อยเกินไปจะทำให้ลักษณะการควบคุมรถผิดปกติ หรือจะทำให้กระทะล้อบดกับยาง เป็นผลให้เกิดอุบัติเหตุหรือทำให้ยางหรือกระทะล้อชำรุดเสียหายได้**
  แรงดันลมยางที่มากเกินไปจะทำให้ยางระเบิดได้ เป็นผลให้ได้รับบาดเจ็บทางร่างกาย อีกทั้ง แรงดันลมยางที่มากเกินไปยังจะทำให้ลักษณะการควบคุมรถผิดปกติ จนเป็นเหตุให้เกิดอุบัติเหตุได้

ตัวอย่าง

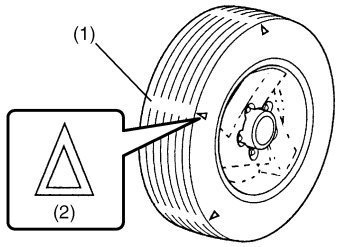

54G136

(1) ตัวแสดงดอกยางสึก
(2) เครื่องหมายบอกตำแหน่งตัวแสดง

2) ตรวจเช็คว่าความลึกของร่องดอกยางนั้นมากกว่า 1.6 มม. (0.06 นิ้ว) หรือไม่ เพื่อช่วยให้ท่านตรวจเช็คได้ ที่ยางรถจะมีตัวแสดงดอกยางสึกซึ่งหล่อไว้ภายในร่องดอกยาง เมื่อตัวแสดงปรากฏขึ้นบนพื้นผิวดอกยาง ความลึกที่เหลืออยู่ของดอกยางจะอยู่ที่ 1.6 มม. (0.06 นิ้ว) หรือน้อยกว่า และจำเป็นต้องเปลี่ยนยางใหม่
3) ตรวจเช็คการสึกหรอที่ผิดปกติ รอยแตกร้าว และความเสียหาย ท่านควรเปลี่ยนยางที่มีรอยแตกร้าวหรือความเสียหายอื่นๆ ถ้ายางสึกหรอผิดปกติ ให้นำรถเข้ารับการตรวจสอบยางที่ศูนย์บริการซูซูกิ

⚠ ข้อควรระวัง

การชนขอบทางและการวิ่งบนทางที่เต็มไปด้วยก้อนหินจะทำให้ยางเสียหายและมีผลต่อศูนย์ล้อ ให้แน่ใจว่าได้นำรถเข้ารับการตรวจเช็คยางและศูนย์ล้อเป็นระยะๆ ที่ศูนย์บริการซูซูกิ

4) ตรวจเช็คการหลุดหลวมของนัตล้อ
5) ตรวจเช็คว่ามีตะปู ก้อนหิน หรือวัตถุอื่นๆ ติดอยู่ในยางหรือไม่

⚠ คำเตือน

- **ยางที่ติดตั้งมากับรถซูซูกิของท่านเป็นยางที่มีประเภทและขนาดเดียวกันทั้งหมด ยางทั้งหมดนี้เป็นสิ่งสำคัญในการบังคับเลี้ยวและการควบคุมรถ ห้ามใช้ยางที่มีประเภทหรือขนาดต่างกันกับล้อทั้งสี่ของรถคันเดียวกัน ขนาดและประเภทของยางที่ใช้ควรได้รับการรับรองจากซูซูกิว่าเป็นอุปกรณ์มาตรฐานหรืออุปกรณ์เสริมสำหรับรถของท่านเท่านั้น**
- **การเปลี่ยนล้อและยางด้วยอะไหล่ทดแทนที่มีจำหน่ายทั่วไปจะทำให้การบังคับเลี้ยวและการควบคุมรถเปลี่ยนไปอย่างมาก**
- **ดังนั้น ให้ใช้เฉพาะล้อและยางที่ได้รับการรับรองจากซูซูกิว่าเป็นอุปกรณ์มาตรฐานหรืออุปกรณ์เสริมสำหรับรถของท่านเท่านั้น**

ข้อพึงระวัง

การเปลี่ยนยางที่มีขนาดต่างกันกับยางเดิมที่ติดมากับรถอาจทำให้มาตรวัดความเร็วหรือมาตรบันทึกระยะทางแสดงค่าไม่ถูกต้องได้ ดังนั้น ให้ตรวจเช็คกับทางศูนย์บริการซูซูกิก่อนซื้อว่ายางที่นำมาเปลี่ยนนั้นมีขนาดต่างจากยางเดิมหรือไม่

การสลับยาง

การสลับยาง 4 เส้น

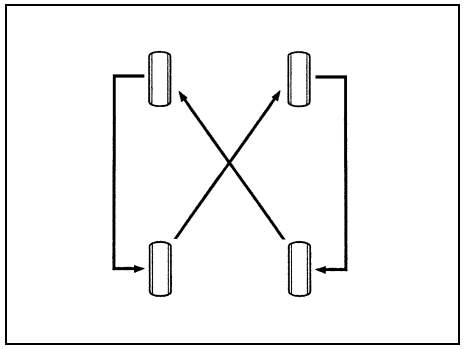

54G114

เพื่อหลีกเลี่ยงการสึกหรอที่ไม่เท่ากันของยางและเพื่อยืดอายุการใช้งาน ให้สลับยางตามที่แสดงไว้ในภาพ ควรสลับยางทุกๆ 10000 กม. หลังจาก สลับยางแล้ว ให้ปรับแรงดันลมยางล้อหน้าและหลังไปที่ค่ากำหนด ซึ่งระบุไว้ในป้ายข้อมูลยาง

แบตเตอรี่

⚠ คำเตือน

- **แบตเตอรี่จะคายก๊าซไฮโดรเจนไวไฟออกมา ควรเก็บแบตเตอรี่ให้ห่างจากเปลวไฟและประกายไฟ เนื่องจากอาจทำให้เกิดการระเบิดได้ ห้ามสูบบุหรี่ขณะทำงานในบริเวณใกล้เคียงกับแบตเตอรี่**
- **เมื่อตรวจเช็คหรือซ่อมบำรุงแบตเตอรี่ ต้องปลดสายขั้วลบแบตเตอรี่ออกก่อน ระมัดระวังอย่าให้เกิดการลัดวงจรโดยปล่อยให้วัตถุโลหะสัมผัสกับขั้วแบตเตอรี่และรถพร้อมกัน**
- **เพื่อหลีกเลี่ยงอันตรายที่อาจเกิดขึ้นกับตัวท่านหรือความเสียหายต่อตัวรถหรือแบตเตอรี่ ให้ปฏิบัติตามคำแนะนำในการพ่วงแบตเตอรี่เพื่อสตาร์ท ในหมวด "การปฏิบัติในกรณีฉุกเฉิน" ของคู่มือเล่มนี้ ถ้าจำเป็นต้องพ่วงแบตเตอรี่เพื่อสตาร์ทรถของท่าน**
- **กรดซัลฟูริกเจือจางที่กระเด็นออกจากแบตเตอรี่สามารถทำให้ตาบอดหรือการไหม้อย่างรุนแรงได้ ดังนั้น โปรดสวมแว่นตาป้องกันและถุงมือที่เหมาะสม ถ้ามีอาการบาดเจ็บ ให้ล้างทำความสะอาดดวงตาหรือร่างกายด้วยน้ำปริมาณมากและนำส่งโรงพยาบาลในทันที เก็บแบตเตอรี่ให้พ้นมือเด็ก**

ตัวอย่าง

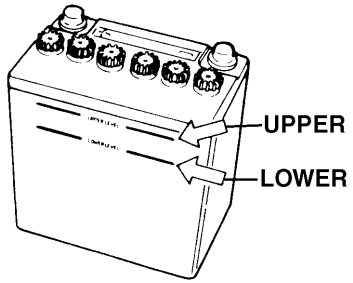

54G118

สำหรับแบตเตอรี่ที่ไม่ต้องบำรุงรักษา (แบบไม่มีฝาปิด) ท่านไม่จำเป็นต้องเติมน้ำ สำหรับแบตเตอรี่แบบทั่วไปซึ่งมีฝาปิดช่องเติมน้ำ ระดับของน้ำกรดแบตเตอรี่ต้องอยู่ระหว่างเส้นระดับ "MAX" และ MIN" ตลอดเวลา ถ้าพบว่า ระดับน้ำกรดอยู่ต่ำกว่าเส้นระดับ "MIN" ให้เติมน้ำกลั่นจนถึงเส้นระดับ "MAX" ท่านควรตรวจเช็คแบตเตอรี่ ขั้วแบตเตอรี่ และขายึดแบตเตอรี่เป็นระยะๆ เพื่อดูว่ามีสนิมเกิดขึ้นหรือไม่ กำจัดสนิมออกโดยใช้แปรงแบบลวดแข็งและแอมโมเนียผสมกับน้ำ หรือเบกกิ้งโซดาผสมกับน้ำ หลังจากกำจัดสนิมแล้ว ให้ล้างออกด้วยน้ำสะอาด

ถ้าท่านไม่ใช้รถตั้งแต่หนึ่งเดือนขึ้นไป ให้ปลดสายขั้วลบแบตเตอรี่เพื่อป้องกันการคายประจุ

การเปลี่ยนแบตเตอรี่

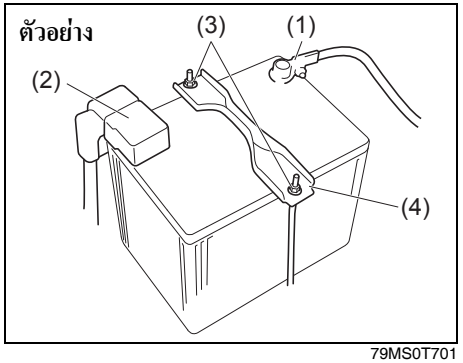

79MS0T701

การถอดแบตเตอรี่:

1) ปลดสายขั้วลบ (-) (1)
2) ปลดสายขั้วบวก (+) (2)
3) ถอดนัตยึดประกับ (3) แล้วถอดประกับ (4) ออก
4) ถอดแบตเตอรี่

การติดตั้งแบตเตอรี่:

1) ติดตั้งแบตเตอรี่ โดยทำย้อนขั้นตอนการถอด
2) ขันโบลท์ยึดขายึดและสายแบตเตอรี่ให้แน่น

หมายเหตุ:
เมื่อแบตเตอรี่ถูกปลดออก บางฟังก์ชั่นของรถยนต์จะถูกตั้งค่าเริ่มต้นใหม่และ/หรือบางฟังก์ชั่นจะไม่ทำงาน ต้องทำการรีเซ็ตฟังก์ชั่นเหล่านี้หลังจากต่อแบตเตอรี่กลับเข้าที่

ฟิวส์

รถของท่านมีฟิวส์สามประเภทตามที่อธิบายไว้ด้านล่างนี้:

ฟิวส์หลัก
ฟิวส์หลักจะรับกระแสไฟฟ้าโดยตรงจากแบตเตอรี่

ฟิวส์รอง
ฟิวส์เหล่านี้จะอยู่ระหว่างฟิวส์หลักกับฟิวส์แยก และมีไว้สำหรับกลุ่มภาระทางไฟฟ้า

ฟิวส์แยก
ฟิวส์เหล่านี้มีไว้สำหรับวงจรไฟฟ้าแต่ละวงจร

การถอดฟิวส์ ให้ใช้เครื่องมือถอดฟิวส์ที่อยู่ในกล่องฟิวส์

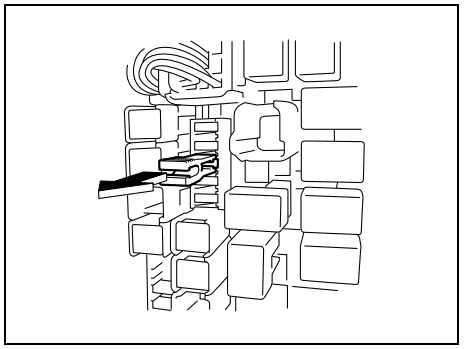

63J095

ฟิวส์ในห้องเครื่องยนต์

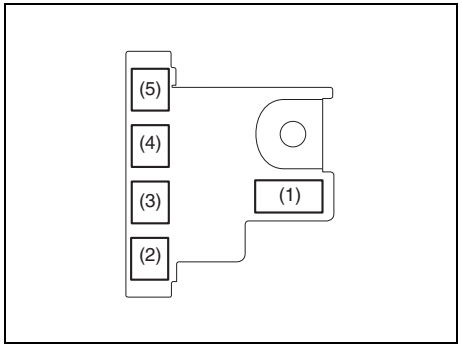

79MS00706

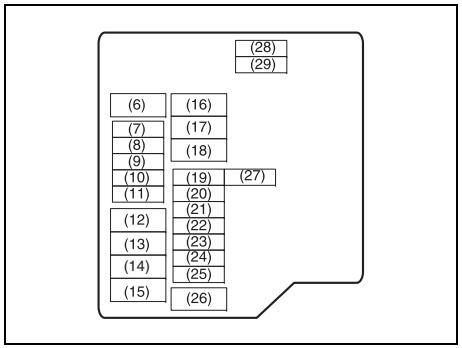

79MS00707

ฟิวส์หลัก/ฟิวส์รอง		
(1)	100 A	FL1
(2)	100 A	FL2
(3)	100 A	FL3
(4)	50 A	FL4
(5)	80 A	FL5
(6)	50 A	สวิตช์สตาร์ท -2
(7)	–	ว่าง
(8)	15 A	รีเลย์ CVT
(9)	–	ว่าง
(10)	10 A	เครื่องปั๊มลม
(11)	15 A	FI
(12)	–	ว่าง
(13)	60 A	พวงมาลัยเพาเวอร์
(14)	30 A	พัดลมหม้อน้ำ
(15)	30 A	พัดลมเสริมของพัดลมหม้อน้ำ
(16)	30 A	พัดลมโบล์วเวอร์
(17)	30 A	มอเตอร์สตาร์ท
(18)	40 A	มอเตอร์ ABS
(19)	30 A	อุปกรณ์เสริม
(20)	15 A	ไฟต่ำ (ด้านซ้าย)
(21)	15 A	ไฟต่ำ (ด้านขวา)
(22)	25 A	ชุดควบคุม ABS
(23)	–	ว่าง
(24)	20 A	ไฟตัดหมอกหน้า
(25)	25 A	ไฟหน้า
(26)	40 A	สวิตช์สตาร์ท
(27)	7.5 A	สัญญาณสตาร์ท
(28)	15 A	ไฟสูง (ด้านซ้าย)
(29)	15 A	ไฟสูง (ด้านขวา)

ฟิวส์หลัก ฟิวส์รอง และฟิวส์แยกบางตัวจะอยู่ในห้องเครื่องยนต์ ถ้าฟิวส์หลักขาด อุปกรณ์ไฟฟ้าทั้งหมดจะไม่ทำงาน ถ้าฟิวส์รองขาด อุปกรณ์ไฟฟ้าในกลุ่มภาระทางไฟฟ้าที่เกี่ยวข้องจะไม่ทำงาน เมื่อเปลี่ยนฟิวส์หลัก ฟิวส์รอง หรือฟิวส์แยก ให้ใช้อะไหล่ที่เป็นของแท้จากซูซูกิเท่านั้น

การถอดฟิวส์ ให้ใช้เครื่องมือถอดฟิวส์ที่อยู่ในกล่องฟิวส์ ค่ากระแสไฟฟ้าของฟิวส์แต่ละตัวจะแสดงอยู่ที่ด้านหลังของฝาปิดกล่องฟิวส์

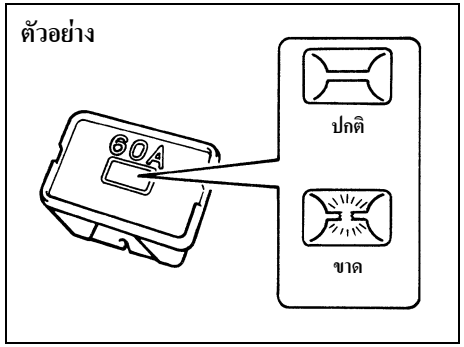

60G111

⚠ คำเตือน

ถ้าฟิวส์หลักหรือฟิวส์รองขาด ให้แน่ใจว่าได้นำรถเข้ารับการตรวจสอบที่ศูนย์บริการซูซูกิ ใช้อะไหล่ที่เป็นของแท้จากซูซูกิทุกครั้ง ห้ามใช้อะไหล่อื่นทดแทน เช่น สายไฟ ถึงแม้ว่าจะใช้เพียงชั่วคราวก็ตาม มิฉะนั้นจะเกิดความเสียหายกับระบบไฟฟ้าอย่างรุนแรง และเกิดไฟไหม้ได้

หมายเหตุ:
ให้แน่ใจว่ากล่องฟิวส์มีฟิวส์สำรองพร้อมใช้งานอยู่เสมอ

ฟิวส์ใต้แผงหน้าปัด

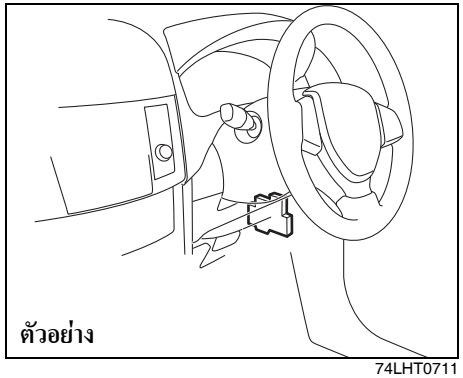

74LHT0711

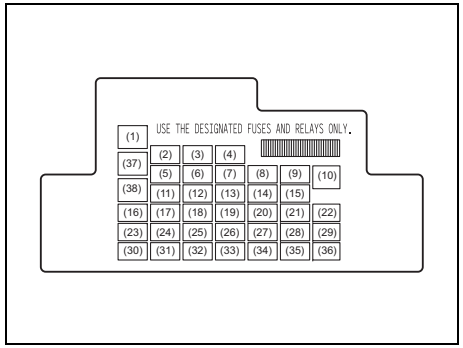

71LS10702

ฟิวส์รอง		
(1)	30 A	เข็มขัดนิรภัย
(2)	20 A	กระจกไฟฟ้า
(3)	20 A	ล็อคพวงมาลัย
(4)	20 A	ไล่ฝ้ากระจกบังลมหลัง
(5)	–	ว่าง
(6)	–	ว่าง
(7)	–	ว่าง
(8)	7.5 A	สัญญาณสตาร์ท
(9)	15 A	ACC-2
(10)	30 A	กระจกไฟฟ้า
(11)	10 A	ไฟฉุกเฉิน
(12)	7.5 A	BCM
(13)	15 A	คอยล์จุดระเบิด
(14)	10 A	ชุดควบคุม ABS
(15)	15 A	ACC
(16)	–	ว่าง
(17)	15 A	แตร
(18)	10 A	ไฟเบรก
(19)	10 A	ถุงลม
(20)	10 A	ไฟถอย

(21)	15 A	มอเตอร์ที่ฉีดน้ำล้างกระจกบังลมหน้า
(22)	25 A	ที่ปัดน้ำฝนกระจกบังลมหน้า
(23)	7.5 A	ไฟส่องสว่างห้องโดยสาร
(24)	–	ว่าง
(25)	–	ว่าง
(26)	–	ว่าง
(27)	7.5 A	สัญญาณจุดระเบิด-1
(28)	15 A	วิทยุ 2
(29)	–	ว่าง
(30)	15 A	วิทยุ
(31)	10 A	ไฟท้าย
(32)	20 A	ล็อคประตู
(33)	7.5 A	ระบบควบคุมความเร็วคงที่
(34)	10 A	มาตรวัด
(35)	7.5 A	สัญญาณจุดระเบิด-2
(36)	–	ว่าง
(37)	15 A	ปั๊มน้ำมันเกียร์ CVT
(38)	15 A	CVT

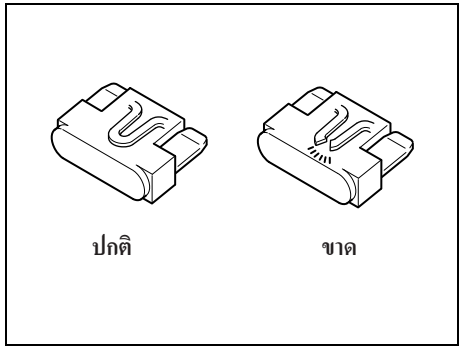

81A283

⚠ คำเตือน

ให้แน่ใจว่าได้เปลี่ยนฟิวส์ที่ขาดด้วยฟิวส์ใหม่ที่มีค่ากระแสไฟฟ้าถูกต้องเสมอ ห้ามใช้อะไหล่ทดแทน เช่น อะลูมิเนียมฟอยล์ หรือสายไฟเปลี่ยนแทนฟิวส์ที่ขาด ถ้าท่านเปลี่ยนฟิวส์ แล้วฟิวส์ใหม่ขาดในระยะเวลาอันสั้น แสดงว่าระบบไฟฟ้าอาจมีปัญหารุนแรง ให้นำรถเข้ารับการตรวจสอบที่ศูนย์บริการซูซูกิทันที

การปรับลำแสงไฟหน้า

เนื่องจากการปรับลำแสงไฟหน้าจำเป็นต้องใช้ขั้นตอนพิเศษ ขอแนะนำให้ท่านนำรถเข้ารับการปรับลำแสงไฟหน้าที่ศูนย์บริการซูซูกิ

การเปลี่ยนหลอดไฟ

⚠ ข้อควรระวัง

- หลอดไฟมีความร้อนมากพอที่จะทำให้นิ้วมือของท่านพองได้หลังจากที่ปิดใช้งานไม่นาน โดยเฉพาะอย่างยิ่ง ไฟหน้าฮาโลเจน ดังนั้น ให้เปลี่ยนหลอดไฟหลังจากที่หลอดไฟเย็นลงแล้ว
- หลอดไฟของไฟหน้าจะมีก๊าซฮาโลเจนที่มีแรงดันอยู่ภายใน ซึ่งสามารถระเบิดและทำให้ท่านได้รับบาดเจ็บได้ในกรณีที่แตกหรือหล่นกระแทก ดังนั้น ให้ถืออย่างระมัดระวัง
- ให้สวมถุงมือและเสื้อแขนยาวเมื่อเปลี่ยนหลอดไฟ เพื่อป้องกันไม่ให้ถูกชิ้นส่วนที่มีคมบาด

ข้อพึงระวัง

น้ำมันจากผิวหนังของท่านอาจทำให้หลอดฮาโลเจนร้อนจัดและระเบิดได้เมื่อไฟดวงนั้นเปิดอยู่ ให้จับหลอดไฟใหม่โดยใช้ผ้าสะอาด

ข้อพึงระวัง

การเปลี่ยนหลอดไฟบ่อยแสดงถึงความจำเป็นของการตรวจสอบระบบไฟฟ้า ซึ่งควรให้ศูนย์บริการซูซูกิเป็นผู้ดำเนินการ

ไฟหน้า

ไฟหน้าฮาโลเจน

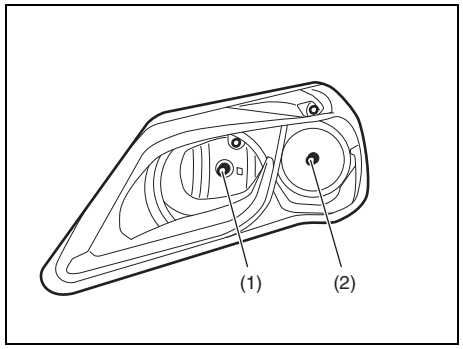

79MH0704

(1) ไฟหน้า (ไฟสูง)
(2) ไฟหน้า (ไฟต่ำ)

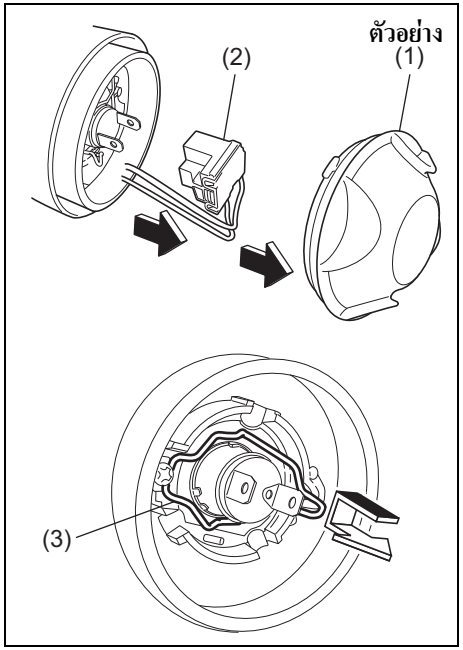

79MS0T702

เปิดฝากระโปรงหน้า ถอดฝาครอบ (1) และปลดขั้วต่อ (2) กดสปริงดัน (3) ไปทางด้านหน้า แล้วปลดออก จากนั้น ถอดหลอดไฟออก ติดตั้งหลอดไฟใหม่โดยย้อนขั้นตอนการถอด

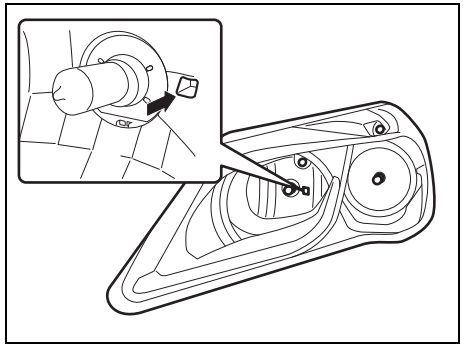

79MH0706

หมายเหตุ:
ท่านจะเห็นตำแหน่งของสปริงดันได้จากช่องไฟหน้า

หลอดไฟอื่นๆ

เบ้าหลอดไฟ

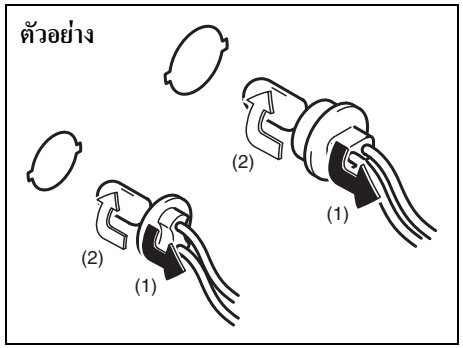

54G123

(1) การถอด
(2) การติดตั้ง

การถอดเบ้าหลอดไฟออกจากตัวเรือน ให้หมุนเบ้าทวนเข็มนาฬิกาแล้วดึงออก การติดตั้งเบ้าหลอดไฟ ให้ดันเบ้าหลอดไฟเข้าไปข้างในแล้วหมุนตามเข็มนาฬิกา

หลอดไฟ

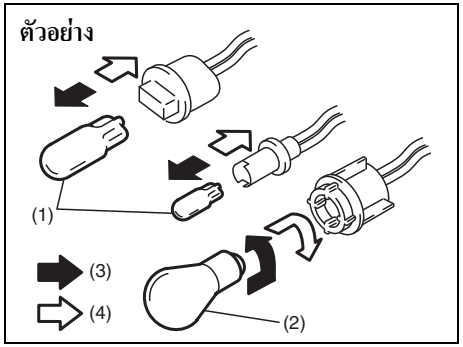

54G124

(3) การถอด
(4) การติดตั้ง

หลอดไฟมีสองประเภท “แบบแก้วทั้งหลอด” (1) และ “แบบแก้ว/โลหะ” (2)

การถอดและติดตั้งหลอดไฟแบบแก้วทั้งหลอด (1) ให้ดึงหรือดันหลอดไฟเข้าไปง่ายๆ

การถอดหลอดไฟแบบแก้ว/โลหะ (2) ออกจากเบ้าหลอดไฟ ให้ดันหลอดไฟเข้าไปแล้วหมุนทวนเข็มนาฬิกา การติดตั้งหลอดไฟใหม่ ให้ดันเข้าไปและหมุนตามเข็มนาฬิกา

ท่านสามารถเข้าถึงหลอดไฟหรือเบ้าหลอดไฟได้ดังนี้

ไฟเลี้ยวหน้า (1)
ไฟเลี้ยวหน้า (2)

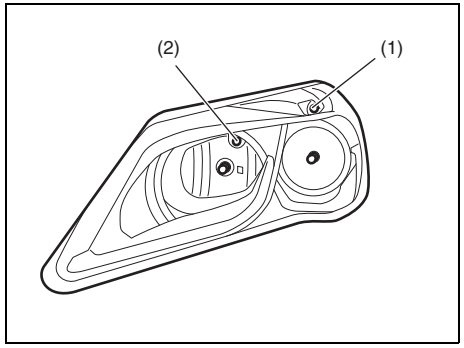

79MH0707

ไฟตัดหมอกหน้า (ในรถบางรุ่น)

1) สตาร์ทเครื่องยนต์ หมุนพวงมาลัยไปทางด้านตรงข้ามกับไฟตัดหมอกที่ต้องการเปลี่ยนเพื่อให้เปลี่ยนหลอดไฟได้ง่าย จากนั้น ดับเครื่องยนต์

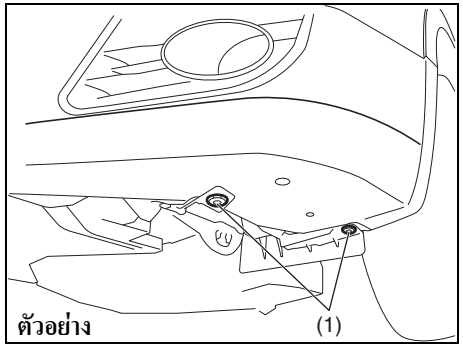

79MH0752

2) ถอดคลิป (1)

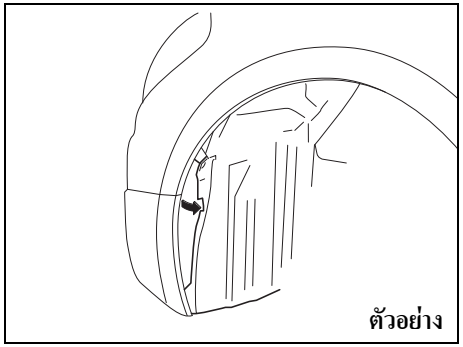

61MM0B081

3) เปิดส่วนปลายของแผงครอบด้านในบังโคลนออก

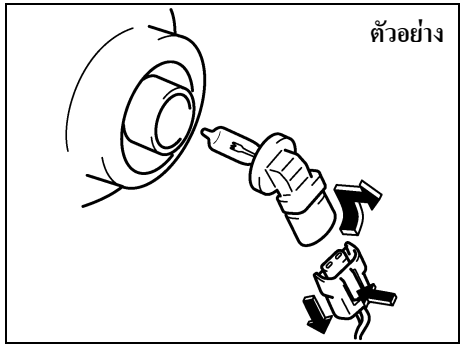

80JM071

4) ปลดขั้วต่อโดยการกดที่ตัวปลดล็อค หมุนเบ้าหลอดไฟทวนเข็มนาฬิกา แล้วถอดออก

ไฟท้ายรวม

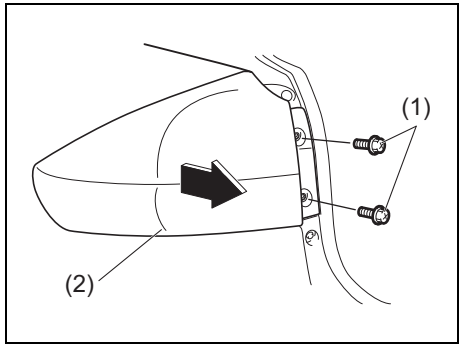

79MH0753

ถอดโบลท์ (1) ออกและดึงตัวเรือน (2) ออกในแนวตรง

ไฟถอย

(รุ่นที่ไม่มีแผงปิดห้องเก็บสัมภาระ)

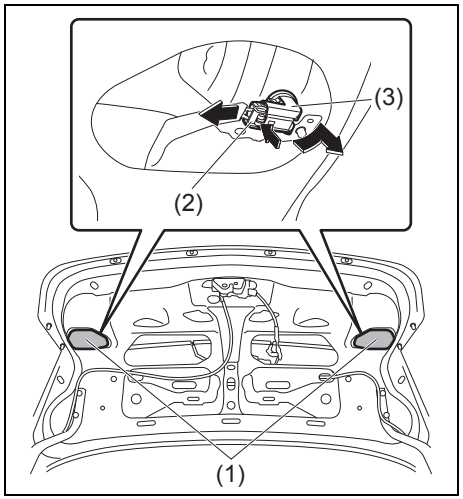

79MS0T704

เปิดฝากระโปรงท้ายและถอดฝาครอบ (1) ออก ปลดขั้วต่อ (2) โดยการกดที่ตัวปลดล็อค หมุนเบ้าหลอดไฟ (3) ทวนเข็มนาฬิกาและถอดเบ้าหลอดไฟออก

(รุ่นที่มีแผงปิดห้องเก็บสัมภาระ)

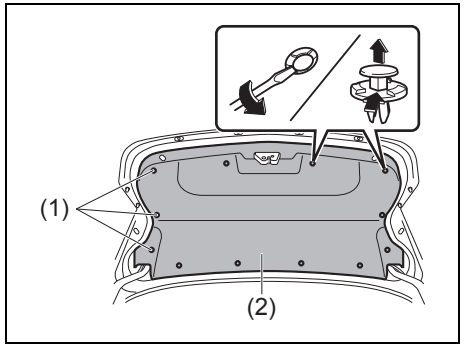

79MS0T705

1) เปิดฝากระโปรงท้าย งัดคลิป (1) ออกโดยใช้ไขควงปากแบน ดังลักษณะที่แสดงในภาพ จากนั้นให้ดึงแผงปิด (2) ออก

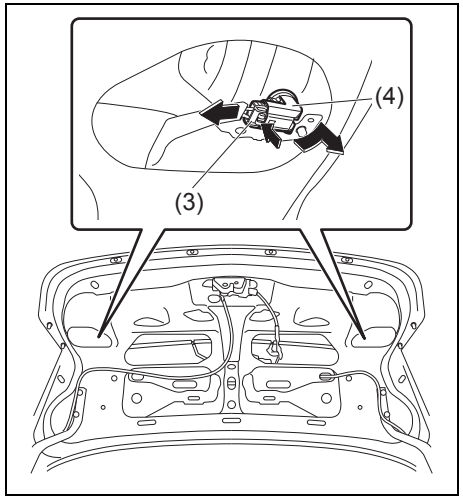

79MS0T706

2) ปลดขั้วต่อ (3) โดยการกดที่ตัวปลดล็อค หมุนเบ้าหลอดไฟ (4) ทวนเข็มนาฬิกาและถอดเบ้าหลอดไฟออก

ไฟส่องป้ายทะเบียน

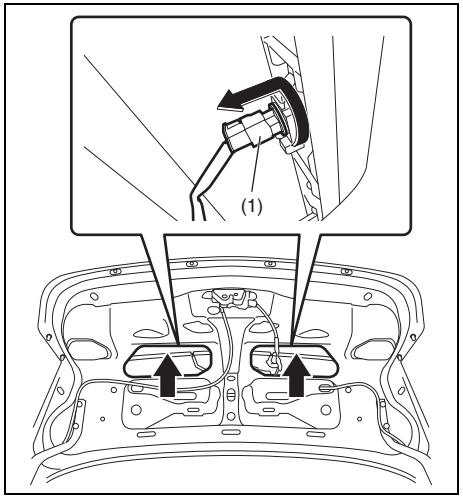

79MH0755

เปิดฝากระโปรงท้ายและถอดฝาครอบออก (ในรถบางรุ่น) ถอดเบ้าหลอดไฟโดยหมุนเบ้าหลอดไฟ (1) ทวนเข็มนาฬิกาและถอดเบ้าหลอดไฟออก

หมายเหตุ:
ดูรายละเอียดเกี่ยวกับขั้นตอนการถอดแผงปิดห้องเก็บสัมภาระได้ที่หัวข้อ "ไฟถอย" ดังที่ได้อธิบายไว้ก่อนหน้า

ไฟส่องสว่างภายใน

ถอดเลนส์ออกโดยใช้ไขควงแบนคลุมด้วยผ้าเนื้อนุ่ม ดังภาพ การติดตั้งกลับเข้าที่ ให้ดันกลับเข้าไป

ด้านหน้า

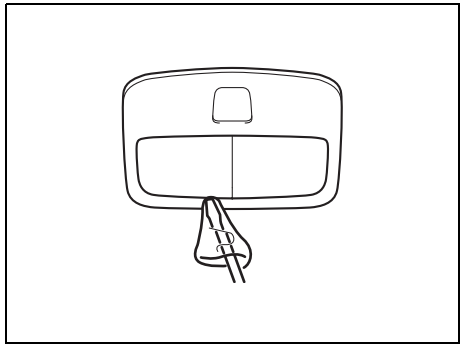

61MM0A207

ตรงกลาง

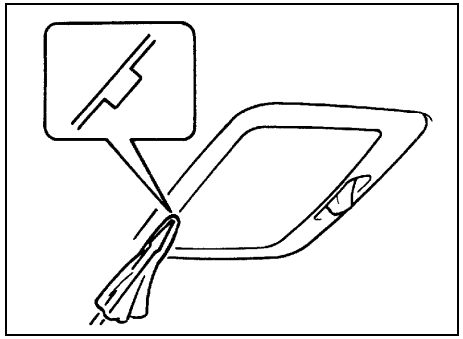

60G115

ไฟส่องสว่างห้องเก็บสัมภาระ (ในรถบางรุ่น)

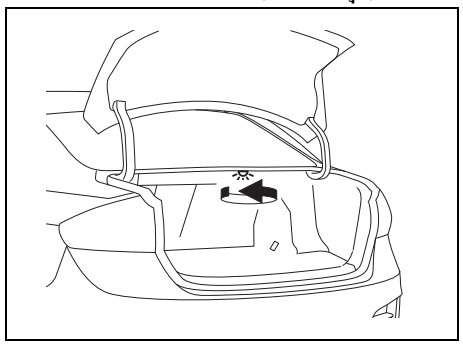

79MS00702

1) เปิดฝากระโปรงท้ายและถอดเลนส์ออกโดยหมุนทวนเข็มนาฬิกา
2) เปลี่ยนหลอดไฟ และปฏิบัติย้อนลำดับการทำงานของขั้นตอนที่ 1) เพื่อติดตั้งชิ้นส่วนกลับเข้าที่

ใบปัดน้ำฝน

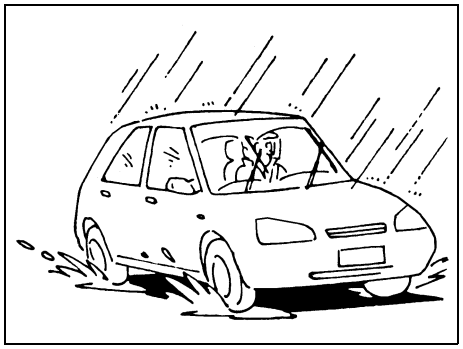

54G129

ถ้าใบปัดน้ำฝนเปราะหรือเสียหาย หรือทำให้เกิดรอยขณะปัดน้ำฝน ให้เปลี่ยนใบปัดน้ำฝน

การติดตั้งใบปัดน้ำฝนใหม่ ให้ปฏิบัติตามขั้นตอนด้านล่างนี้

ข้อพึงระวัง
เพื่อหลีกเลี่ยงไม่ให้กระจกเป็นรอยขีดข่วนหรือแตกร้าว อย่าให้ก้านปัดน้ำฝนกระแทกกับกระจกขณะเปลี่ยนใบปัดน้ำฝน

หมายเหตุ:
ใบปัดน้ำฝนบางประเภทอาจแตกต่างจากที่อธิบายไว้ในคู่มือเล่มนี้ ทั้งนี้ขึ้นอยู่กับค่ากำหนดของรถ ถ้าเป็นเช่นนั้น ให้ติดต่อขอรับคำปรึกษาเกี่ยวกับวิธีการเปลี่ยนที่ถูกต้องจากศูนย์บริการซูซูกิ

สำหรับที่ปัดน้ำฝนกระจกบังลมหน้า:

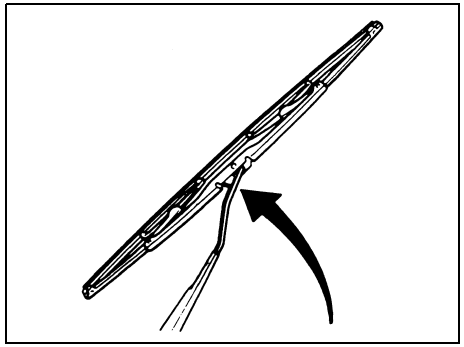

70G119

1) จับก้านปัดน้ำฝนให้ห่างจากกระจก

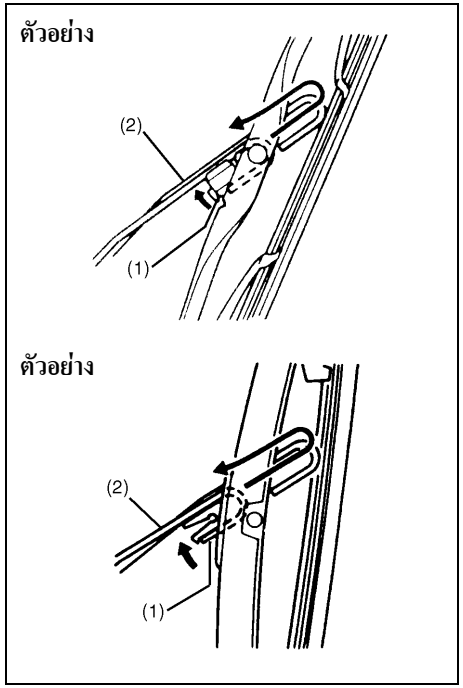

54G130

2) บีบตัวล็อค (1) เข้าหาก้านปัดน้ำฝน (2) และถอดโครงที่ปัดน้ำฝนออกจากก้านปัดน้ำฝน ดังภาพ
3) ปลดล็อคที่ปลายของใบปัดน้ำฝน แล้วเลื่อนใบปัดน้ำฝนออก ดังภาพ

การถอด

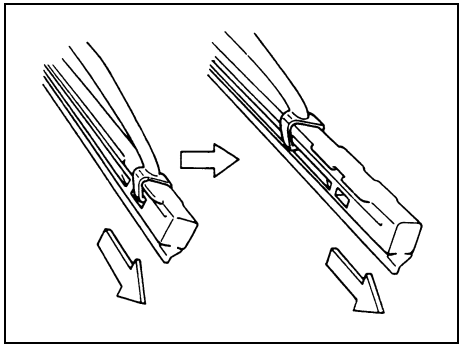

60A260

การติดตั้ง

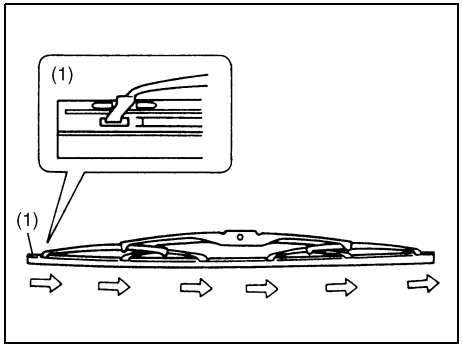

54G132

(1) ปลายด้านที่ล็อค

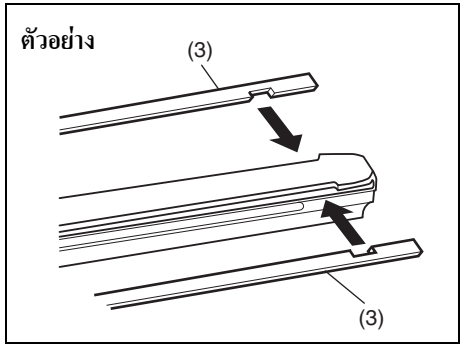

79MH0756

(3) ประกับ

4) ถ้าใบปัดน้ำฝนใหม่ไม่มีประกับโลหะสองอันมาให้ด้วย ให้ถอดประกับดังกล่าวออกจากใบปัดน้ำฝนเก่าเพื่อนำมาใส่กับใบปัดน้ำฝนใหม่

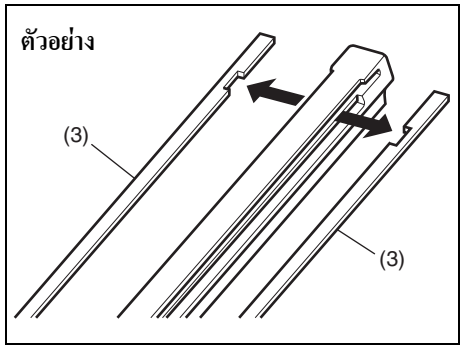

79MH0757

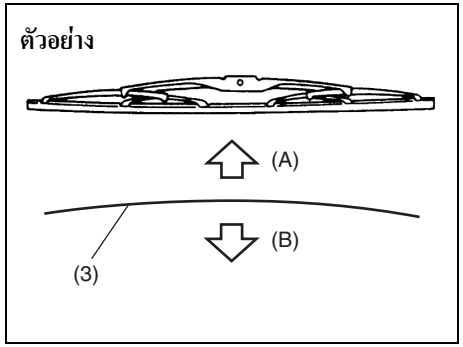

60MH072

(A) ขึ้น
(B) ลง

หมายเหตุ:
เมื่อทำการติดตั้งประกับโลหะ (3) ให้แน่ใจว่าทิศทางของประกับโลหะนั้นเหมือนดังที่แสดงในภาพด้านบน

5) ติดตั้งใบปัดน้ำฝนใหม่โดยทำย้อนขั้นตอนการถอด และจัดให้ปลายด้านที่ล็อคหันไปทางก้านปัดน้ำฝน ให้แน่ใจว่าขอเกี่ยวทุกตัวยึดใบปัดน้ำฝนอย่างถูกต้องแล้ว ล็อคปลายของใบปัดน้ำฝนให้เข้าที่
6) ติดตั้งโครงที่ปัดน้ำฝนเข้ากับก้านปัดน้ำฝน ให้แน่ใจว่าคันล็อคยึดเข้ากับก้านปัดน้ำฝนอย่างแน่นหนา

น้ำฉีดล้างกระจกบังลมหน้า

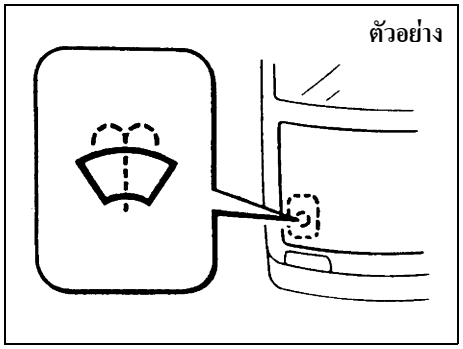

80JM078

ตรวจเช็คว่ามีน้ำฉีดล้างกระจกในถังพักหรือไม่ ให้เติมตามความจำเป็น ใช้น้ำฉีดล้างกระจกบังลมหน้าคุณภาพดีแล้วเจือจางกับน้ำตามความจำเป็น

⚠ คำเตือน

ห้ามใช้ "สารป้องกันการแข็งตัว" ในถังพักน้ำฉีดล้างกระจกบังลมหน้า สารนี้จะทำให้ทัศนวิสัยในการขับขี่ลดลงอย่างมากเมื่อฉีดลงบนกระจกบังลมหน้า และจะทำให้สีรถได้รับความเสียหายด้วย

ข้อพึงระวัง

ถ้ามอเตอร์ที่ฉีดน้ำล้างกระจกบังลมหน้าทำงานโดยที่ไม่มีน้ำในถังพักน้ำฉีดล้างกระจก อาจเป็นเหตุให้เกิดความเสียหายได้

ระบบปรับอากาศ

ถ้าท่านไม่ได้ใช้เครื่องปรับอากาศเป็นเวลานาน เช่น ในช่วงฤดูหนาว เครื่องปรับอากาศอาจทำงานได้ไม่เต็มประสิทธิภาพเมื่อท่านเริ่มใช้งานอีกครั้ง เพื่อเป็นการยืดอายุการใช้งานและรักษาประสิทธิภาพการทำงานสูงสุดของเครื่องปรับอากาศ จึงจำเป็นต้องเปิดใช้งานเครื่องปรับอากาศบ้างเป็นครั้งคราว เปิดใช้งานเครื่องปรับอากาศอย่างน้อยเดือนละครั้งเป็นเวลาหนึ่งนาทีขณะเครื่องยนต์เดินเบา การทำเช่นนี้จะเป็นการหมุนเวียนสารทำความเย็นและน้ำมัน รวมทั้งช่วยป้องกันชิ้นส่วนประกอบภายในด้วย

การเปลี่ยนไส้กรองอากาศของเครื่องปรับอากาศ (ในรถบางรุ่น)

เนื่องจากการเปลี่ยนไส้กรองอากาศของเครื่องปรับอากาศจำเป็นต้องใช้ขั้นตอนพิเศษ ขอแนะนำให้ท่านนำรถเข้ารับการเปลี่ยนถ่ายน้ำหล่อเย็นที่ศูนย์บริการซูซูกิ

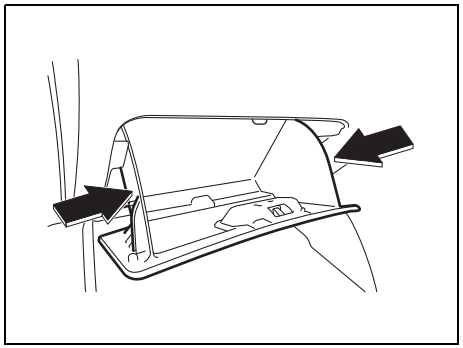

79MH0763

1) เข้าถึงตำแหน่งที่ติดตั้งไส้กรองอากาศของเครื่องปรับอากาศได้โดยกดด้านข้างของช่องเก็บของเข้าหากันและถอดช่องเก็บของออก

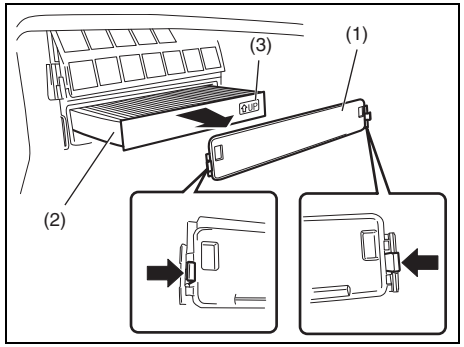

79MH0761

2) ถอดฝาครอบ (1) ออกและดึงไส้กรองอากาศ (2) ออกมา

หมายเหตุ:
เมื่อท่านติดตั้งไส้กรองอากาศใหม่ ตรวจสอบให้แน่ใจว่าสัญลักษณ์ UP (3) ชี้ขึ้นด้านบน

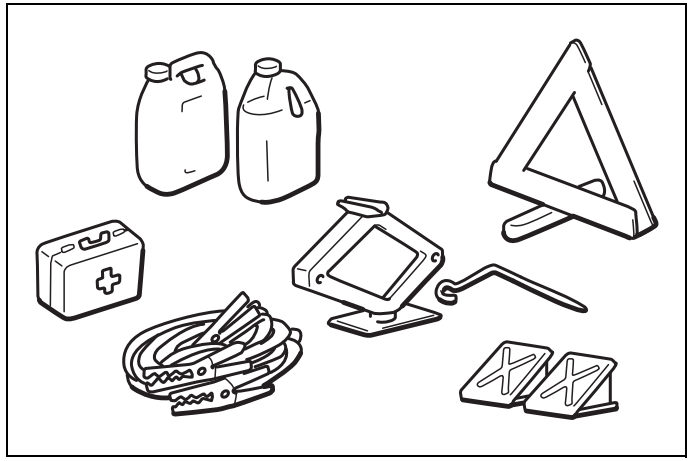

60G411

บริการฉุกเฉิน

เครื่องมือสำหรับเปลี่ยนยาง 8-1
คำแนะนำในการใช้แม่แรง 8-1
การเปลี่ยนล้อ 8-4
ชุดซ่อมยางแบนฉุกเฉิน 8-5
คำแนะนำในการพ่วงแบตเตอรี่เพื่อสตาร์ท 8-8
การลากจูง 8-9
หากมอเตอร์สตาร์ทไม่ทำงาน 8-10
หากเครื่องยนต์มีน้ำมันท่วม 8-10
หากเครื่องยนต์ร้อนจัด 8-11

เครื่องมือสำหรับเปลี่ยนยาง

ตัวอย่าง

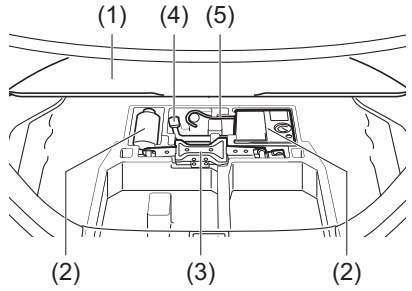

79MS0T801

(1) แผ่นปูพื้นห้องเก็บสัมภาระ
(2) ชุดซ่อมยางแบนฉุกเฉิน
(3) แม่แรง
(4) ประแจขันล้อ
(5) ด้ามแม่แรง

⚠ คำเตือน

หลังจากใช้เครื่องมือสำหรับเปลี่ยนยาง ควรแน่ใจว่าได้เก็บอุปกรณ์ทั้งหมดเข้าที่แล้ว เนื่องจากอาจทำให้เกิดอุบัติเหตุและได้รับบาดเจ็บได้

⚠ ข้อควรระวัง

ควรใช้แม่แรงในการเปลี่ยนล้อเท่านั้น และควรอ่านคำแนะนำในการใช้แม่แรงในหมวดนี้ก่อนที่จะใช้แม่แรง

คำแนะนำในการใช้แม่แรง

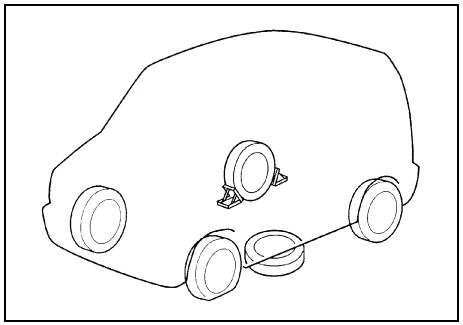

75F062

1) จอดรถยนต์บนถนนพื้นแข็งแนวราบ
2) ดึงเบรกมือจนสุดและเข้าเกียร์ตำแหน่ง “P” (เกียร์จอด) หากรถของท่านเป็นรถเกียร์ CVT หรือเข้าเกียร์ตำแหน่ง “R” (เกียร์ถอย) หากรถของท่านเป็นรถเกียร์ธรรมดา

⚠ คำเตือน

- **ควรแน่ใจว่าได้เข้าเกียร์ตำแหน่ง “P” (เกียร์จอด) แล้วสำหรับรถเกียร์ CVT หรือเข้าเกียร์ตำแหน่ง “R” (เกียร์ถอย) สำหรับรถเกียร์ธรรมดา เมื่อขึ้นแม่แรงยกรถ**
- **อย่าขึ้นแม่แรงยกรถโดยที่เกียร์อยู่ในตำแหน่ง “N” (เกียร์ว่าง) มิฉะนั้น แม่แรงที่ไม่มั่นคงอาจทำให้เกิดอุบัติเหตุได้**

3) ให้เปิดไฟกะพริบฉุกเฉินหากรถของท่านจอดอยู่ชิดขอบทาง
4) หนุนล้อหน้าและล้อหลังด้านที่ตรงข้ามกับล้อที่จะยกในแนวทแยงมุม
5) วางล้ออะไหล่ไว้ใต้ตัวรถใกล้กับล้อที่จะยกดังที่แสดงในภาพ เพื่อป้องกันกรณีที่แม่แรงเกิดเลื่อนหลุด

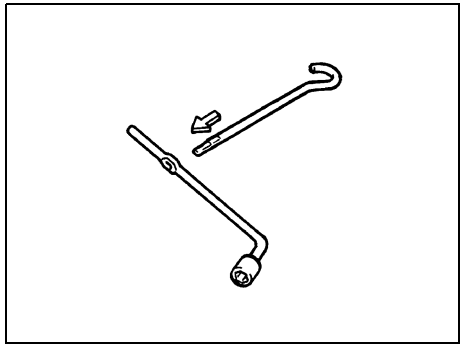

54G253

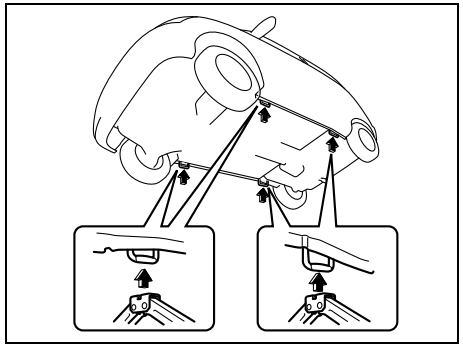

63J100

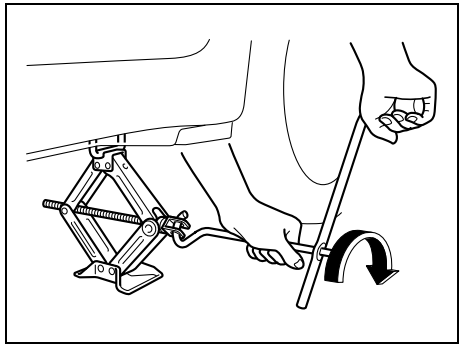

63J101

6) วางแม่แรงในมุมองศาดังที่แสดงในภาพและยกแม่แรงขึ้น โดยหมุนด้ามแม่แรงตามเข็มนาฬิกาจนกว่าร่องหัวแม่แรงพอดีกับแถบแม่แรงใต้ตัวถังรถ
7) ค่อยๆ ยกแม่แรงขึ้นช้าๆ อย่างต่อเนื่องจนกว่ายางจะพ้นจากพื้น อย่ายกรถมากเกินความจำเป็น

⚠ คำเตือน

- **ใช้แม่แรงในการเปลี่ยนล้อบนพื้นราบที่มั่นคงเท่านั้น**
- **ห้ามยกรถขึ้นบนพื้นลาดเอียง**
- **อย่ายกรถโดยที่แม่แรงอยู่ในตำแหน่งอื่นนอกเหนือจากตำแหน่งขึ้นแม่แรงที่กำหนด (ดังแสดงในภาพ) ใกล้กับล้อที่จะเปลี่ยน**
- **ตรวจสอบให้แน่ใจว่าแม่แรงยกขึ้นได้อย่างน้อย 50 มม. (2 นิ้ว) ก่อนที่จะสัมผัสกับหน้าแปลนตัวถัง การใช้แม่แรงเมื่อแม่แรงพับอยู่ภายในระยะ 50 มม. (2 นิ้ว) อาจทำให้แม่แรงบกพร่องได้**
- **อย่ายื่นส่วนหนึ่งส่วนใดของร่างกายเข้าไปใต้ท้องรถขณะที่ยกรถไว้ด้วยแม่แรง**
- **อย่าเดินเครื่องยนต์ขณะที่ยกรถไว้ด้วยแม่แรง และอย่าให้ผู้โดยสารอยู่ภายในรถ**

การยกรถด้วยแม่แรงตะเข้

- ทำการขึ้นแม่แรงตะเข้ในตำแหน่งที่แสดงในภาพต่อไปนี้
- ให้รองรับรถที่ยกด้วยขาตั้งแม่แรง (มีจำหน่ายทั่วไป) ที่ตำแหน่งขึ้นแม่แรงที่แสดงในภาพต่อไปนี้เสมอ

ตำแหน่งขึ้นแม่แรงสำหรับแม่แรงตะเข้ที่ด้านหน้ารถ (1)

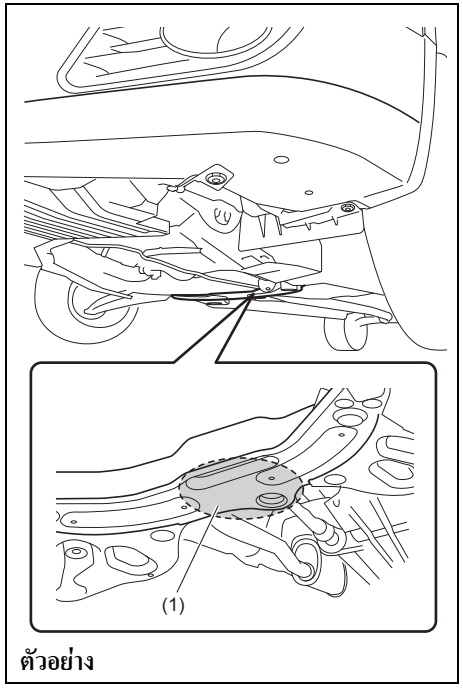

79MH0758

ตำแหน่งขึ้นแม่แรงสำหรับแม่แรงตะเข้ที่ด้านหลังรถ (2)

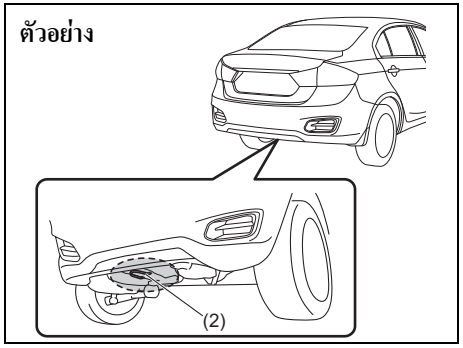

79MH0759

ตำแหน่งสำหรับขาตั้งแม่แรง (3) หรือลิฟท์ยกรถ

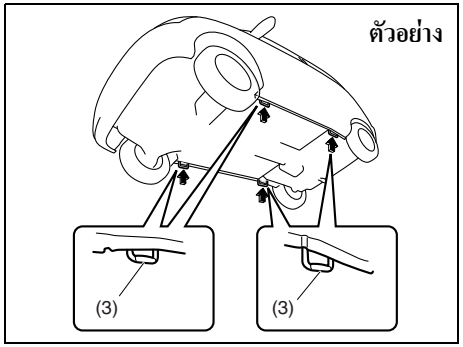

61MM0B103

ข้อพึงระวัง
อย่าทำการขึ้นแม่แรงตะเข้ที่ท่อไอเสีย สเกิร์ตข้าง (ในรถบางรุ่น) ฝาครอบใต้เครื่องยนต์ หรือคานแข็งด้านหลัง

หมายเหตุ:
สำหรับรายละเอียดเพิ่มเติม กรุณาติดต่อศูนย์บริการซูซูกิ

การเปลี่ยนล้อ

ในการเปลี่ยนล้อ ให้ปฏิบัติตามขั้นตอนต่อไปนี้:

1) ให้ผู้โดยสารทุกคนลงจากรถและนำสัมภาระทั้งหมดออกจากรถ
2) นำแม่แรง เครื่องมือ และล้ออะไหล่ออกจากรถ
3) คลายนัตล้อให้หลวมแต่อย่าถอดออก
4) ยกรถขึ้น
5) ถอดนัตล้อและล้อออก
6) ก่อนการติดตั้งล้อใหม่ ให้เช็ดคราบโคลนและสิ่งสกปรกออกจากพื้นผิวของล้อและดุมล้อด้วยผ้าสะอาด เช็ดดุมล้อด้วยความระมัดระวัง เนื่องจากอาจเกิดความร้อนจากการขับขี่
7) ติดตั้งล้อใหม่และเปลี่ยนนัตล้อโดยให้ปลายรูปโคนหันเข้าหาล้อ ใช้มือขันนัตแต่ละข้างให้แน่นจนกระทั่งล้อยึดกับดุมล้ออย่างมั่นคง

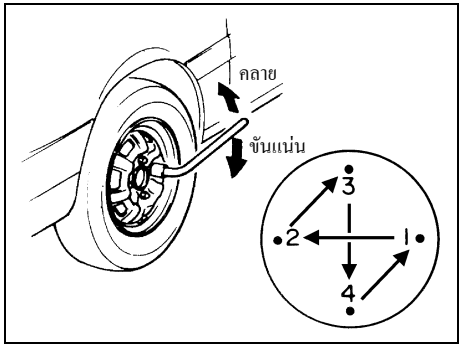

54G116

ค่าแรงขันสำหรับนัตล้อ
100 นิวตัน-เมตร (10.2 กก.-เมตร, 73.8 ปอนด์-ฟุต)

8) ลดแม่แรงลงแล้วขันนัตล้อตามแนวไขว้กันด้วยประแจขันนัตล้อให้แน่น ดังภาพที่แสดง

⚠ คำเตือน
ใช้นัตล้อของแท้ และขันนัตล้อตามค่าแรงขันที่กำหนด ทันทีหลังจากทำการเปลี่ยนล้อ นัตล้อที่ไม่เหมาะสมหรือการขันนัตล้อที่ไม่ถูกต้อง อาจทำให้นัตล้อหลวมหรือหลุดออก ซึ่งจะทำให้เกิดอุบัติเหตุได้ ถ้าท่านไม่มีประแจปอนด์ขันนัตล้อ กรุณาเข้ารับการตรวจเช็คค่าแรงขันนัตล้อที่ศูนย์บริการซูซูกิ

ฝาครอบล้อแบบเต็มวง (ในรถบางรุ่น)

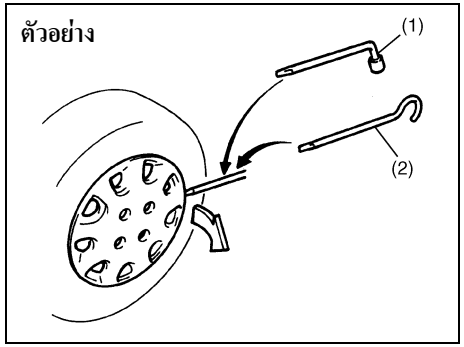

60G309

เครื่องมือปลายแบน (1) หรือ (2)

รถของท่านมีเครื่องมือสองชนิด คือ ประแจขันนัตล้อและด้ามขึ้นแม่แรง ซึ่งด้านหนึ่งจะมีปลายแบน ใช้เครื่องมือด้านปลายแบนเพื่อถอดฝาครอบล้อแบบเต็มวงออกดังภาพด้านบน

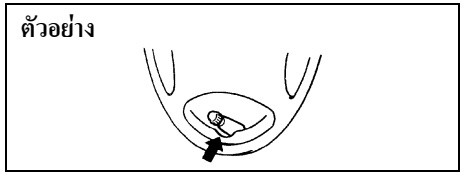

54G117

เมื่อติดตั้งฝาครอบล้อ ตรวจสอบให้แน่ใจว่าฝาครอบต้องอยู่ในตำแหน่งที่ถูกต้อง เพื่อไม่ให้บดบังหรือขัดขวางวาล์วเติมลมยาง

ชุดซ่อมยางแบนฉุกเฉิน

ชุดซ่อมยางแบนฉุกเฉินจะเก็บอยู่ในช่องเก็บของห้องเก็บสัมภาระหมายเลข 1 โดยแยกต่างหากใต้แผงปิดที่พื้นห้องเก็บสัมภาระ

กรุณาอ่านคู่มือการใช้งานที่แนบมากับชุดซ่อมยางแบนฉุกเฉินก่อนใช้งาน

สิ่งสำคัญ

ชุดซ่อมยางแบนฉุกเฉินไม่สามารถใช้ในกรณีต่อไปนี้ กรุณาติดต่อศูนย์บริการซูซูกิหรือหน่วยบริการฉุกเฉินบนท้องถนน

- **การฉีกขาดตัด หรือรูเจาะ ในดอกยางที่มีขนาดใหญ่กว่า 4 มม. โดยประมาณ**
- **ฉีกขาดถึงด้านในผนังยาง**
- **ความเสียหายของยางที่เกิดจากการขับรถโดยความดันยางลดลงอย่างมาก หรือขับรถแม้ขณะยางแบน**
- **ปีกยางไม่ได้แนบกับขอบยางอย่างสมบูรณ์**
- **ขอบมีความเสียหาย**

รูรั่วขนาดเล็กในยางที่เกิดจากตะปูหรือสกรูเจาะสามารถปิดผนึกด้วยชุดซ่อมยางแบนฉุกเฉิน
อย่าเอาตะปูหรือสกรูออกจากยางระหว่างซ่อมแซมฉุกเฉิน

ส่วนประกอบของชุดซ่อมยางแบนฉุกเฉิน

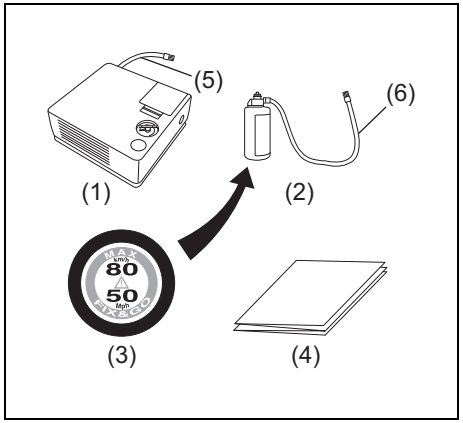

79MS0T802

(1) เครื่องปั๊มลม
(2) ขวดน้ำยาเคลือบ
(3) ฉลากจำกัดความเร็ว (ติดอยู่ที่ขวดน้ำยาเคลือบ)
(4) คู่มือการใช้งาน
(5) ท่อลม
(6) ท่อเติม

⚠ คำเตือน

น้ำยาเคลือบชุดซ่อมยางแบนฉุกเฉินเป็นอันตราย ถ้ากลืนกินเข้าไป หรือสัมผัสกับผิวหนังหรือดวงตา หากกลืนเข้าไป อย่าทำให้อาเจียน ให้ดื่มน้ำปริมาณมาก (ถ้าเป็นไปได้ให้ดื่ม Charcoal Slurry) และไปพบแพทย์ทันที ถ้าน้ำยาเคลือบเข้าตา ให้ล้างตาด้วยน้ำสะอาดและไปพบแพทย์ทันที ทำความสะอาดร่างกายหลังจากการปฏิบัติงาน สารทำละลายอาจเป็นพิษต่อสัตว์ ดังนั้น จึงต้องเก็บให้พ้นมือเด็กและห่างจากสัตว์

ข้อพึงระวัง

ให้แน่ใจว่าได้เปลี่ยนน้ำยาเคลือบก่อนวันหมดอายุที่ระบุไว้ในฉลากของขวดน้ำยาเคลือบ สามารถหาซื้อน้ำยาเคลือบใหม่ได้ที่ศูนย์บริการซูซูกิ

วิธีการซ่อมฉุกเฉิน

1) จอดรถยนต์บนถนนพื้นแข็งแนวราบ ดึงเบรกมือจนสุดและเข้าเกียร์ตำแหน่ง “P” (เกียร์จอด) หากรถของท่านเป็นรถเกียร์ CVT หรือเข้าเกียร์ตำแหน่ง “R” (เกียร์ถอย) หากรถของท่านเป็นรถเกียร์ธรรมดา ให้เปิดไฟกะพริบฉุกเฉินหากรถของท่านจอดอยู่ชิดขอบทาง
   หนุนล้อหน้าและล้อหลังด้านที่ตรงข้ามกับล้อที่จะซ่อมในแนวทแยงมุม
2) นำขวดน้ำยาเคลือบและเครื่องปั๊มลมออกมา
3) เปิดฝาปิดที่ปิดเบ้าขวดน้ำยาเคลือบไว้ที่ด้านบนของเครื่องปั๊มลม แล้วใส่ขวดน้ำยาเข้าในเบ้า
4) คลายเกลียวฝาครอบของวาล์วยาง
5) ต่อท่อเติมของขวดน้ำยาเคลือบเข้ากับวาล์วยาง
6) ต่อปลั๊กไฟของเครื่องปั๊มลมเข้ากับช่องเสียบอุปกรณ์เสริม สตาร์ทเครื่องยนต์ เปิดเครื่องปั๊มลม และเติมลมยางไปที่ค่าแรงดันลมยางที่กำหนด

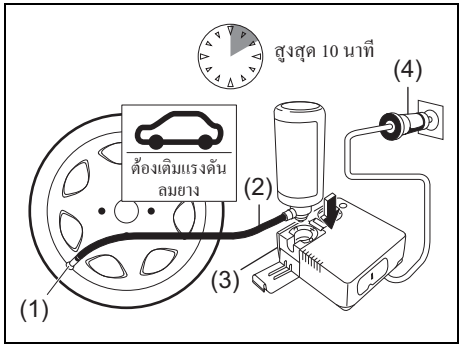

79MS0T803

(1) วาล์วยาง
(2) ท่อเติม
(3) เครื่องปั๊มลม
(4) ปลั๊กไฟ

ข้อพึงระวัง

อย่าใช้งานเครื่องปั๊มลมอย่างต่อเนื่องเกินกว่า 10 นาที จะทำให้เครื่องปั๊มลมเกิดความร้อนสูงเกินไป

ถ้าค่าแรงดันลมยางไม่ถึง 130 กิโลปาสคาล (1.3 บาร์) ภายใน 7 นาที ให้ยกล้อขึ้นด้วยแม่แรงแล้วหมุนล้อสามครั้งหรือมากกว่าเพื่อให้น้ำยาเคลือบกระจายทั่วยาง จากนั้น เติมลมยางอีกครั้ง

ถ้าแรงดันลมยางไม่ถึงค่าที่กำหนด ยางอาจได้รับความเสียหายอย่างมาก ในกรณีนี้ แสดงว่าชุดซ่อมยางแบน

ฉุกเฉินไม่สามารถซ่อมยางได้ กรุณาติดต่อศูนย์บริการซูซูกิหรือหน่วยบริการฉุกเฉินบนท้องถนน

หมายเหตุ:
ถ้าเติมลมยางมากเกินไป ให้ปล่อยลมยางออกโดยคลายสกรูที่ท่อเติม

7) ปิดเครื่องปั๊มลม ดึงปลั๊กไฟออกจากช่องเสียบอุปกรณ์เสริม
8) ปลดท่อเติมของขวดน้ำยาเคลือบออกจากวาล์วยาง
9) กดปุ่มปลดล็อคที่ด้านข้างแล้วนำขวดน้ำยาเคลือบออก

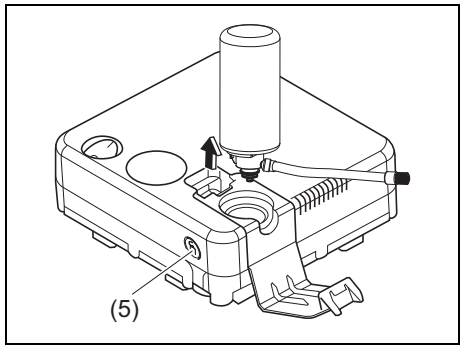

79MS0T804

(5) ปุ่มปลดล็อค

10) นำฉลากจำกัดความเร็วจากด้านล่างขวดน้ำยาเคลือบติดไว้บริเวณที่คนขับมองเห็นได้
11) ขับรถในระยะสั้นทันทีหลังจากเติมลมยางไปยังแรงดันลมยางที่กำหนด ขับรถอย่างระมัดระวังที่ความเร็วสูงสุดไม่เกิน 80 กม./ชม.
12) ขับรถต่อไปอย่างระมัดระวังไปที่ศูนย์บริการซูซูกิหรืออู่ซ่อมรถที่ใกล้ที่สุด

⚠ คำเตือน

อย่าติดฉลากจำกัดความเร็วบนฝาครอบถุงลม และบนไฟแสดงสถานะ ไฟเตือนหรือมาตรวัดความเร็ว

13) หลังจากขับรถผ่านไป 10 นาที หรือ 5 กม. ให้ตรวจเช็คแรงดันลมยางด้วยเกจวัดแรงดันลมยางของเครื่องปั๊มลม ถ้าแรงดันลมยางอยู่ที่มากกว่า 130 กิโลปาสคาล (1.3 บาร์) การซ่อมฉุกเฉินถือว่าสมบูรณ์ แต่ถ้าแรงดันลมยางอยู่ต่ำกว่าแรงดันลมยางที่กำหนดให้แก้ไขแรงดันลมยางใหม่ไปยังค่าที่กำหนด ถ้าแรงดันลมยางต่ำกว่า 130 กิโลปาสคาล (1.3 บาร์) แสดงว่าชุดซ่อมยางแบนฉุกเฉินไม่สามารถซ่อมยางได้ อย่าขับรถต่อไป และติดต่อศูนย์บริการซูซูกิหรือหน่วยบริการฉุกเฉินบนท้องถนน

⚠ คำเตือน

ให้แน่ใจว่าได้ตรวจเช็คแรงดันลมยางและตรวจยืนยันความสมบูรณ์ของการซ่อมแซมฉุกเฉินหลังจากขับรถไปได้ 10 นาที หรือ 5 กม.

ข้อพึงระวัง

ให้เปลี่ยนยางใหม่ได้ที่ศูนย์บริการซูซูกิที่ใกล้ที่สุด เมื่อต้องการซ่อมยางที่ซ่อมแซมฉุกเฉินกลับมาใช้ใหม่ ให้ติดต่ออู่ซ่อมรถ
สามารถนำกระทะล้อกลับมาใช้ใหม่หลังจากทำความสะอาดน้ำยาเคลือบออกจนหมดด้วยผ้าเพื่อป้องกันการเกิดสนิม แต่วาล์วยางจะต้องเปลี่ยนใหม่
กำจัดขวดน้ำยาเคลือบได้ที่ศูนย์บริการซูซูกิหรือตามวิธีการที่มีกฎกำหนดไว้
หลังจากใช้ขวดน้ำยาเคลือบแล้ว ให้เปลี่ยนขวดใหม่ โดยสามารถหาซื้อได้ที่ศูนย์บริการซูซูกิ

วิธีการใช้งานเครื่องปั๊มลมของชุดซ่อมเพื่อเติมลมยาง

1) จอดรถยนต์บนถนนพื้นแข็งแนวราบ ดึงเบรกมือจนสุดและเข้าเกียร์ตำแหน่ง “P” (เกียร์จอด) หากรถของท่านเป็นรถเกียร์ CVT หรือเข้าเกียร์ตำแหน่ง “R” (เกียร์ถอย) หากรถของท่านเป็นรถเกียร์ธรรมดา
2) นำเครื่องปั๊มลมออกมา
3) คลายเกลียวฝาครอบของวาล์วยาง
4) ต่อท่อลมของเครื่องปั๊มลมเข้ากับวาล์วยาง
5) ต่อปลั๊กไฟของเครื่องปั๊มลมเข้ากับช่องเสียบอุปกรณ์เสริม สตาร์ทเครื่องยนต์ เปิดเครื่องปั๊มลม และเติมลมยางไปที่ค่าแรงดันลมยางที่กำหนด

ข้อพึงระวัง

อย่าใช้งานเครื่องปั๊มลมอย่างต่อเนื่องเกินกว่า 10 นาที จะทำให้เครื่องปั๊มลมเกิดความร้อนสูงเกินไป

คำแนะนำในการพ่วงแบตเตอรี่เพื่อสตาร์ท

⚠ คำเตือน

- **อย่าพยายามพ่วงแบตเตอรี่เพื่อสตาร์ทรถ ถ้าแบตเตอรี่เย็นจัด แบตเตอรี่ที่อยู่ในสภาพดังกล่าวอาจระเบิดหรือแตกได้ ถ้าพยายามพ่วงแบตเตอรี่สตาร์ท**
- **ในการเชื่อมต่อสายพ่วงแบตเตอรี่ ควรแน่ใจว่ามือของท่านและสายพ่วงไม่อยู่ที่พูลเลย์ สายพาน หรือพัดลม**
- **แบตเตอรี่จะคายก๊าซไฮโดรเจนไวไฟออกมา ควรเก็บแบตเตอรี่ให้ห่างจากเปลวไฟและประกายไฟ เนื่องจากอาจทำให้เกิดการระเบิดได้ ห้ามสูบบุหรี่ขณะทำงานในบริเวณใกล้เคียงกับแบตเตอรี่**
- **หากแบตเตอรี่ที่ใช้พ่วงเพื่อสตาร์ทติดตั้งอยู่ในรถยนต์คันอื่น ควรตรวจสอบให้แน่ใจว่ารถทั้งสองคันไม่ได้สัมผัสกัน**
- **หากแบตเตอรี่หมดประจุบ่อยครั้งโดยไม่มีสาเหตุ ควรนำรถเข้าตรวจสอบที่ศูนย์บริการซูซูกิ**
- **เพื่อหลีกเลี่ยงอันตรายกับตัวท่านเองหรือความเสียหายต่อรถยนต์หรือแบตเตอรี่ ให้ปฏิบัติตามคำแนะนำในการพ่วงแบตเตอรี่เพื่อสตาร์ทด้านล่างตามลำดับอย่างเคร่งครัด**
  หากท่านมีข้อสงสัยประการใด กรุณาติดต่อศูนย์บริการซูซูกิ

ข้อพึงระวัง

ท่านไม่ควรสตาร์ทรถด้วยการเข็นรถหรือลากจูง การสตาร์ทรถด้วยวิธีนี้อาจทำให้เกิดความเสียหายถาวรขึ้นกับตัวแปลงสภาพไอเสีย ให้ใช้สายพ่วงในการสตาร์ทรถยนต์ที่มีกำลังไฟแบตเตอรี่อ่อนหรือหมดประจุ

ในการพ่วงแบตเตอรี่เพื่อสตาร์ทกับรถของท่าน ให้ปฏิบัติตามขั้นตอนต่อไปนี้:

1) ใช้แบตเตอรี่ขนาด 12 โวลท์ในการพ่วงแบตเตอรี่เพื่อสตาร์ทรถของท่านเท่านั้น วางแบตเตอรี่ขนาด 12 โวลท์ไว้ใกล้กับรถของท่าน เพื่อให้สายพ่วงแบตเตอรี่สามารถเชื่อมต่อแบตเตอรี่ทั้งสองตัวได้ เมื่อใช้แบตเตอรี่ที่ติดตั้งอยู่กับรถคันอื่น อย่าให้รถทั้งสองคันสัมผัสกันโดยเด็ดขาด ดึงเบรกมือของรถทั้งสองคันจนสุด
2) เพื่อความปลอดภัย ให้ปิดอุปกรณ์เสริมของรถยนต์ทั้งหมด ยกเว้นอุปกรณ์ที่จำเป็น (เช่น ไฟหน้า หรือไฟเตือนฉุกเฉิน)

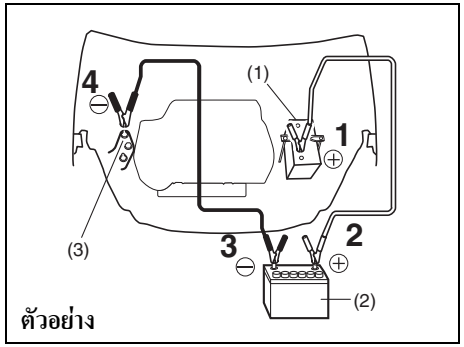

71LS30801

3) เชื่อมต่อสายพ่วงดังต่อไปนี้:

1. ต่อปลายข้างหนึ่งของสายพ่วงแรกเข้ากับขั้วบวก (+) ของแบตเตอรี่ที่หมดประจุ (1)
2. ต่อปลายอีกข้างหนึ่งเข้ากับขั้วบวก (+) ของแบตเตอรี่ที่ใช้พ่วง (2)
3. ต่อปลายข้างหนึ่งของสายพ่วงเส้นที่สองเข้ากับขั้วลบ (–) ของแบตเตอรี่ที่ใช้พ่วง (2)
4. ทำการเชื่อมต่อสุดท้ายเข้ากับชิ้นส่วนที่เป็นโลหะหนักที่ไม่มีสีเคลือบ (เช่น ขายึดเครื่องยนต์ (3)) ของรถที่แบตเตอรี่หมดประจุ (1)

⚠ คำเตือน

ห้ามต่อสายพ่วงเข้ากับขั้วลบ (–) ของแบตเตอรี่ที่ไม่มีประจุ เนื่องจากอาจทำให้เกิดการระเบิดได้

⚠ ข้อควรระวัง

ต่อสายพ่วงเข้ากับขายึดเครื่องยนต์ให้แน่นหนา หากสายต่อพ่วงหลุดออกจากขายึดเครื่องยนต์ เนื่องจากแรงสั่นสะเทือนขณะสตาร์ทเครื่องยนต์ สายต่อพ่วงอาจไปพันกับสายพานขับได้

4) หากแบตเตอรี่ส่งกำลังที่คุณจะใช้ติดตั้งอยู่ในรถยนต์คันอื่น ให้สตาร์ทเครื่องยนต์ของรถที่มีแบตเตอรี่ส่งกำลัง เดินเครื่องที่ความเร็วปานกลาง
5) สตาร์ทเครื่องยนต์ของรถที่แบตเตอรี่หมด
6) ถอดสายพ่วงออกในลำดับย้อนกลับจากขั้นตอนการเชื่อมต่อ

การลากจูง

เมื่อจำเป็นต้องลากจูงรถ ให้ติดต่อศูนย์บริการซูซูกิ ศูนย์บริการซูซูกิของท่านสามารถให้คำแนะนำในการลากจูงโดยละเอียดแก่ท่านได้

ข้อพึงระวัง

เพื่อหลีกเลี่ยงความเสียหายกับรถยนต์ขณะลากจูง ควรใช้อุปกรณ์และปฏิบัติตามขั้นตอนการลากจูงอย่างถูกต้อง

รุ่นเกียร์ CVT ขับเคลื่อน 2 ล้อ (2WD)

สามารถทำการลากจูงรถรุ่น CVT โดยใช้วิธีใดวิธีหนึ่งต่อไปนี้

1) ทางด้านหน้า ด้วยการยกล้อคู่หน้าขึ้นและล้อคู่หลังอยู่บนพื้น ก่อนการลากจูงรถ ควรตรวจสอบให้แน่ใจว่าได้ปลดเบรกมือแล้ว
2) ทางด้านหลัง ด้วยการยกล้อคู่หลังขึ้นโดยใช้ล้อเลื่อนรองรับใต้ล้อคู่หน้า

ข้อพึงระวัง

การลากจูงรถรุ่นขับเคลื่อน 2 ล้อ โดยให้ล้อคู่หน้าอยู่บนพื้นอาจทำให้ระบบเกียร์ CVT เสียหายได้

รุ่นเกียร์ธรรมดาขับเคลื่อน 2 ล้อ (2WD)

สามารถทำการลากจูงรถรุ่นเกียร์ธรรมดาได้โดยใช้วิธีใดวิธีหนึ่งต่อไปนี้

1) ทางด้านหน้า ด้วยการยกล้อคู่หน้าขึ้นและล้อคู่หลังอยู่บนพื้น ก่อนการลากจูงรถ ควรตรวจสอบให้แน่ใจว่าได้ปลดเบรกมือแล้ว
2) ทางด้านหลัง ด้วยการยกล้อคู่หลังขึ้นและล้อคู่หน้าอยู่บนพื้น เพื่อให้พวงมาลัยและระบบขับเคลื่อนอยู่ในสภาวะการทำงาน ก่อนการลากจูงรถ ควรตรวจสอบให้แน่ใจว่าเกียร์อยู่ในตำแหน่งเกียร์ว่าง และปลดล็อคพวงมาลัยแล้ว (กุญแจสตาร์ทควรอยู่ในตำแหน่ง “ACC”) และติดตั้งอุปกรณ์ยึดที่ได้รับการออกแบบมาเพื่อใช้ในการลากจูงเข้ากับพวงมาลัย

ข้อพึงระวัง
แกนพวงมาลัยไม่แข็งแรงพอที่จะทนต่อแรงกระแทกที่ส่งผ่านมาจากล้อคู่หน้าในระหว่างการลากจูง ดังนั้นให้ปลดล็อคพวงมาลัยทุกครั้งก่อนการลากจูง

หากมอเตอร์สตาร์ทไม่ทำงาน

1) ลองบิดสวิตช์สตาร์ทไปที่ตำแหน่ง “START” หรือลองกดสวิตช์สตาร์ทเครื่องยนต์เพื่อเปลี่ยนโหมดสตาร์ทไปที่ “START” ขณะที่เปิดไฟหน้า เพื่อดูสภาวะของแบตเตอรี่ หากไฟหน้าอ่อนหรือไม่ติดขึ้นแสดงว่าแบตเตอรี่หมดหรือหน้าสัมผัสขั้วแบตเตอรี่เสื่อม ชาร์จไฟแบตเตอรี่หรือขัดทำความสะอาดหน้าสัมผัสขั้วแบตเตอรี่ตามความจำเป็น
2) หากไฟหน้ายังคงสว่างอยู่ ให้ตรวจเช็คฟิวส์ หากไม่สามารถระบุสาเหตุความผิดพลาดของมอเตอร์สตาร์ทได้ แสดงว่าอาจเกิดปัญหาขึ้นกับระบบไฟฟ้าหลัก ให้นำรถเข้าตรวจสอบที่ศูนย์บริการซูซูกิ

หากเครื่องยนต์มีน้ำมันท่วม

(รุ่นที่ไม่มีระบบปุ่มกดคีย์เลสสตาร์ท)
หากเครื่องยนต์มีน้ำมันเบนซินท่วม อาจทำให้สตาร์ทติดได้ยาก หากเกิดเหตุการณ์เช่นนี้ ให้เหยียบคันเร่งจนสุดถึงพื้นและเหยียบค้างไว้ในขณะสตาร์ทเครื่องยนต์ อย่าใช้งานมอเตอร์สตาร์ทนานเกิน 12 วินาที

(รุ่นที่มีระบบปุ่มกดคีย์เลสสตาร์ท)
หากเครื่องยนต์มีน้ำมันเบนซินท่วม อาจทำให้สตาร์ทติดได้ยาก หากเกิดเหตุการณ์เช่นนี้ ให้เหยียบคันเร่งจนสุดถึงพื้นและเหยียบค้างไว้ในขณะสตาร์ทเครื่องยนต์ อย่าใช้งานมอเตอร์สตาร์ทนานเกิน 12 วินาที

หมายเหตุ:
ถ้าเครื่องยนต์สตาร์ทไม่ติด มอเตอร์สตาร์ทจะหยุดหมุนโดยอัตโนมัติหลังจากช่วงระยะเวลาหนึ่ง หลังจากที่มอเตอร์สตาร์ทหยุดหมุนโดยอัตโนมัติหรือถ้ามีสิ่งผิดปกติเกิดขึ้นกับระบบสตาร์ทเครื่องยนต์ มอเตอร์สตาร์ทจะหมุนเฉพาะขณะที่กดสวิตช์สตาร์ทเครื่องยนต์ค้างอยู่

หากเครื่องยนต์ร้อนจัด

เครื่องยนต์อาจร้อนจัดชั่วคราวภายใต้สภาวะการขับขี่สมบุกสมบัน หากเกจวัดอุณหภูมิน้ำหล่อเย็นเครื่องยนต์ระบุว่าเครื่องยนต์ร้อนจัดขณะขับขี่:

1) ปิดเครื่องปรับอากาศในรถบางรุ่น
2) จอดรถในบริเวณที่ปลอดภัย
3) ปล่อยให้เครื่องยนต์ทำงานที่รอบเดินเบาปกติประมาณสองถึงสามนาทีจนกว่าเข็มชี้แสดงสถานะจะอยู่ภายในช่วงการทำงานปกติ ช่วงอุณหภูมิที่ยอมรับได้ระหว่าง “H” และ “C”

⚠ คำเตือน

หากท่านมองเห็นหรือได้ยินเสียงไอน้ำพ่นออกมาให้หยุดรถในที่ปลอดภัยและดับเครื่องยนต์ทันทีเพื่อให้เครื่องยนต์เย็นลง ห้ามเปิดฝากระโปรงหน้าในขณะที่มีไอน้ำอยู่ เมื่อมองไม่เห็นหรือไม่ได้ยินเสียงไอน้ำอีกต่อไป ให้เปิดฝากระโปรงหน้าเพื่อดูว่าน้ำหล่อเย็นยังคงเดือดอยู่หรือไม่ หากยังคงเดือดอยู่ท่านต้องรอจนกว่าน้ำหล่อเย็นจะหยุดเดือดก่อนที่จะดำเนินการต่อ

หากเข็มชี้แสดงสถานะอุณหภูมิไม่อยู่ภายในช่วงการทำงานปกติ ช่วงที่ยอมรับได้:

1) ดับเครื่องยนต์ และตรวจเช็คว่าสายพานปั๊มน้ำและพูลเลย์ไม่ได้รับความเสียหายหรือเลื่อนหลุดออก หากตรวจพบความผิดปกติ ให้ทำการแก้ไข
2) ตรวจเช็คระดับน้ำหล่อเย็นในหม้อพัก หากพบว่าระดับน้ำหล่อเย็นต่ำกว่าขีด “LOW” ให้ตรวจดูรอยรั่วที่หม้อน้ำ ปั๊มน้ำ และท่อยางหม้อน้ำและท่อยางฮีทเตอร์ หากพบรอยรั่วที่อาจเป็นสาเหตุให้เครื่องยนต์ร้อนจัด อย่าให้เครื่องยนต์ทำงานจนกว่าจะแก้ไขปัญหาแล้ว
3) หากไม่พบรอยรั่วใดๆ ให้ค่อยๆ เติมน้ำหล่อเย็นลงในหม้อพักและหม้อน้ำ หากจำเป็น (ดูที่ “น้ำหล่อเย็นเครื่องยนต์” ในหมวด “การตรวจสอบและการบำรุงรักษา”)

หมายเหตุ:
หากเครื่องยนต์ที่รถของท่านร้อนจัดและท่านไม่แน่ใจว่าควรปฏิบัติอย่างไร ให้ติดต่อศูนย์บริการซูซูกิ

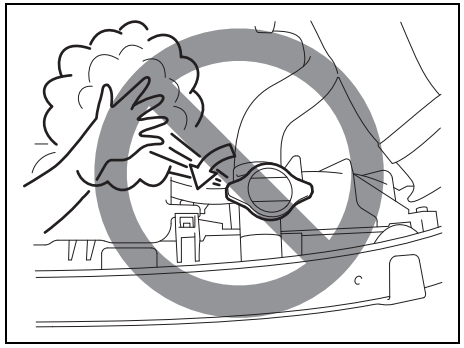

79J007

⚠ คำเตือน

- การเปิดฝาหม้อน้ำในขณะที่อุณหภูมิน้ำสูงอยู่ถือเป็นอันตรายอย่างยิ่ง เนื่องจากของเหลวและไอน้ำที่ร้อนจะพ่นออกมาภายใต้แรงดัน ควรเปิดฝาปิดเมื่ออุณหภูมิน้ำหล่อเย็นลดลงแล้วเท่านั้น
- เพื่อป้องกันการบาดเจ็บ ควรระมัดระวังไม่ให้มือ เครื่องมือ และเสื้อผ้าอยู่ใกล้กับพัดลมระบายความร้อนเครื่องยนต์และพัดลมเครื่องปรับอากาศ (ในรถบางรุ่น) พัดลมไฟฟ้าเหล่านี้อาจเปิดขึ้นโดยอัตโนมัติในฉับพลันได้

บันทึก

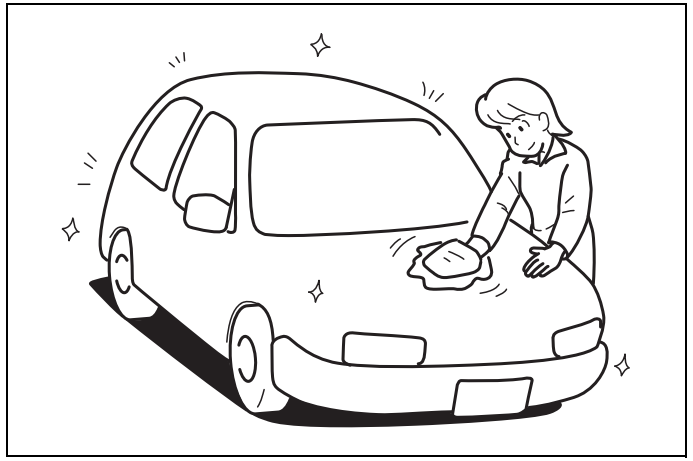

60G412

การดูแลรักษารถยนต์

การป้องกันสนิม 9-1
การทำความสะอาดรถยนต์ 9-2

การป้องกันสนิม

การดูแลรักษารถยนต์อย่างดีเพื่อป้องกันรถจากการเกิดสนิมนั้นเป็นสิ่งสำคัญ คำอธิบายด้านล่างคือคำแนะนำ สำหรับการดูแลรักษารถยนต์ของท่านในการป้องกันสนิม กรุณาอ่านและปฏิบัติตามคำแนะนำเหล่านี้อย่างเคร่งครัด

ข้อมูลสำคัญเกี่ยวกับการเกิดสนิม

สาเหตุทั่วไปของการเกิดสนิม

1) การสะสมของเกลือจากถนน สิ่งสกปรก ความชื้น หรือสารเคมีในบริเวณที่ยากจะเข้าถึงที่ใต้ท้องรถหรือโครงรถ
2) การกระเทาะ รอยขีดข่วน และความเสียหายอื่นๆ บนพื้นผิวของสีรถที่เป็นโลหะ ซึ่งเกิดจากอุบัติเหตุเพียงเล็กน้อย หรือรอยถลอกจากก้อนหินหรือก้อนกรวดที่กระเด็นถูกตัวรถ

สภาพแวดล้อมที่เร่งปฏิกิริยาการเกิดสนิม

1) เกลือจากถนน สารเคมีดักจับฝุ่นละออง ไอทะเล หรือมลพิษจากโรงงานอุตสาหกรรมล้วนแต่เร่งปฏิกิริยาการเกิดสนิมบนโลหะทั้งสิ้น
2) ความชื้นสูงจะทำให้อัตราการเกิดสนิมสูงขึ้น โดยเฉพาะอย่างยิ่งที่ช่วงอุณหภูมิสูงกว่าจุดเยือกแข็งเล็กน้อย
3) ความชื้นในบางจุดของรถที่สะสมเป็นเวลานานอาจก่อให้เกิดสนิมได้ แม้ว่าส่วนตัวถังส่วนอื่นจะแห้งสนิทก็ตาม
4) อุณหภูมิสูงเป็นสาเหตุหนึ่งในการเร่งปฏิกิริยาการเกิดสนิมของชิ้นส่วนต่างๆ ของรถตรงจุดที่แห้งได้ช้าเนื่องจากอากาศถ่ายเทไม่สะดวก

ข้อมูลนี้แสดงให้เห็นถึงความจำเป็นของการทำความสะอาดและทำให้รถยนต์แห้งอยู่เสมอเท่าที่จะทำได้ (โดยเฉพาะอย่างยิ่งบริเวณใต้ท้องรถ) การซ่อมแซมความเสียหายของสีหรือสีเคลือบป้องกันสนิมอย่างเร็วที่สุดเท่าที่จะทำได้นั้นเป็นสิ่งสำคัญไม่แพ้กัน

วิธีป้องกันการเกิดสนิม

ล้างรถเป็นประจำ

วิธีที่ดีที่สุดในการปกป้องสีชั้นสุดท้ายของรถและหลีกเลี่ยงการเกิดสนิมคือ การล้างรถให้สะอาดอยู่เสมอ
ล้างรถของท่านอย่างน้อยหนึ่งครั้งในช่วงฤดูหนาว และอีกหนึ่งครั้งทันทีหลังจากฤดูหนาว ดูแลรักษารถของท่านโดยเฉพาะบริเวณใต้ท้องรถให้สะอาดและแห้งอยู่เสมอเท่าที่จะทำได้
ถ้าท่านขับรถบนถนนที่มีไอเค็มบ่อยครั้ง ท่านควรล้างรถของท่านอย่างน้อยเดือนละหนึ่งครั้งในช่วงฤดูหนาว ถ้าท่านอาศัยอยู่ใกล้ทะเล ท่านควรล้างรถของท่านอย่างน้อยเดือนละหนึ่งครั้งตลอดทั้งปี

สำหรับคำแนะนำในการล้างรถ ดูที่หัวข้อ “การทำความสะอาดรถยนต์”

การขจัดคราบสะสมของสิ่งสกปรก

สิ่งสกปรกเช่น ขี้เกลือ สารเคมี คราบน้ำมันหรือยางมะตอยจากถนน ยางไม้ มูลนก และสิ่งหลงเหลือจากอุตสาหกรรมอาจทำให้สีชั้นสุดท้ายของรถท่านเสียหายได้ หากปล่อยทิ้งไว้บนพื้นผิวสีรถ ให้กำจัดคราบเหล่านี้ออกให้เร็วที่สุดเท่าที่จะทำได้ ถ้าล้างคราบเหล่านี้ออกได้ยาก ท่านอาจจำเป็นต้องใช้น้ำยาทำความสะอาด ให้แน่ใจว่าน้ำยาทำความสะอาดที่ท่านใช้ไม่เป็นอันตรายต่อพื้นผิวสีรถ และมีไว้เพื่อทำความสะอาดรถโดยเฉพาะ ปฏิบัติตามคำแนะนำในการใช้งานจากผู้ผลิตเมื่อใช้น้ำยาทำความสะอาดเหล่านี้

การซ่อมแซมความเสียหายของสีชั้นสุดท้าย

ตรวจสอบความเสียหายของพื้นผิวสีรถอย่างละเอียด หากพบรอยกระเทาะหรือรอยขีดข่วนบนพื้นผิวสีรถ ให้แต้มสีทันทีเพื่อป้องกันการเกิดสนิม ถ้ารอยกระเทาะหรือรอยขีดข่วนนั้นลึกถึงเนื้อโลหะ ให้นำรถเข้ารับการซ่อมสีที่ศูนย์บริการซูซูกิ

ดูแลรักษาความสะอาดภายในห้องโดยสารและห้องเก็บสัมภาระเสมอ

ความชื้น สิ่งสกปรก หรือโคลนสามารถสะสมอยู่ใต้ผ้ายางปูพื้นจนอาจเป็นสาเหตุให้เกิดสนิมได้ ให้ตรวจเช็คใต้ผ้ายางปูพื้นเหล่านี้เป็นครั้งคราวเพื่อให้แน่ใจว่าบริเวณนี้สะอาดและแห้ง ท่านจำเป็นต้องตรวจเช็คให้บ่อยขึ้น ถ้าท่านใช้รถบนถนนแบบออฟโรด (Off Road) หรือในสภาพอากาศที่เปียกชื้น

ผลิตภัณฑ์บางประเภทเช่น สารเคมี ปุ๋ย น้ำยาทำความสะอาด เกลือ ฯลฯ เป็นสารที่มีฤทธิ์กัดกร่อนตามธรรมชาติ ดังนั้น ควรทำการขนส่งผลิตภัณฑ์เหล่านี้โดยบรรจุอยู่ในภาชนะที่ปิดสนิท ถ้าผลิตภัณฑ์เหล่านี้เกิดหกหรือรั่วขึ้นมา ให้รีบทำความสะอาดบริเวณนั้นและทำให้แห้งทันที

จอดรถของท่านในบริเวณที่แห้งและอากาศถ่ายเทสะดวก

อย่าจอดรถในบริเวณอับชื้นและอากาศถ่ายเทไม่ดี ถ้าท่านล้างรถของท่านในโรงรถบ่อยครั้ง หรือถ้าท่านขับรถเข้าไปเก็บในโรงรถขณะที่รถเปียกเป็นประจำ โรงรถอาจอับชื้นได้ ความชื้นสูงในโรงรถอาจเป็นเหตุให้เกิดสนิมหรือเร่งปฏิกิริยาในการเกิดสนิมได้ ถ้าการระบายอากาศไม่ดีพอ รถที่เปียกชื้นอาจเป็นสนิมได้ แม้ว่าจะจอดอยู่ในโรงรถที่มีเครื่องทำความร้อนก็ตาม

⚠ คำเตือน

อย่าพ่นสารเคลือบใต้ท้องรถหรือสีกันสนิมบนหรือรอบๆ ชิ้นส่วนระบบไอเสีย เช่น ตัวแปลงสภาพไอเสีย ท่อไอเสีย ฯลฯ เพราะอาจทำให้เกิดไฟไหม้ได้หากสารเคลือบเหล่านั้นร้อนเกินไป

การทำความสะอาดรถยนต์

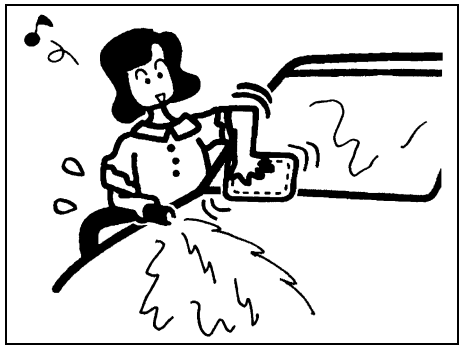

76G044S

⚠ คำเตือน

เมื่อทำความสะอาดภายในหรือภายนอกรถยนต์ ห้ามใช้สารที่ติดไฟได้เช่น ทินเนอร์แลกเกอร์ แก๊สโซลีน เบนซิน หรือสารทำความสะอาดเช่น น้ำยาฟอกขาว หรือน้ำยาทำความสะอาดสำหรับครัวเรือน สารเหล่านี้อาจทำให้ได้รับบาดเจ็บทางร่างกายหรือทำความเสียหายกับตัวรถได้

การทำความสะอาดภายในห้องโดยสาร

วัสดุตกแต่งที่เป็นไวนิล

เตรียมน้ำสบู่อ่อนๆ โดยผสมสบู่หรือน้ำยาทำความสะอาดชนิดอ่อนกับน้ำอุ่น ใช้ฟองน้ำหรือผ้านุ่มชุบน้ำสบู่แล้วทาไปบนไวนิล จากนั้นปล่อยให้น้ำสบู่ซึมเข้าเนื้อไวนิลประมาณสองถึงสามนาทีเพื่อให้สิ่งสกปรกหลุดออก เช็ดถูพื้นผิวไวนิลด้วยผ้าสะอาดชุบน้ำหมาดเพื่อขจัดคราบสกปรกและน้ำสบู่ออก ถ้ายังมีคราบสกปรกหลงเหลืออยู่บนพื้นผิว ให้ทำซ้ำขั้นตอนนี้

วัสดุตกแต่งที่เป็นผ้า

ใช้เครื่องดูดฝุ่นดูดสิ่งสกปรกออก ใช้ผ้าสะอาดชุบน้ำสบู่อ่อนๆ บิดหมาด เช็ดถูบริเวณที่เป็นคราบสกปรก ให้ล้างน้ำสบู่ออกโดยใช้ผ้าสะอาดชุบน้ำหมาดเช็ดถูบริเวณนั้นอีกครั้ง ทำซ้ำขั้นตอนนี้จนกว่าคราบสกปรกจะหลุดออก หรือใช้น้ำยาทำความสะอาดผ้าที่มีจำหน่ายทั่วไปถ้าคราบสกปรกนั้นขจัดออกได้ยาก ถ้าท่านใช้น้ำยาทำความสะอาดผ้า ให้ปฏิบัติตามคำแนะนำและข้อพึงระวังของผู้ผลิตอย่างเคร่งครัด

เบาะหนัง

ใช้เครื่องดูดฝุ่นดูดสิ่งสกปรกออก ใช้ผ้าชุบน้ำสบู่เจือจางหรือน้ำยาทำความสะอาดเครื่องหนังเช็ดทำความสะอาด เช็ดน้ำสบู่ออกโดยใช้ผ้าสะอาดชุบน้ำหมาดๆ เช็ดบริเวณนั้นอีกครั้ง ใช้ผ้าแห้งเนื้อนุ่มเช็ดบริเวณดังกล่าวให้แห้งทำซ้ำขั้นตอนนี้จนกว่าคราบสกปรกจะหลุดออก หรือใช้น้ำยาทำความสะอาดเครื่องหนังที่มีจำหน่ายทั่วไปถ้าคราบสกปรกนั้นขจัดออกได้ยาก ถ้าท่านใช้น้ำยาทำความสะอาดเครื่องหนัง ให้ปฏิบัติตามคำแนะนำและข้อพึงระวังของผู้ผลิตอย่างเคร่งครัด ห้ามใช้น้ำยาทำความสะอาดที่เป็นสารละลายหรือมีฤทธิ์กัดกร่อน

หมายเหตุ:

- *เพื่อรักษาให้เบาะหนังอยู่ในสภาพดี ควรทำความสะอาดอย่างน้อยสองครั้งต่อปี*
- *หากเบาะหนังเปียกให้ใช้กระดาษชำระหรือผ้าเนื้อนุ่มเช็ดให้แห้งทันที หากไม่เช็ดให้แห้งน้ำอาจทำให้หนังด้าน และหดตัว*
- *เมื่อมีแดดจัด ให้จอดรถในบริเวณที่มีร่มเงาหรือใช้ที่บังแดด หากเบาะหนังถูกแสงแดดโดยตรงเป็นเวลานาน เบาะอาจมีสีผิดเพี้ยนไปหรือหดตัวได้*
- *หนังจะมีลวดลายต่างกันไปและหนังวัวจะมีรอยตามธรรมชาติ ซึ่งเป็นลักษณะทั่วไปของวัสดุจากธรรมชาติ ทั้งนี้ลักษณะดังกล่าวไม่ได้ทำให้คุณภาพของหนังลดลงแต่อย่างใด*

เข็มขัดนิรภัย

ทำความสะอาดเข็มขัดนิรภัยด้วยน้ำสบู่อ่อนๆ อย่าใช้น้ำยาฟอกขาวหรือสารย้อมสีกับสายเข็มขัดนิรภัย เนื่องจากสารเหล่านี้อาจไปทำลายเนื้อผ้าของสายเข็มขัดนิรภัยได้

ผ้ายางปูพื้นที่เป็นไวนิล

ท่านสามารถขจัดสิ่งสกปรกทั่วไปออกจากผ้ายางปูพื้นที่เป็นไวนิลได้ด้วยน้ำเปล่าหรือน้ำสบู่อ่อนๆ ให้ใช้แปรงขัดเพื่อช่วยขจัดสิ่งสกปรกออก หลังจากขจัดสิ่งสกปรกออกแล้ว ให้ล้างผ้ายางปูพื้นให้ทั่วด้วยน้ำสะอาด และตากให้แห้งในที่ร่ม

พรม

ใช้เครื่องดูดฝุ่นดูดสิ่งสกปรกและเศษหิน ดิน ทรายออกให้ได้มากที่สุด ใช้ผ้าสะอาดชุบน้ำสบู่อ่อนๆ บิดหมาดเช็ดถูบริเวณที่เป็นคราบสกปรก ให้ล้างน้ำสบู่ออกโดยใช้ผ้าสะอาดชุบน้ำหมาดเช็ดถูบริเวณนั้นอีกครั้ง ทำซ้ำขั้นตอนนี้จนกว่าคราบสกปรกจะหลุดออก หรือใช้น้ำยาทำความสะอาดพรมที่มีจำหน่ายทั่วไป ถ้าคราบสกปรกนั้นขจัดออกได้ยาก ถ้าท่านใช้น้ำยาทำความสะอาดพรม ให้ปฏิบัติตามคำแนะนำและข้อพึงระวังของผู้ผลิตอย่างเคร่งครัด

แผงหน้าปัดและแผงคอนโซล

หมายเหตุ:

- *เช็ดทำความสะอาดน้ำที่หกซึ่งมีส่วนผสมของสารเคมี, แอลกอฮอล์, ฯลฯ ออกทันทีด้วยผ้านุ่มชุบน้ำหมาดๆ ใช้น้ำสบู่อ่อนๆ ได้ถ้าจำเป็น อย่าใช้น้ำยาทำความสะอาดหรือน้ำยาขัดเงาที่มีส่วนผสมของสารละลายหรือน้ำยาที่มีฤทธิ์เป็นกรดชนิดรุนแรง สารเคมีเหล่านี้อาจทำให้เกิดคราบหรือทำให้เกิดการหลุดลอกของสีที่แผงหน้าปัดและแผงคอนโซลได้*
- *อย่าใช้สารเคมีใดๆ ที่มีส่วนผสมของซิลิโคนทำความสะอาดระบบปรับอากาศ เครื่องเสียง หรืออุปกรณ์ไฟฟ้าอื่นๆ รวมถึงสวิตช์ต่างๆ และบริเวณรอบๆ ชิ้นส่วนดังกล่าว ซิลิโคนที่ติดอยู่อาจทำให้ระบบไม่ ทำงาน*

การทำความสะอาดภายนอกรถยนต์

ข้อพึงระวัง

การดูแลรักษารถยนต์ให้สะอาดปราศจากสิ่งสกปรกถือเป็นสิ่งสำคัญ มิฉะนั้น สีรถอาจซีดจางหรือเกิดสนิมกับชิ้นส่วนต่างๆ ของตัวรถได้

การดูแลรักษาล้ออะลูมิเนียม

หมายเหตุ:

- *อย่าใช้น้ำยาทำความสะอาดที่ที่มีฤทธิ์เป็นกรดหรือด่าง หรือผลิตภัณฑ์ทำความสะอาดที่มีส่วนผสมของสารทำละลายปิโตรเลียมทำความสะอาดล้ออะลูมิเนียม ผลิตภัณฑ์ทำความสะอาดชนิดดังกล่าวเหล่านี้จะทำให้เกิดรอยด่างถาวร สีหลุดลอกและรอยแตกร้าวที่พื้นผิวภายนอก อีกทั้งทำให้ฝาครอบดุมล้อเสียหายได้*
- *อย่าใช้แปรงแบบแข็งและสบู่ที่มีส่วนผสมของวัตถุกัดกร่อน สิ่งเหล่านี้อาจทำให้เกิดความเสียหายต่อพื้นผิวภายนอกได้*

การล้างรถ

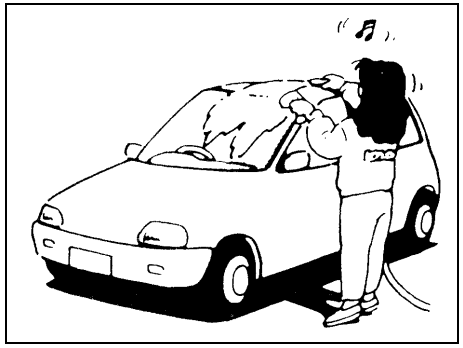

60B212S

⚠ คำเตือน

- **อย่าล้างและเคลือบเงารถยนต์ขณะที่เครื่องยนต์ทำงาน**
- **เมื่อทำความสะอาดใต้ท้องรถและซุ้มล้อ ซึ่งอาจมีชิ้นส่วนที่เป็นขอบแหลมคม ท่านควรสวมถุงมือและเสื้อแขนยาวเพื่อป้องกันมือและแขนจากการถูกชิ้นส่วนเหล่านั้นบาด**
- **หลังจากล้างรถ ให้ทดสอบเบรกอย่างระมัดระวังก่อนการขับขี่เพื่อให้แน่ใจว่าเบรกยังมีประสิทธิภาพดีอยู่**

เมื่อล้างรถ ให้จอดรถในบริเวณที่ไม่มีแสงแดดส่องถึงโดยตรง และปฏิบัติตามคำแนะนำด้านล่างนี้:

1) ใช้น้ำแรงดันสูงฉีดที่ใต้ท้องรถและซุ้มล้อเพื่อล้างโคลนและเศษดินทรายออก และให้ใช้น้ำในปริมาณมากๆ

ข้อพึงระวัง

เมื่อล้างรถ:

- **หลีกเลี่ยงอย่าให้ไอน้ำหรือน้ำร้อนที่มีอุณหภูมิสูงกว่า 80°C (176°F) สัมผัสกับชิ้นส่วนพลาสติกโดยตรง**
- **เพื่อหลีกเลี่ยงความเสียหายต่อชิ้นส่วนต่างๆ ของเครื่องยนต์ อย่าฉีดน้ำแรงดันสูงเข้าไปในห้องเครื่องยนต์**

2) ล้างสิ่งสกปรกออกจากตัวรถ ล้างสิ่งสกปรกและโคลนออกจากตัวถังรถโดยฉีดให้น้ำไหลพาสิ่งสกปรกออกไป ท่านอาจใช้ฟองน้ำหรือแปรงที่อ่อนนุ่มช่วยล้างออกด้วยได้ แต่อย่าใช้วัสดุที่แข็งกระด้างซึ่งอาจทำให้เกิดรอยขีดข่วนบนเนื้อสีหรือพลาสติก โปรดจำไว้ว่าโดยส่วนใหญ่แล้วฝาครอบไฟหน้าหรือเลนส์จะผลิตจากพลาสติก

ข้อพึงระวัง
เพื่อหลีกเลี่ยงไม่ให้พื้นผิวพลาสติกหรือสีรถเสียหาย อย่าเช็ดสิ่งสกปรกออกโดยใช้น้ำไม่มากพอ ให้แน่ใจว่าได้ปฏิบัติตามขั้นตอนที่อธิบายไว้ข้างต้น

3) ล้างทำความสะอาดภายนอกตัวรถทั้งหมดด้วยน้ำยาทำความสะอาดชนิดอ่อนหรือสบู่ล้างรถโดยใช้ฟองน้ำหรือผ้านุ่ม ให้นำฟองน้ำหรือผ้าชุบในน้ำสบู่ให้เปียกชุ่มอยู่เสมอ

ข้อพึงระวัง
เมื่อใช้ผลิตภัณฑ์ล้างรถที่มีจำหน่ายทั่วไป ให้ปฏิบัติตามข้อควรระวังที่ผู้ผลิตระบุไว้อย่างเคร่งครัด ห้ามใช้น้ำยาทำความสะอาดสำหรับครัวเรือนหรือสบู่ชนิดเข้มข้น

4) เมื่อล้างสิ่งสกปรกออกหมดแล้ว ให้ล้างน้ำยาทำความสะอาดออกโดยฉีดให้น้ำไหลพาน้ำยาทำความสะอาดออกไป
5) หลังจากล้างน้ำแล้ว เช็ดตัวรถให้แห้งด้วยผ้าชามัวร์หรือผ้านุ่ม และปล่อยให้แห้งในที่ร่ม
6) ตรวจสอบความเสียหายของพื้นผิวสีรถอย่างละเอียด ถ้าพบความเสียหายใดๆ ให้ "แต้มสี" ตรงบริเวณที่เสียหายโดยปฏิบัติตามขั้นตอนด้านล่างนี้:
   1. ทำความสะอาดจุดที่เสียหายทั้งหมดและปล่อยให้แห้ง
   2. คนสีให้เข้ากันและค่อยๆ "แต้มสี" ตรงจุดที่เสียหายด้วยแปรงขนาดเล็ก
   3. ปล่อยสีทิ้งไว้ให้แห้งสนิท

ข้อพึงระวัง
ถ้าท่านล้างรถด้วยเครื่องล้างรถอัตโนมัติ ให้แน่ใจว่าชิ้นส่วนของตัวถังรถ เช่น สปอยเลอร์จะไม่ได้รับความเสียหาย ถ้าท่านไม่แน่ใจ ให้ปรึกษาเพื่อขอคำแนะนำจากศูนย์บริการซูซูกิ

การเคลือบเงา

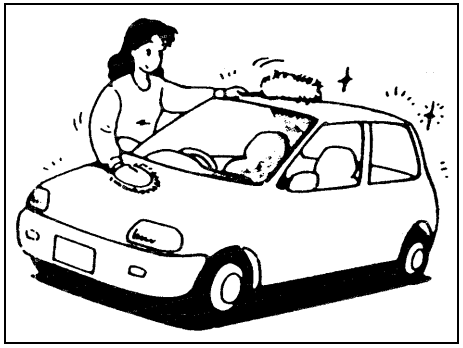

60B211S

หลังจากล้างรถแล้ว ขอแนะนำให้เคลือบและขัดเงาเพื่อปกป้องและเพิ่มความสวยงามให้กับสีรถ

- ให้ใช้เฉพาะแว็กซ์และน้ำยาขัดเงาที่มีคุณภาพดีเท่านั้น
- เมื่อใช้แว็กซ์และน้ำยาขัดเงา ให้ปฏิบัติตามข้อพึงระวังที่ผู้ผลิตระบุไว้อย่างเคร่งครัด

ข้อมูลทั่วไป

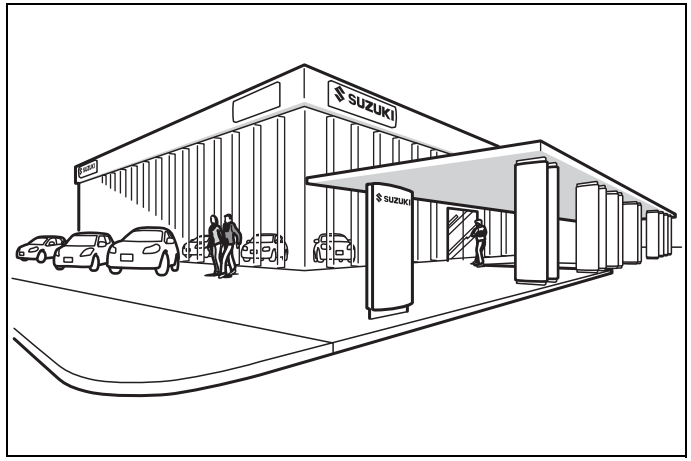

84MM01001

หมายเลขประจำรถ 10-1

หมายเลขประจำรถ

หมายเลขตัวถัง

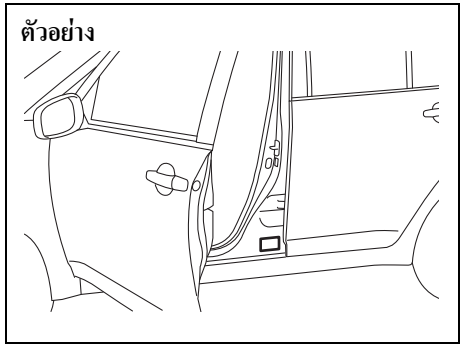

79MS01001

หมายเลขตัวถังและ/หรือหมายเลขเครื่องยนต์จะใช้ในการจดทะเบียนรถยนต์ หมายเลขเหล่านี้ยังใช้เพื่อช่วยศูนย์บริการในการสั่งซื้อหรืออ้างอิงถึงข้อมูลการบริการพิเศษอีกด้วย เมื่อใดก็ตามที่ท่านติดต่อกับศูนย์บริการซูซูกิ ให้ระบุรถของท่านด้วยหมายเลขนี้ หากพบว่าหมายเลขที่ตัวรถอ่านได้ยาก ท่านสามารถอ่านจากแผ่นป้ายประจำรถได้เช่นกัน

หมายเลขเครื่องยนต์

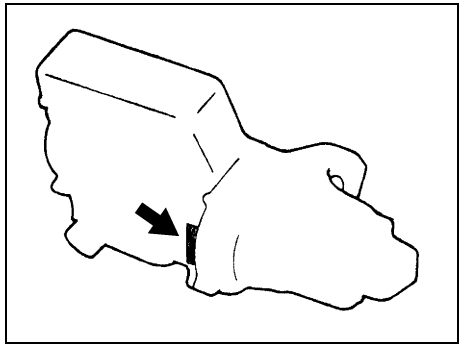

60G128

หมายเลขเครื่องยนต์จะประทับอยู่บนเสื้อสูบ ดังภาพ

ข้อมูลจำเพาะ

หมายเหตุ:
ข้อมูลจำเพาะอาจมีการเปลี่ยนแปลงข้อมูลโดยไม่ต้องแจ้งให้ทราบล่วงหน้า

M/T: เกียร์ธรรมดา
CVT: เกียร์แปรผันต่อเนื่อง

รายการ: ขนาด	**หน่วย: มม. (นิ้ว)**	
ความยาวโดยรวม	ไม่รวมชุดแต่ง	4490 (176.7)
	รวมชุดแต่ง	4505 (177.3)
ความกว้างโดยรวม		1730 (68.1)
ความสูงโดยรวม		1475 (58.1)
ฐานล้อ		2650 (104.3)
ช่วงกว้างระหว่างล้อ	หน้า	1495 (58.9)
	หลัง	1505 (59.3)
ระยะต่ำสุดจากพื้น		160 (6.3)

รายการ: มวล (น้ำหนัก)	**หน่วย: กก. (ปอนด์)**	
น้ำหนักรถเปล่า	M/T	960 – 965 (2116 – 2127)
	CVT	985 – 1005 (2172 – 2216)
น้ำหนักรถรวมน้ำหนักบรรทุก	M/T	1425 (3142)
	CVT	1465 (3230)
น้ำหนักลงเพลาสูงสุดที่กำหนด	หน้า	745 (1642)
	หลัง	780 (1720)

รายการ: เครื่องยนต์	
ชนิด	K12B (DOHC)
จำนวนสูบ	4
กระบอก	73.0 มม. (2.87 นิ้ว)
ระยะชัก	74.2 มม. (2.92 นิ้ว)
ปริมาตรของกระบอกสูบ	1242 ซม^3 (1242 ซีซี 75.8 ลบ.นิ้ว)
อัตราส่วนกำลังอัด	11.0 : 1

รายการ: ระบบไฟฟ้า	
หัวเทียนมาตรฐาน	NGK KR6A-10
แบตเตอรี่	12 โวลท์ 34B19L
ฟิวส์	ดูที่หมวด “การตรวจสอบและการบำรุงรักษา”

รายการ: ไฟส่องสว่าง		วัตต์	หมายเลขหลอดไฟ
ไฟหน้า	ไฟสูง	12 โวลท์ 55 วัตต์	H7
	ไฟต่ำ	12 โวลท์ 55 วัตต์	H11
ไฟตัดหมอกหน้า (ในรถบางรุ่น)		12 โวลท์ 55 วัตต์	H11
ไฟหรี่		12 โวลท์ 5 วัตต์	W5W
ไฟเลี้ยว	ด้านหน้า	12 โวลท์ 21 วัตต์	WY21W
	หลัง	12 โวลท์ 21 วัตต์	PY21W
ไฟเลี้ยวด้านข้าง (ที่บังโคลน)		12 โวลท์ 5 วัตต์	WY5W
ไฟเลี้ยวด้านข้าง (ที่กระจกมองข้าง)		LED	–
ไฟท้าย/ไฟเบรก		12 โวลท์ 21/5 วัตต์	P21/5W
ไฟเบรกเสริมดวงที่สาม		LED	–
ไฟถอย		12 โวลท์ 16 วัตต์	W16W
ไฟส่องป้ายทะเบียน		12 โวลท์ 5 วัตต์	W5W
ไฟส่องสว่างภายใน	ไฟส่องสว่างช่องใส่ของที่แผงหน้าปัด	LED	–
	ด้านหน้า	12 โวลท์ 5 วัตต์	–
	ตรงกลาง	12 โวลท์ 10 วัตต์	–
	ไฟส่องสว่างห้องเก็บสัมภาระ (ในรถบางรุ่น)	12 โวลท์ 5 วัตต์	–

รายการ: ล้อและยาง	
ขนาดยาง ล้อหน้าและหลัง	185/65R15 88S*1, 195/55R16 87H*1
ขนาดขอบยาง	ยาง: 185/65R15 15X5 1/2J ยาง: 195/55R16 16X6J
แรงดันลมยาง	สำหรับแรงดันลมยางที่กำหนด ให้ดูที่ป้ายข้อมูลยางที่เสากลางประตูด้านคนขับ
ขนาดยางหิมะที่แนะนำ	185/65R15 หรือ 195/55R16

*1 หากท่านไม่สามารถหายางที่มีดัชนีการรับน้ำหนักและสัญลักษณ์ความเร็วเท่ากับค่าที่กำหนดได้ ให้ใช้ยางที่มีดัชนีการรับน้ำหนักและสัญลักษณ์ความเร็วสูงกว่าค่าที่กำหนด

ติดต่อขอข้อมูลเพิ่มเติมได้ที่ศูนย์บริการซูซูกิหรือผู้จำหน่ายรถของท่าน

รายการ: น้ำมันเชื้อเพลิง/น้ำมันหล่อลื่น และความจุ (โดยประมาณ) ที่แนะนำ			
น้ำมันเชื้อเพลิง		ดูที่หมวด “คำแนะนำเกี่ยวกับน้ำมันเชื้อเพลิง”	42 ลิตร
น้ำมันเครื่อง		เกรด: API, SM ค่าความหนืด: SAE 0W-20	3.1 ลิตร (เปลี่ยนกรองน้ำมันเครื่อง)
น้ำหล่อเย็นเครื่องยนต์	5M/T	ดูที่หมวด “การตรวจสอบและการบำรุงรักษา”	4.8 ลิตร (รวมถังพัก)
	CVT		4.8 ลิตร (รวมถังพัก)
น้ำมันเกียร์ธรรมดา		“SUZUKI GEAR OIL 75W-80”	2.2 ลิตร
น้ำมันเกียร์ CVT		SUZUKI CVT FLUID GREEN-2	5.7 ลิตร
น้ำมันเบรก/น้ำมันคลัตช์		SAE J1703 หรือ DOT3	เติมน้ำมันในปริมาณที่เหมาะสมตามข้อแนะนำในหมวด “การตรวจสอบและการบำรุงรักษา”

บันทึก

รถยนต์ประหยัดพลังงานมาตรฐานสากล

วิธีการทดสอบตามมาตรฐาน UN R101 12-1
วิธีการทดสอบตามมาตรฐาน UN R83 12-3
วิธีการทดสอบตามมาตรฐาน UN R94 12-4
วิธีการทดสอบตามมาตรฐาน UN R95 12-4

รถยนต์ประหยัดพลังงานมาตรฐานสากล

รถยนต์ประหยัดพลังงานมาตรฐานสากล

รถยนต์ซูซูกิ CIAZ ของท่าน มีคุณสมบัติเป็นรถยนต์ประหยัดพลังงานมาตรฐานสากล หรือ ECO CAR ตามประกาศกระทรวงอุตสาหกรรม ซึ่งมีข้อกำหนดทางเทคนิคดังนี้

1. ข้อกำหนดด้านการประหยัดพลังงาน
   สำหรับรถยนต์ที่มีการใช้หรือสามารถใช้น้ำมันเชื้อเพลิง ต้องมีอัตราใช้น้ำมันเชื้อเพลิงไม่เกิน 5.0 ลิตรต่อ 100 กิโลเมตร ตาม Combine Mode ที่ระบุไว้ในข้อกำหนดเทคนิค UN R101, Rev.1
2. ข้อกำหนดด้านสิ่งแวดล้อม
   2.1 เป็นไปตามมาตรฐานมลพิษระดับยูโร 4 ตามข้อกำหนดทางเทคนิค UN R83 Rev.2 (2005) หรือระดับที่สูงกว่า
   2.2 มีปริมาณก๊าซคาร์บอนไดออกไซด์ที่ปล่อยออกจากท่อไอเสียไม่เกิน 120 กรัมต่อ 1 กิโลเมตร ที่วัดตามหลักเกณฑ์ที่ระบุไว้ในข้อกำหนดทางเทคนิค UN R101, Rev.1
3. ข้อกำหนดด้านความปลอดภัย
   3.1 มีคุณสมบัติในการป้องกันผู้โดยสาร กรณีที่เกิดจากอุบัติเหตุการชนด้านหน้าของตัวรถ ตามข้อกำหนดทางเทคนิค UN R94, Rev.0 หรือสูงกว่า
   3.2 มีคุณสมบัติในการป้องกันผู้โดยสาร กรณีที่เกิดจากอุบัติเหตุการชนด้านข้างของตัวรถ ตามข้อกำหนดทางเทคนิค UN R95, Rev.0 หรือสูงกว่า

วิธีการทดสอบตามมาตรฐาน UN R101
ข้อกำหนดทางเทคนิค UN R101

วิธีทดสอบอัตราการใช้เชื้อเพลิงตามมาตรฐาน UN R101, Rev.1 จะกระทำโดยการนำรถยนต์ทดสอบมาวิ่งบนแชสซีส์ไดนาโมมิเตอร์ในห้องปฏิบัติการ ณ ระดับความเร็วต่างๆ ตามช่วงเวลาที่กำหนดในรูป

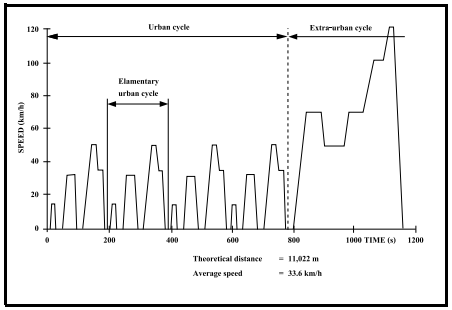

การทดสอบแบ่งออกเป็น 2 ช่วง โดยช่วงแรกจะเป็นการจำลองการขับรถยนต์ตามสภาวะในเมือง (Urban Condition) จำนวน 4 วัฏจักร ระยะเวลา 780 วินาที ส่วนช่วงที่สอง เป็นการจำลองการขับรถยนต์ตามสภาวะนอกเมือง (Extra-Urban Condition) จำนวน 1 วัฏจักร ระยะเวลา 400 วินาที รวมเป็น 1180 วินาที

โดยความเร็วจริงของการขับเคลื่อนจะคลาดเคลื่อนจากความเร็วที่กำหนดไม่เกิน ±2 กิโลเมตรต่อชั่วโมง

ในระหว่างการขับเคลื่อนรถยนต์ทดสอบ จะมีการเก็บตัวอย่างการปล่อยไอเสียจากรถยนต์ซึ่งประกอบด้วยไฮโดรคาร์บอน (HC), ก๊าซคาร์บอนมอนอกไซด์ (CO) และก๊าซคาร์บอนไดออกไซด์ (CO_2) เพื่อนำปริมาณการปล่อยไอเสียจากรถยนต์ และความหนาแน่นของเชื้อเพลิงทดสอบ (Reference Fuel) มาใช้ คำนวณหาอัตราการใช้เชื้อเพลิงในแต่ละสภาวะ จากสูตร

$$FC = (0.1154/D) \times [(0.866 \times HC)+(0.429 \times CO)+(0.273 \times CO_2)]$$

โดย

FC คือ อัตราการใช้น้ำมันเชื้อเพลิงในหน่วยลิตรต่อ 100 กิโลเมตร

HC คือ ปริมาณสารมลพิษไฮโดรคาร์บอนในหน่วยกรัมต่อกิโลเมตร

CO คือ ปริมาณสารมลพิษคาร์บอนมอนอกไซด์ในหน่วยกรัมต่อกิโลเมตร

CO_2 คือ ปริมาณสารมลพิษคาร์บอนไดออกไซด์ในหน่วยกรัมต่อกิโลเมตร

D คือ ค่าความหนาแน่นของเชื้อเพลิงทดสอบ

เมื่อคำนวณหาอัตราการใช้เชื้อเพลิงของสภาวะในเมืองและนอกเมืองได้แล้ว ก็จะนำค่าอัตราการใช้เชื้อเพลิงทั้งสองสภาวะ พร้อมกับระยะทางเทียบเท่าของแต่ละสภาวะ ไปคำนวณอัตราใช้เชื้อเพลิงรวม (Combined Condition) ต่อไปจากสูตร

$$M_{combined} = (M_{urban} \times D + M_{extra\text{-}urban} \times D) / (D + d)$$

โดย

$M_{combined}$ คือ อัตราการใช้น้ำมันเชื้อเพลิงหรือปริมาณก๊าซคาร์บอนไดออกไซด์สภาวะรวม (Combined Condition)

M_{urban} คือ อัตราการใช้น้ำมันเชื้อเพลิงหรือปริมาณก๊าซคาร์บอนไดออกไซด์ตามสภาวะเมือง

$M_{extra\text{-}urban}$ คือ อัตราการใช้น้ำมันเชื้อเพลิงหรือปริมาณก๊าซคาร์บอนไดออกไซด์ตามสภาวะนอกเมือง

D คือ ระยะทางเทียบเท่ารวมทั้ง 4 วัฏจักรในเมือง

d คือ ระยะทางเทียบเท่าตลอดหนึ่งวัฏจักรนอกเมือง

ผลการทดสอบตามมาตรฐาน UN R101 โดยมีรายละเอียดผลการทดสอบดังนี้

อัตราการใช้น้ำมันเชื้อเพลิง	M/T	CVT
ในเมือง (Urban Condition)	6.2	6.2
นอกเมือง (Extra-urban Condition)	4.3	4.3
รวม (Combined Condition)	5.0	5.0

หน่วย ลิตรต่อ 100 กิโลเมตร

การปล่อยก๊าซคาร์บอนไดออกไซด์	M/T	CVT
ในเมือง (Urban Condition)	144	144
นอกเมือง (Extra-urban Condition)	103	101
รวม (Combined Condition)	118	117

หน่วย กรัมต่อกิโลเมตร

* น้ำมันเครื่องที่ใช้ในการทดสอบมีค่าความหนืดที่ระดับ 0W-20, น้ำมันเชื้อเพลิงที่ใช้ในการทดสอบเป็นน้ำมัน (Reference) ที่ควบคุมอุณหภูมิขณะทดสอบที่ 15°C มีค่าออกเทนที่ 95 ความหนาแน่น 0.7512 g/cm^3 มีค่าซัลเฟอร์น้อยกว่า 2 mg/kg และไม่มีส่วนผสมของแอลกอฮอล์

รถยนต์ประหยัดพลังงานมาตรฐานสากล

วิธีการทดสอบตามมาตรฐาน UN R83

ข้อกำหนดทางเทคนิค UN R83

การทดสอบตามข้อกำหนดทางเทคนิค UN R83 นั้น ประกอบด้วยการทดสอบ 7 ลักษณะ ดังนี้

การทดสอบลักษณะที่ 1: ปริมาณสารมลพิษภายหลังการติดเครื่องขณะเย็น

มีค่ามาตรฐานของการทดสอบรับรองเฉพาะแบบการทดสอบลักษณะที่ 1 คือ

ประเภทรถยนต์	CO (g/km)	HC (g/km)	NO_x (g/km)
รถยนต์นั่งมวลเต็มอัตราบรรทุกไม่เกิน 2,500 กิโลกรัม	1.00	0.10	0.08

ผลการทดสอบ ผ่าน

การทดสอบลักษณะที่ 2: ปริมาณคาร์บอนมอนอกไซด์ในขณะเครื่องยนต์เดินเบา

มีค่ามาตรฐานของการทดสอบรับรองเฉพาะแบบการทดสอบลักษณะที่ 2 คือ

	ภาวะเดินเบาที่ผู้ทำระบุ	ภาวะเดินเบาภายในช่วงการปรับที่กำหนด
CO [volume%]	3.5%	4.5%

ผลการทดสอบ ผ่าน

การทดสอบลักษณะที่ 3: ปริมาณสารมลพิษจากห้องข้อเหวี่ยง

ผลการทดสอบ ผ่าน

การทดสอบลักษณะที่ 4: ปริมาณสารมลพิษไอระเหย

มีค่ามาตรฐานของการทดสอบรับรองเฉพาะแบบการทดสอบลักษณะที่ 4 คือ

สารมลพิษไอระเหยที่วัดได้ต้องน้อยกว่า 2.0 g/test

ผลการทดสอบ ผ่าน

การทดสอบลักษณะที่ 5: ความทนทานของอุปกรณ์ควบคุมสารมลพิษ

ผลการทดสอบ ผ่าน

การทดสอบลักษณะที่ 6: การทดสอบปริมาณสารมลพิษจากรถยนต์ที่อุณหภูมิต่ำ (ประมาณ -7 องศาเซลเซียส)

มีค่ามาตรฐานของการทดสอบรับรองเฉพาะแบบการทดสอบลักษณะที่ 6 คือ

	CO (g/km)	HC (g/km)
ค่ามาตรฐาน	15	1.8

ผลการทดสอบ ผ่าน

การทดสอบลักษณะที่ 7: การทดสอบระบบวินิจฉัยอุปกรณ์ควบคุมสารมลพิษ (OBD)

ระบบวินิจฉัยอุปกรณ์ควบคุมสารมลพิษ เป็นการจำลองให้เกิดความเสียหาย หรือความล้มเหลวของระบบควบคุมสารมลพิษ เพื่อตรวจสอบว่าระบบ ECU ต้องสามารถตรวจจับสัญญาณความผิดปกติที่เกิดขึ้นได้ และแสดงสัญญาณความผิดปกตินั้น โดยไฟสัญลักษณ์รูปเครื่องยนต์บนหน้าปัดเรือนไมล์จะส่องสว่าง เพื่อให้ผู้ขับขี่นำรถยนต์เข้ารับการตรวจสอบ ณ ศูนย์บริการ

ผลการทดสอบ ผ่าน

รถยนต์ประหยัดพลังงานมาตรฐานสากล

วิธีการทดสอบตามมาตรฐาน UN R94
ข้อกำหนดทางเทคนิค UN R94

การทดสอบการชนด้านหน้าเพื่อพิสูจน์ความปลอดภัยของยานยนต์ในเรื่องการปกป้องผู้ขับขี่ และผู้โดยสารจากการชนด้านหน้าตามข้อกำหนดทางเทคนิค UN R94 นั้น จะทดสอบการชนด้านหน้าแบบเยื้องศูนย์ 40% โดยมีข้อกำหนดที่สำคัญดังนี้ รถยนต์ที่ทำการทดสอบจะเคลื่อนที่โดยใช้เครื่องมือฉุดลากด้วยความเร็วระหว่าง 56-57 กิโลเมตรต่อชั่วโมง เข้าชนกำแพงแบบเยื้องศูนย์กับผิวกำแพงด้านหน้าประมาณ 40% (พื้นที่ปะทะด้านคนขับคิดเป็นร้อยละ 40 ของความกว้างรถยนต์)
โดยมีหลักเกณฑ์มาตรฐานการชนด้านหน้าแบบเยื้องศูนย์ที่สำคัญคือ การบาดเจ็บที่ศีรษะ, โมเมนต์ดัดที่คอ, การรับแรงที่หน้าอก, แรงกดที่หน้าแข้ง, ไม่มีการเปิดของประตูระหว่างทดสอบ, การรั่วของน้ำมันเชื้อเพลิง, หลังการชนต้องเปิดประตูได้อย่างน้อยหนึ่งประตู และสามารถนำหุ่นจำลอง (Dummy) ออกจากรถยนต์ทดสอบได้

ผลการทดสอบตามมาตรฐาน UN R94 ผ่าน

วิธีการทดสอบตามมาตรฐาน UN R95
ข้อกำหนดทางเทคนิค UN R95

การทดสอบการชนด้านข้างเพื่อพิสูจน์ความปลอดภัยของยานยนต์ในเรื่องการปกป้องผู้ขับขี่ และผู้โดยสารจากการชนด้านข้างตามข้อกำหนดทางเทคนิค UN R95 มีข้อกำหนดที่สำคัญดังนี้ รถยนต์ที่ทำการทดสอบจะถูกชนด้วยกำแพงที่ยุบตัวได้ (Deformable Barrier) ที่เคลื่อนตัวได้ (เสมือนเป็นรถจำลอง) โดยมีความเร็วขณะเข้าชนประมาณ 50 กิโลเมตรต่อชั่วโมง โดยกำแพงจะชนในแนวตั้งฉากกับรถยนต์ และจะต้องมีอุปกรณ์ป้องกันการชนซ้ำ
โดยมีหลักเกณฑ์มาตรฐานการชนด้านข้างที่สำคัญคือ การบาดเจ็บที่ศีรษะ, การบาดเจ็บที่หน้าอก, แรงกดที่กระดูกเชิงกราน, แรงที่กดหน้าท้อง, การรั่วของน้ำมันเชื้อเพลิง, ไม่มีประตูเปิดระหว่างการทดสอบ และสามารถนำหุ่นจำลอง (Dummy) ออกจากรถยนต์ทดสอบได้

ผลการทดสอบตามมาตรฐาน UN R95 ผ่าน

บันทึก

ดัชนี

สัญลักษณ์

ไฟเตือน “AIR BAG” 2-37, 2-58

A

ABS ทำงานอย่างไร 3-23

ก

กรองอากาศ....7-13
กระจก....2-20
กระจกมองข้าง....2-21
กระจกมองข้างไฟฟ้า....2-21
กระจกมองหลัง....2-20
กระจกหน้าต่าง....2-17
การเคลือบเงา....9-5
การเติมน้ำมันเครื่อง....7-8
การเติมน้ำมันเครื่องและการตรวจเช็ครอยรั่ว....7-11
การเติมน้ำหล่อเย็น....7-12
การเบรก....3-21
การเปลี่ยนแบตเตอรี่....2-11, 2-13
การเปลี่ยนถ่ายน้ำมันเกียร์....7-15
การเปลี่ยนถ่ายน้ำหล่อเย็น....7-13
การเปลี่ยนน้ำมันเครื่องและไส้กรอง....7-9
การเปลี่ยนล้อ....8-4
การเปลี่ยนหลอดไฟ....7-26
การเลือกโหมดสตาร์ท....3-7
การเลือกใช้น้ำหล่อเย็น....7-11
การใช้เกียร์....3-17
การใช้งานไฟเลี้ยว....2-63
การใช้งานไฟส่องสว่าง....2-62
การกินน้ำมันเครื่อง....3-2
การขับขี่โดยใช้ความเร็วสูง....4-3
การขับขี่บนถนนลื่น....4-4
การขับขี่บนทางลาดชัน....4-3
การควบคุมกระจกไฟฟ้า....2-17
การควบคุมความสว่างของแผงหน้าปัด....2-45
การตรวจเช็คระดับน้ำมัน....7-15
การตรวจเช็คระดับน้ำมันเกียร์....7-14
การตรวจเช็คระดับน้ำมันเครื่อง....7-8
การตรวจเช็คระดับน้ำหล่อเย็น....7-12
การตรวจสอบเข็มขัดนิรภัย....2-30
การตรวจสอบยาง....7-19
การติดตั้งเบาะนิรภัยสำหรับเด็กด้วยเข็มขัดนิรภัยแบบ 3 จุด....2-33
การติดตั้งชุดส่งสัญญาณคลื่นความถี่วิทยุ....5-28
การทำความสะอาดรถยนต์....9-2
การบรรทุกสัมภาระ....6-1
การประหยัดน้ำมันเชื้อเพลิง....4-2
การปรับเบาะ....2-22
การป้องกันสนิม....9-1
การฟัง CD....5-37, 5-79
การฟังแผ่น MP3/WMA/AAC....5-40, 5-82
การฟังจากเครื่องเล่น iPod®....5-47, 5-90
การฟังจากไฟล์ที่บันทึกในอุปกรณ์ USB....5-44, 5-87
การฟังวิทยุ....5-35, 5-77
การรันอิน (การใช้งานรถในช่วงแรก)....4-1
การลากจูง....8-9
การลากจูงรถของท่าน (การลากจูงโดยรถคันอื่น)....6-2
การลากจูงรถพ่วง....6-1
การล้างรถ....9-4
การสตาร์ทเครื่องยนต์ (รุ่นที่มีระบบปุ่มกดคีย์เลสสตาร์ท)....3-13
การสตาร์ทเครื่องยนต์ (รุ่นที่ไม่มีระบบปุ่มกดคีย์เลสสตาร์ท)....3-12

ดัชนี

การสลับยาง 7-21
กุญแจ 2-1
เกจวัดระดับน้ำมันเชื้อเพลิง 2-44
เกจวัดอุณหภูมิ 2-45
เกียร์ธรรมดา 3-17
เกียร์อัตราทดแปรผันต่อเนื่อง (CVT) 3-18

ข

ข้อแนะนำในการบำรุงรักษาภายใต้สภาวะการใช้งานหนัก 7-5
ข้อมูลจำเพาะ 11-1
เข็มขัดนิรภัยแบบ 3 จุด 2-27

ค

คลัตช์ควบคุมน้ำมัน 7-15
คันเบรกมือ 3-10
คันปรับเอนพนักพิง 2-23
คันปรับความสูงเบาะนั่ง 2-23
คันปรับตำแหน่งเบาะนั่ง 2-23
คันล็อคปรับระดับพวงมาลัย 2-66
คำเตือนเกี่ยวกับก๊าซไอเสีย 3-1
คำแนะนำเกี่ยวกับน้ำมันเชื้อเพลิง 1-1
คำแนะนำในการใช้แม่แรง 8-1
คำแนะนำในการพ่วงแบตเตอรี่เพื่อสตาร์ท 8-8
เครื่องเสียง Bluetooth® audio 5-60
เครื่องมือสำหรับเปลี่ยนยาง 8-1

จ

จอแสดงข้อมูล 2-46

ช

ช่วงการขับขี่ 2-51
ช่องเก็บของ 5-9
ช่องเก็บของด้านคนขับ 5-10
ช่องเสียบ AUX/USB 5-8
ช่องเสียบอุปกรณ์เสริม 5-7
ช่องใส่ของที่แผงหน้าปัด 5-10
ช่องใส่ของหลังเบาะหน้า 5-12
ชุดรั้งกลับเข็มขัดนิรภัยแบบล็อคฉุกเฉิน (ELR) 2-27

ซ

โซ่หุ้มล้อ 4-4

ต

ตะขอแขวนเสื้อผ้า 5-9
ตัวแปลงสภาพไอเสีย 4-1
ตัวปรับความสูงหูยึดสายคาดไหล่ 2-30
ตารางการบำรุงรักษา 7-2
ตารางการบำรุงรักษาตามระยะ (ยกเว้นรุ่นที่จำหน่ายในประเทศเม็กซิโก) 7-2
แตร 2-67

ถ

ถ้ารถติดหล่ม 4-5
ถุงลมด้านหน้า 2-37

ท

ที่ฉีดน้ำล้างกระจกบังลม 2-65
ที่ปัดน้ำฝนกระจกบังลม 2-65
ที่วางแก้วและพื้นที่เก็บของ 5-10
ที่วางขวดน้ำด้านหน้า 5-11
ที่วางขวดน้ำด้านหน้า 5-11
ที่วางขวดน้ำด้านหลัง 5-11
ที่วางพักเท้า 5-13
ที่วางพักแขนที่เบาะหน้าและกล่องเก็บของที่คอนโซลกลาง 5-11
ที่วางพักแขนที่เบาะหลังและที่วางแก้ว 5-12
เทอร์โมมิเตอร์ 2-47

น

นาฬิกา 2-52

น้ำฉีดล้างกระจกบังลมหน้า 7-33
น้ำมันเกียร์ 7-14
น้ำมันเกียร์ที่กำหนด 7-15
น้ำมันเกียร์ธรรมดา 7-14
น้ำมันเกียร์อัตราทดแปรผันต่อเนื่อง (CVT) 7-15
น้ำมันเครื่องที่กำหนดให้ใช้ 7-7
น้ำมันเครื่องและไส้กรอง 7-7
น้ำมันเบนซินที่มีส่วนผสมของเอธานอล 1-1
น้ำมันเบรก 7-17
น้ำหล่อเย็นเครื่องยนต์ 7-11

บ

บริเวณการทำงานภายในสำหรับการสตาร์ทเครื่องยนต์การเลือกโหมดสตาร์ท
และการเตือน “รีโมทคอนโทรลอยู่ภายนอก” 3-9
เบรก 7-17
เบรกมือ 7-18
เบาะนิรภัยสำหรับเด็ก 2-31
เบาะหน้า 2-22
เบาะหลัง 2-24
แบตเตอรี่ 7-21
ใบปัดน้ำฝน 7-31

ป

เปลี่ยนไส้กรองน้ำมันเครื่อง 7-10
แป้นคลัตช์ 3-12, 7-15
แป้นคันเร่ง 3-12
แป้นเบรก 3-12, 7-17
แป้นเหยียบ 3-11

ผ

ผ้ายางปูพื้น 5-13
แผงบังแดด 5-4
แผงหน้าปัด 2-43

ฝ

ฝากระโปรงท้าย 2-4
ฝากระโปรงหน้า 5-2
ฝาครอบล้อแบบเต็มวง 8-5
ฝาถังน้ำมันเชื้อเพลิง 5-1

พ

พนักพิงศีรษะ 2-24

ฟ

ฟังก์ชั่น AUX 5-50, 5-93
ฟังก์ชั่นป้องกันการหนีบ 2-19
ฟิวส์ 7-22
ฟิวส์ใต้แผงหน้าปัด 7-24
ฟิวส์ในห้องเครื่องยนต์ 7-22
ไฟเตือนแรงดันน้ำมันเครื่อง 2-57
ไฟเตือนและไฟแสดงสถานะ 2-55
ไฟเตือนไฟชาร์จ 2-57
ไฟเตือนคาดเข็มขัดนิรภัยด้านคนขับ 2-29
ไฟเตือนคาดเข็มขัดนิรภัยด้านคนขับ 2-57
ไฟเตือนประตูเปิด 2-59
ไฟเตือนพวงมาลัยเพาเวอร์ไฟฟ้า 2-60
ไฟเตือนระดับน้ำมันเชื้อเพลิงต่ำ 2-59
ไฟเตือนระบบเกียร์ 2-58
ไฟเตือนระบบเบรก 2-55
ไฟเตือนระบบป้องกันเบรกล็อค (ABS) 2-56
ไฟเตือนระบบปุ่มกดคีย์เลสสตาร์ท/ระบบยับยั้งการทำงานของเครื่องยนต์ 2-59
ไฟเลี้ยวหน้า 7-28
ไฟแสดงตำแหน่งเกียร์ (สำหรับรุ่นเกียร์ CVT) 2-47
ไฟแสดงสถานะไฟเลี้ยว 2-60
ไฟแสดงสถานะไฟสูง 2-60
ไฟแสดงสถานะความบกพร่อง 2-58

ไฟตัดหมอกหน้า 7-28
ไฟออย 7-29
ไฟท้ายรวม 7-29
ไฟส่องป้ายทะเบียน 7-30
ไฟส่องสว่างภายใน 5-5, 7-31
ไฟหน้าฮาโลเจน 7-26
ไฟหรี่ 7-28

ม
มาตรบันทึกระยะทาง 2-51
มาตรวัดความเร็ว 2-44
มาตรวัดรอบเครื่องยนต์ 2-44
มาตรวัดระยะทาง 2-49
มือจับเหนือประตู 5-8

ย
ยาง 7-19

ร
ระบบเข็มขัดนิรภัยและเบาะนิรภัยสำหรับเด็ก 2-25
ระบบเครื่องเสียง (แบบ A) 5-29
ระบบเครื่องเสียง (แบบ B) 5-71
ระบบเซ็นทรัลล็อค 2-3
ระบบเสริมความปลอดภัย (ถุงลม) 2-36
ระบบแฮนด์ฟรี Bluetooth® HandsFree 5-52
ระบบช่วยเบรก 3-21
ระบบทำความร้อนและระบบปรับอากาศแบบธรรมดา 5-15
ระบบทำความร้อนและระบบปรับอากาศแบบอัตโนมัติ (การควบคุมอุณหภูมิ) 5-22
ระบบบังคับเลี้ยว 7-19
ระบบปรับอากาศ 7-34
ระบบปรับอากาศแบบธรรมดา 5-18
ระบบป้องกันเบรกล็อค (ABS) 3-21
ระบบป้องกันการโจรกรรม 5-65, 5-95
ระบบปุ่มกดคีย์เลสสตาร์ท 3-6
ระบบยับยั้งการทำงานของเครื่องยนต์ 2-1
ระบบรั้งกลับเข็มขัดนิรภัย 2-34
ระบบสัญญาณเตือนการโจรกรรม 2-14
รายการตรวจสอบประจำวัน 3-1
รีโมทคอนโทรลของระบบคีย์เลสเอ็นทรี 2-6, 2-12
รีโมทคอนโทรลของระบบปุ่มกดคีย์เลสสตาร์ท 2-6

ล
ล็อคนิรภัยสำหรับเด็ก (ประตูหลัง) 2-4
ล็อคประตู 2-2
ล็อคประตูข้าง 2-2

ส
สวิตช์ไฟฉุกเฉิน 2-64
สวิตช์ไฟตัดหมอกหน้า 2-63
สวิตช์ไล่ฝ้ากระจกบังลมหลัง 2-67
สวิตช์ควบคุมเครื่องเสียงที่พวงมาลัย 5-63
สวิตช์ควบคุมไฟเลี้ยว 2-63
สวิตช์ควบคุมไฟส่องสว่าง 2-62
สวิตช์ที่ปัดน้ำฝนและที่ฉีดน้ำล้างกระจกบังลมหน้า 2-65
สวิตช์พับกระจกมองข้าง 2-21
สวิตช์สตาร์ท 3-3
สวิตช์สตาร์ทเครื่องยนต์ 3-5
สายพานขับ 2-28
สายพานขับ 7-7
เสาอากาศวิทยุ 5-28
เสียงเตือนไฟเปิด 2-62
เสียงเตือนลืมถอดกุญแจสตาร์ท 2-2

ห
หม้อลมเบรก 3-21
หมายเลขเครื่องยนต์ 10-1

หมายเลขตัวถัง 10-1
หมายเลขประจำรถ 10-1
หัวเทียน 7-13
หากเครื่องยนต์มีน้ำมันท่วม 8-10
หากเครื่องยนต์ร้อนจัด..... 8-11
หากมอเตอร์สตาร์ทไม่ทำงาน 8-10
หูเกี่ยวโครงรถ..... 5-14

อ

อัตราการสิ้นเปลืองน้ำมันเชื้อเพลิง ณ ขณะนั้น 2-49
อัตราการสิ้นเปลืองน้ำมันเชื้อเพลิงโดยเฉลี่ย..... 2-50

บันทึก

ความหมายของสัญลักษณ์บนแบตเตอรี่

	ห้ามสูบบุหรี่ ห้ามมิให้เกิดเปลวไฟ ห้ามก่อให้เกิดประกายไฟ			น้ำกรดแบตเตอรี่
	ป้องกันดวงตา			ดูที่คำแนะนำเกี่ยวกับการใช้งาน
	เก็บให้พ้นมือเด็ก			ก๊าซที่ระเบิดได้

จัดทำโดย

บริษัท ซูซูกิ มอเตอร์ (ประเทศไทย) จำกัด

มิถุนายน 2558

หมายเลขอะไหล่ 99011-79MS0-14T

พิมพ์ในประเทศไทย

TP298